HOME APPLIANCES DIY RANGE

โปรโมชั่น วันนี้ - 28 กุมภาพันธ์ 2561 | Prices valid until 28th February 2018

HÄFELE

German innovation

HÄFELE

HÄFELE FUNCTIONALITY:
GETTING THE BEST FROM YOUR KITCHEN

All of our kitchen products bring you an easy lifestyle that create a quality to your family environment. With our innovative technically perfect environmentally friendly and stylish products. Häfele aims to become a one stop service and the definition of perfect kitchen design.

ผลิตภัณฑ์สำหรับห้องครัวของเราทุกประเภทช่วยให้การดำเนินชีวิตของท่านสะดวกสบายยิ่งขึ้น ด้วยเทคโนโลยีอันล้ำสมัยและเป็นมิตรต่อสภาพแวดล้อม อีกทั้งยังเปี่ยมด้วยรสนิยมจะเป็นส่วนช่วยในการยกระดับสภาพแวดล้อม และบรรยากาศภายในครอบครัวของท่านให้น่าอยู่มากยิ่งขึ้น เฮเฟเล่มีเป้าหมายที่จะเป็นผู้ให้บริการและออกแบบห้องครัวอย่างครบวงจร

HÄFELE WORLDWIDE

Häfele Headquater is located in Nagold, Black Forest, Germany with 100 % private ownership. Häfele is a leading company as a furniture fittings and architectural hardware supplier. The Häfele Group's International sales centres are characterized by a product range concept unique in the furniture hardware sector, as well as individual consultancy and a comprehensive logistic system. Häfele employs a workforce of around 4,700 worldwide in subsidiaries offices in 37 countries in 5 continents.

สำนักงานใหญ่ของเฮเฟเล่ ตั้งอยู่ที่เมืองนาโกลด์ ประเทศเยอรมันนี เฮเฟเล่ได้รับการยอมรับในฐานะผู้จัดจำหน่ายอุปกรณ์ฮาร์ดแวร์ และอุปกรณ์เฟอร์นิเจอร์ฟิตติ้งชั้นนำ ศูนย์จัดจำหน่ายของเฮเฟเลที่ตั้งอยู่ตามประเทศต่างๆ ทั่วโลก คือแหล่งรวบรวมสินค้าหลากหลายประเภทที่ล้วนแล้วแต่มีความโดดเด่นเฉพาะตัว รวมถึงความพร้อมในด้านระบบขนส่งที่ครอบคลุมอย่างทั่วถึง และเป็นศูนย์ให้คำปรึกษาอันจะสร้างประโยชน์แก่ลูกค้าสูงสุด นอกจากนี้เรายังมีบุคลากรมากความสามารถกว่า 4,700 คน ใน 5 ทวีป หรือกว่า 37 ประเทศทั่วโลก ที่พร้อมให้บริการระดับคุณภาพแก่ท่าน

We reserve the right to change model and specifications without notice. All prices incl. VAT. (HA DIY 2017)
ขอสงวนสิทธิ์ในการเปลี่ยนแปลงเนื้อหาและรายละเอียดสินค้า ในกรณีผิดพลาดจากการพิมพ์ โดยไม่ต้องแจ้งให้ทราบล่วงหน้า ราคาที่ปรากฏในเล่มได้รวมภาษีเรียบร้อยแล้ว (HA DIY 2560)

HÄFELE

Oven 4-31

Microwave 32-37

Induction Hob 38-43

Ceramic Hob 44-51

Electric Hob 52-53

Gas Hob 54-69

Cooker Hood 70-86

Fryer and BBQ grill 87-90

Dishwasher 91-105

contents

We reserve the right to change model and specifications without notice. All prices incl. VAT. (HA DIY 2017)
ขอสงวนสิทธิ์ในการเปลี่ยนแปลงเนื้อหาและรายละเอียดสินค้า ในกรณีผิดพลาดจากการพิมพ์ โดยไม่ต้องแจ้งให้ทราบล่วงหน้า ราคาที่ปรากฏในเล่มได้รวมภาษีเรียบร้อยแล้ว (HA DIY 2560)

HÄFELE

TFT (THIN FILM TRANSISTOR) THE NEWEST TECHNOLOGY TO HÄFELE APPLIANCES

We reserve the right to change model and specifications without notice. All prices incl. VAT. (HA DIY 2017)
ขอสงวนสิทธิ์ในการเปลี่ยนแปลงเนื้อหาและรายละเอียดสินค้า ในกรณีผิดพลาดจากการพิมพ์ โดยไม่ต้องแจ้งให้ทราบล่วงหน้า ราคาที่ปรากฏในเล่มได้รวมภาษีมูลค่าเพิ่มแล้ว (HA DIY 2560)

HÄFELE

STATE-OF-THE-ART TECHNOLOGY FOR HEALTHY AND WHOLESOME MEALS

ที่สุดของเทคโนโลยีเหนือระดับเพื่อคงคุณค่าทางอาหารเสริมสร้างสุขภาพและรสชาติที่สมบูรณ์แบบ

We reserve the right to change model and specifications without notice. All prices incl. VAT. (HA DIY 2017)
ขอสงวนสิทธิ์ในการเปลี่ยนแปลงเนื้อหาและรายละเอียดสินค้า ในกรณีผิดพลาดจากการพิมพ์ โดยไม่ต้องแจ้งให้ทราบล่วงหน้า ราคาที่ปรากฏในเล่มได้รวมภาษีเรียบร้อยแล้ว (HA DIY 2560)

ADD A CLASSY LOOK TO YOUR KITCHENS

Built-In Ovens

Häfele range of built-in electric and combi microwave ovens offer you a host of *CONTEMPORARY COOKING OPTIONS;* making your cooking experience recreational and fun!

Grilling, baking, steaming of heating are only a few among the host of the cooking functions available in our range of built-in ovens. Microwave cooking with Häfele range of ovens is now not only quick and healthy but with its new, improved technology cooking is now also more precise as it is electronically regulated. What's more is that with our model of combi-ovens you can now enjoy the utility of grilling and convection cooking from the same appliance!
The range of electric ovens come in combinations or independent cooking functions to choose from; what's more is that this smart range now allows you to save your cooking settings for repeated cycles. Made of high grade stainless steel, these ovens are highly durable and look elegant, adding a classy, futuristic look to your kitchens!

เพิ่มความหรูหราให้ห้องครัว

เตาอบแบบติดตั้งฝังเฟอร์นิเจอร์

กลุ่มผลิตภัณฑ์เตาอบไฟฟ้าและไมโครเวฟฟังก์ชันผสมผสานแบบติดตั้งฝังของเฮเฟเล่ มีตัวเลือกการปรุงอาหารที่ตรงกับความต้องการ ช่วยทำให้ประสบการณ์ในการทำอาหารของคุณเป็นเรื่องที่ง่ายและสนุกสนาน!

การย่าง อบ นึ่งหรืออุ่น เป็นเพียงฟังก์ชันพื้นฐานที่เตาอบนี้สามารถทำได้ นอกเหนือจากคุณสมบัติพิเศษอื่นๆ ทั้งหมดที่เตาอบมี ดังนั้นการปรุงอาหารด้วยเตาอบไมโครเวฟฟังก์ชันผสมผสานของเฮเฟเล่ ไม่เพียงแต่รวดเร็วและช่วยให้มีสุขภาพดีขึ้นเท่านั้น ด้วยเทคโนโลยีใหม่ที่พัฒนาขึ้น การปรุงอาหารจึงสุกพอดีพร้อมคุณประโยชน์ที่เพิ่มขึ้นด้วยการทำงานของระบบควบคุมแบบอิเล็กทรอนิกส์ คุณสมบัติต่างๆ ของเตาอบอเนกประสงค์รุ่นใหม่นี้จึงช่วยให้เพลิดเพลินไปกับการย่างและอบอาหารด้วยลมร้อนในเครื่องเดียวกัน!

เตาอบไฟฟ้านี้มีทั้งฟังก์ชันการทำงานรวม หรือฟังก์ชันการทำอาหารแยกอิสระให้เลือกใช้งาน คุณสมบัติใหม่ที่เพิ่มขึ้นจะช่วยบันทึกการตั้งค่าปรุงอาหารไว้เพื่อให้ปรุงอาหารจานเดียวกันในครั้งถัดไปได้เหมือนเดิมโดยไม่เสียเวลาตั้งค่าใหม่ เนื่องจากผลิตด้วยสแตนเลสคุณภาพสูง เตาอบนี้จึงทนทานสวยงาม ทันสมัย ช่วยยกระดับให้ห้องครัวของคุณ!

We reserve the right to change model and specifications without notice. All prices incl. VAT. (HA DIY 2017)
ขอสงวนสิทธิ์ในการเปลี่ยนแปลงเนื้อหาและรายละเอียดสินค้า ในกรณีผิดพลาดจากการพิมพ์ โดยไม่ต้องแจ้งให้ทราบล่วงหน้า ราคาที่ปรากฏในเล่มได้รวมภาษีเรียบร้อยแล้ว (HA DIY 2560)

HÄFELE

SMART COMBINATIONS

HÄFELE BRINGS

GERMAN QUALITY & TECHNOLOGY
TO THAI KITCHEN

Made in Europe

We reserve the right to change model and specifications without notice. All prices incl. VAT. (HA DIY 2017)
ขอสงวนสิทธิ์ในการเปลี่ยนแปลงเนื้อหาและรายละเอียดสินค้า ในกรณีผิดพลาดจากการพิมพ์ โดยไม่ต้องแจ้งให้ทราบล่วงหน้า ราคาที่ปรากฏในเล่มได้รวมภาษีเรียบร้อยแล้ว (HA DIY 2560)

< ECO function

Five minutes before the programmed heating cycle is over, the oven stops consuming energy and baking continues with the use of the heat from the oven's chamber. In the case of an oven with a temperature probe, the consumption of energy is stopped when the temperature of a dish is 2º lower than the programmed one.

< ระบบเป็นมิตรกับสิ่งแวดล้อม

5 นาทีก่อนโปรแกรมทำความร้อนเตาอบจะสิ้นสุดลง เตาอบจะหยุดใช้พลังงานและการอบอย่างต่อเนื่องโดยใช้ความร้อนจากห้องเตาอบ ในกรณีเตาอบที่มีตัววัดอุณหภูมิชิ้นเนื้อ อัตราการใช้พลังงานจะหยุดลงเมื่ออุณหภูมิต่ำกว่าที่ตั้งค่าไว้ 2 องศา

< User programmes

What are your favourite dishes? Check out the user programmes function. Create and save your own settings to have more fun baking.

< โปรแกรมการใช้งาน

อะไรคืออาหารจานโปรดของคุณ? โดยตรวจสอบฟังก์ชันสำหรับการใช้งาน และสามารถสร้างหรือบันทึกการตั้งค่าเพื่อให้การทำอาหารของคุณเป็นเรื่องสนุกได้

< Preset baking programmes

Preset baking programmes are to facilitate meal preparation. Just choose the dish you're in the mood for and select the desired program. The oven will decide on the temperature, time and method of heating.

< โปรแกรมการอบล่วงหน้า

โปรแกรมการตั้งเวลาอบไว้ล่วงหน้าสามารถอำนวยความสะดวกในการเตรียมอาหาร โดยเลือกโปรแกรมเมนูอาหารตามที่ต้องการ เตาอบจะดำเนินการสำหรับทำอุณหภูมิ เวลา และกระบวนในการให้ความร้อน

< Telescopic guides with full extenion&stop function

Greater safety and comfort has been obtained by designing the new ovens with guides that allow full extension of the baking trays, even when heavily loaded. This solution significantly reduces the possibility of burns and facilitates pulling out the baked dishes. Telescopic runners with a stop function which minimises the risk of burns.

< รางสไลด์ 2 ตอนพร้อมฟังก์ชันการหยุดของจังหวะสไลด์

ความปลอดภัยและความสะดวกสบายที่ถูกออกแบบมาสำหรับรางเลื่อนเทเลสโคปิคภายในเตาอบ ที่จะช่วยให้สามารถดึงถาดอบออกมาได้แบบเต็มรูปแบบถึงแม้ว่าปริมาณอาหารในถาดจะมีน้ำหนักค่อนข้างมาก วิธีนี้ช่วยการลดการเกิดการสัมผัสโดยตรงต่อเตาอบได้เป็นอย่างดีและยังสะดวกสบายในการดึงออกจากเตา ดังนั้นรางเลื่อนเทเลสโคปิคกับฟังก์ชันเฉพาะนี้จะสามารถช่วยลดการสัมผัสความร้อนโดยตรงกับเตาอบได้เป็นอย่างดี

< Catalytic liners

This is an oven self-cleaning function. The catalytic system, whose easy-fit, replaceable catalytic liners absorb grease and dirt, helps to keep the oven cavity clean.

< ระบบแคทาไลติก

ฟังก์ชันในการทำความสะอาดเตาอบแบบอัตโนมัติ โดยระบบ Catalytic ที่ง่ายและเหมาะสมต่อการใช้งานทุกรูปแบบ ซึ่งจะดูดซับคราบมันและสิ่งสกปรก ช่วยทำให้รักษาความสะอาดภายในช่องเตาอบได้เป็นอย่างดี

We reserve the right to change model and specifications without notice. All prices incl. VAT. (HA DIY 2017)
ขอสงวนสิทธิ์ในการเปลี่ยนแปลงเนื้อหาและรายละเอียดสินค้า ในกรณีผิดพลาดจากการพิมพ์ โดยไม่ต้องแจ้งให้ทราบล่วงหน้า ราคาที่ปรากฏในเล่มได้รวมภาษีเรียบร้อยแล้ว (HA DIY 2560)

< Easy-cleaning door system

With the new door design, it is safe and easy to remove the glass of the oven without having to remove the entire door. The use of two clips on the top of the door means that you no longer need to use cumbersome tools. Now, keeping the oven clean is easy.

< ระบบทำความสะอาดประตู

ด้วยการออกแบบประตูเตาอบที่มีความปลอดภัยและง่ายต่อการถอดกระจกเพื่อทำความสะอาดโดยไม่ต้องถอดประตู เพียงแค่ใช้คลิป 2 ตัวด้านบนประตู นั่นหมายความว่าคุณไม่จำเป็นต้องใช้เครื่องมือที่ยุ่งยากอีกต่อไป และการทำความสะอาดเตาอบก็จะกลายเป็นเรื่องง่าย

< Procook backing trays

The hexagonal procook tray design developed by Häfele is a clever solution for preparing healthier and tastier meals. This is achieved by means of the special honeycomb-shaped perforation finish of the surface. Thanks to this solution, pieces of meat do not stick to the surface, or cook in their own fat while roasting. The procook technology is yet another convenient and healthy solution we offer.

< พื้นผิวถาดอบรูปทรงหกเหลี่ยม

การออกแบบถาดอบที่พัฒนาขึ้นโดยเฮเฟเล่เป็นนวัตกรรมอันชาญฉลาดช่วยสำหรับการเตรียมอาหารที่เน้นเรื่องสุขภาพและช่วยให้รสชาติดียิ่งขึ้น นี่คือผลงานที่ประสบความสำเร็จโดยการออกแบบก้นพื้นผิวถาดให้เป็นรูปทรงรังผึ้ง ด้วยวิธีนี้ชิ้นเนื้อหรืออาหารจะไม่ติดกับผิวของถาดขณะอบหรือขณะย่าง ด้วยเทคโนโลยี Procook เป็นอีกหนึ่งทางเลือกที่ช่วยในเรื่องความสะดวกและเรื่องสุขภาพที่ภูมิใจนำเสนอ

< Non-stick trays

We have delivered an extremely useful nanotechnological solution to our ovens. Special hydrophobic enamel on the tray doesn't let grease and dirt stick to it, now you will never again have problems with cleaning.

< เศษอาหารไม่ติดถาด

ด้วยเทคโนโลยีที่ช่วยในเรื่องป้องกันอาหารติดที่ถาดและด้วยสารเคลือบพิเศษที่มีประสิทธิภาพช่วยในการป้องกันอาหารติดถาดและสิ่งสกปรกได้เป็นอย่างดี ซึ่งจะไม่เป็นปัญหาในการทำความสะอาดอีกต่อไป

< Soft light

Extremely luxurious oven light feature. Unlike most appliances, the light doesn't appear at once, but comes on gradually and softly.

< ไฟส่องสว่าง

คุณสมบัติของระบบส่องสว่างในเตาอบที่หรูหราเป็นอย่างมาก ที่ไม่เหมือนกับเครื่องใช้ไฟฟ้าทั่วๆไป ที่ไฟจะไม่ส่องสว่างขึ้นมาทันทีเลย แต่ความสว่างค่อยๆ สว่างขึ้นและให้แสงที่ดูนุ่มนวล

< Illuminated elements

The illuminated oven handle is an outstanding combination of fashionable design and functionality. At the same time the illumination is an attractive decorative element and provides information on the appliance's operation.

< ระบบการส่องสว่าง

แถบไฟส่องสว่างที่มาพร้อมกับมือจับเตาอบ ที่มีการผสมผสานกันอย่างโดดเด่นในการออกแบบอย่างทันสมัยและเหมาะกับการใช้งาน ในเวลาเดียวกันแสงสว่างยังเป็นองค์ประกอบที่ก่อให้เกิดความน่าสนใจและแสดงข้อมูลในการทำงานเครื่องอีกด้วย

We reserve the right to change model and specifications without notice. All prices incl. VAT. (HA DIY 2017)
ขอสงวนสิทธิ์ในการเปลี่ยนแปลงเนื้อหาและรายละเอียดสินค้า ในกรณีผิดพลาดจากการพิมพ์ โดยไม่ต้องแจ้งให้ทราบล่วงหน้า ราคาที่ปรากฏในเล่มได้รวมภาษีเรียบร้อยแล้ว (HA DIY 2560)

< Temperature probe

Takes precise programmes measurements of the temperature inside the food. The oven automatically switches off and emits an aural alert once the set temperature has been reached.

< โพรบวัดอุณหภูมิ

ใช้โปรแกรมวัดอุณหภูมิอาหารโดยเครื่องวัดอุณหภูมิชิ้นเนื้อเสียบภายในอาหารเพื่อความเที่ยงตรง ซึ่งเตาอบจะปิดการทำงานโดยอัตโนมัติและจะส่งเสียงเตือนเมื่อได้อุณหภูมิที่ตามที่ตั้งไว้

< Rotisserie

A useful accessory for preparing crispy and golden brown meat dishes, specifically recommended for poultry. Best effects can be achieved when the rotisserie is used together with the grill or the grill and the top heat (super rotisserie).

< Rotisserie

อุปกรณ์เสริมสำหรับการย่างที่มีประโยชน์ช่วยในการเตรียมอาหารหรือเนื้อที่ต้องการความกรอบนอกนุ่มในและเนื้อเป็นสีน้ำตาลทอง ซึ่งเหมาะกับการใช้ย่างจำพวกสัตว์ปีก เพื่อประสิทธิภาพที่ดีควรใช้อุปกรณ์ย่างควบคู่กับโปรแกรมการย่างหรือโปรแกรมการย่างร่วมกับการอบแบบความร้อนด้านบน/ไฟบน(ย่างแบบรวดเร็ว)

< I-light space

Dual internal oven lighting consisting of two halogen lamps on either side of the oven cavity will give you a clear view of the food being cooked.

< I-light space

ระบบส่องสว่างภายในทั้งคู่ประกอบด้วยหลอดไฟชนิดฮาโลเจน 2 หลอด บริเวณด้านข้างเตาอบจะช่วยทำให้เกิดมุมมองที่ชัดเจนของอาหารที่ปรุงสุก

< I-cool front

The unique cooling system in the oven door takes hot air from the space between each of glass panes and using an effective fan construction blows it outside to lower the temperature of the front door panel to a safe level. The process of cooling is significantly supported by using reflective glass. The maximum front door panel temperature of an oven heated to 180°C is 35°C. Enjoy time spent in your kitchen without any risk of burns!

< ไอคูลฟร้อน

ด้วยระบบระบายความร้อนที่เป็นเอกลักษณ์ของประตูเตาอบ ซึ่งจะช่วยระบายความร้อนจากช่องว่างระหว่างแต่ละบานของกระจกและใช้โครงสร้างพัดลมที่มีประสิทธิภาพพัดระบายออกด้านนอกเพื่อลดอุณหภูมิของแผงกระจกประตูด้านหน้าให้อยู่ในระดับที่ปลอดภัย โดยกระบวนการระบายความร้อนนี้จะทำงานร่วมกับการใช้กระจกเพื่อสะท้อนแสงอย่างมีนัยสำคัญ โดยอุณหภูมิแผงประตูด้านหน้าของเตาอบจะอยู่ที่ 35 องศาเซลเซียส ซึ่งอุณหภูมิภายในตัวเตาอบอยู่ที่ 180 องศาเซลเซียส จึงทำให้เชื่อมั่นได้ว่าคุณจะเพลิดเพลินไปกับเวลาในการทำอาหารของคุณโดยไม่ต้องกลัวความเสี่ยงต่อการสัมผัสโดยตรง

< Soft open & close

The soft open & close function of the oven door makes using the oven even more convenient and more of a pleasure. It offers greatest control when opening and closing the oven door and thus a new pleasant user experience. Additionally, safety is increased.

< ระบบเปิดปิดอย่างนุ่มนวล

ด้วยฟังก์ชันการเปิด/ปิดประตูเตาอบแบบนุ่มนวลทำให้สามารถใช้งานได้สะดวกสบายและทำให้เพลิดเพลินมากยิ่งขึ้น โดยการทำงานที่มีประสิทธิภาพเมื่อเปิดหรือปิดประตูเตาทำให้เกิดประสบการณ์ที่น่าพึงพอใจแก่ผู้ใช้งาน นอกจากนี้ยังทำให้รู้สึกถึงความปลอดภัยอีกด้วย

We reserve the right to change model and specifications without notice. All prices incl. VAT. (HA DIY 2017)
ขอสงวนสิทธิ์ในการเปลี่ยนแปลงเนื้อหาและรายละเอียดสินค้า ในกรณีผิดพลาดจากการพิมพ์ โดยไม่ต้องแจ้งให้ทราบล่วงหน้า ราคาที่ปรากฏในเล่มได้รวมภาษีเรียบร้อยแล้ว (HA DIY 2560)

design

- **direct touch control** technology requires only a light touch to activate functions
- **soft close-open** doors

- เทคโนโลยีการควบคุมด้วยระบบสัมผัสโดยตรง เพียงสัมผัสเบาๆ เพื่อเปิดใช้งานฟังก์ชัน
- ด้วยระบบปิด-เปิดประตูเตาอบแบบนุ่มนวล

performance

- **energy efficient class A+** rating
- H_2O clean hydraulic **self-cleaning safety**

- ด้วยประสิทธิภาพในการประหยัดพลังงานระดับ A+
- ทำความสะอาดด้วยระบบอัตโนมัติโดยพลังแห่งน้ำ

safety

- **cool touch** with up to 4 glazed doors to keep heat in while remaining cool on the outside
- **childproof lock** that automatically disables all functions

- ด้วยความหนาของกระจกถึง 4 ชั้นสามารถสัมผัสกระจกในขณะภายในเตาอบยังคงให้ความร้อน
- ด้วยฟังก์ชันระบบล็อคความปลอดภัยจากเด็กในขณะที่เตาอบกำลังทำงาน

We reserve the right to change model and specifications without notice. All prices incl. VAT. (HA DIY 2017)
ขอสงวนสิทธิ์ในการเปลี่ยนแปลงเนื้อหาและรายละเอียดสินค้า ในกรณีผิดพลาดจากการพิมพ์ โดยไม่ต้องแจ้งให้ทราบล่วงหน้า ราคาที่ปรากฏในเล่มได้รวมภาษีเรียบร้อยแล้ว (HA DIY 2560)

CONVECTION BAKING
การอบมาตรฐานพร้อมพัดลมกระจายความร้อน

ฟังก์ชันนี้เหมาะกับการ อบคุกกี้ อบผักเนื้อ หรือปลา ให้มีความกรอบอร่อยยิ่งขึ้น ภายในช่องเตาอบสามารถกระจายลมร้อนได้อย่างสม่ำเสมอ

ฟังก์ชันนี้จะกระตุ้นให้ขดลวดนำความร้อนที่ติดตั้งอยู่ด้านบนและด้านล่างพร้อมทั้งพัดลมเปิดทำงาน เพื่อกระจายลมร้อนภายในเตาอบให้สม่ำเสมอและควบคุมความชื้นไปพร้อมๆ กัน ฟังก์ชันนี้เหมาะกับอาหารอบที่ใช้เวลาอบน้อยกว่าหนึ่งชั่วโมง เช่น บิสกิต คุกกี้ ขนมปังแผ่น เป็นต้น

This function is ideal for crispier cooking like cookies, roasting vegetables, meat or fish, which require perfect heat distribution in the oven cavity.

This function activates top and bottom heating elements with the fan that distributes the air evenly inside the oven cavity and controls the moisture. The function is ideal for baked items that cook in less than one hour such as biscuits, cookies, thin crust breads, etc.

CLASSIC BAKE
การอบแบบคลาสสิก

การอบแบบคลาสสิก เป็นฟังก์ชันการอบแบบเดิมที่เหมาะกับการทำขนมปังแผ่นและวาฟเฟิล โดยความร้อนจะถูกส่งผ่านออกมาจากด้านล่าง จึงปรุงอาหารที่มีความนุ่มได้เป็นอย่างดี เหมาะกับอาหารที่ต้องใช้เวลาในการปรุง ด้านบนของอาหารจึงไม่โดนความร้อนโดยตรง เหมาะกับการปรุงอาหารที่ต้องตกแต่งด้านบนให้มีสีน้ำตาลอ่อนน่าทาน

Classic Bake is a traditional baking function suitable for flat breads and waffles. Heat is generated only from the bottom, allowing for gentle cooking of delicate recipes and for those that require slow cooking. There is no direct heating to the top of the food so it's perfect for items that require minimal surface browning.

We reserve the right to change model and specifications without notice. All prices incl. VAT. (HA DIY 2017)
ขอสงวนสิทธิ์ในการเปลี่ยนแปลงเนื้อหาและรายละเอียดสินค้า ในกรณีผิดพลาดจากการพิมพ์ โดยไม่ต้องแจ้งให้ทราบล่วงหน้า ราคาที่ปรากฏในเล่มได้รวมภาษีเรียบร้อยแล้ว (HA DIY 2560)

BAKE
การอบมาตรฐาน

ฟังก์ชันการอบเป็นวิธีการอบแบบทั่วไป ซึ่งความร้อนจะมาจากขดลวดนำความร้อนที่ติดตั้งอยู่ทั้งด้านบนและด้านล่างของเตาอบ จึงอบอาหารได้ชุ่มฉ่ำยิ่งขึ้น เหมาะกับการอบเค้กและมัฟฟิน การอบจะให้ผลดีที่สุดเมื่ออบอาหารเพียงถาดเดียวโดยการใช้ฟังก์ชันการทำงานนี้

The Bake function is for the traditional method of baking. Heating takes place from the top and bottom elements of the oven. This gives a moistier baking result that is ideal for baking cakes and muffins. It is best to bake on only one shelf at a time using this function to ensure the best result.

การอบด้วยการใช้พัดลมร้อนจะช่วยให้อาหารสุกทั่วถึง กรอบนอกนุ่มใน กลิ่นไม่ปนกัน หากเบื่อที่อาหารเหลือค้างคืน ฟังก์ชันนี้จะช่วยอุ่นอาหารที่เหลือจากเมื่อคืนได้อย่างรวดเร็ว อาหารจึงพร้อมเสิร์ฟขณะร้อนๆ

Hate leftovers? Here is a function, that will help you to quickly reheat the food left over last night and ready to be served piping hot.

REHEATING
การอบลมร้อนและการอุ่นอาหาร

We reserve the right to change model and specifications without notice. All prices incl. VAT. (HA DIY 2017)
ขอสงวนสิทธิ์ในการเปลี่ยนแปลงเนื้อหาและรายละเอียดสินค้า ในกรณีผิดพลาดจากการพิมพ์ โดยไม่ต้องแจ้งให้ทราบล่วงหน้า ราคาที่ปรากฏในเล่มได้รวมภาษีเรียบร้อยแล้ว (HA DIY 2560)

BASIC GRILLING
การย่างแบบธรรมดา

ฟังก์ชันนี้เหมาะกับการย่างไฟอ่อนๆ เช่น คอจเทจชีส เห็ด และผักที่ต้องปรุงด้วยไฟอ่อนๆ เช่น บร็อกโคลี่ แครอท มะเขือเทศ และพริกหวาน เป็นต้น

A function ideal for light grilling results for cottage cheese, mushrooms and delicate vegetables like broccoli, carrots, tomatoes, bell peppers, etc.

ฟังก์ชันการย่างด้วยความร้อน 2 เท่านี้จะใช้ความร้อนระดับที่สูงมากจากบริเวณด้านในของขดลวดนำความร้อนที่ติดตั้งอยู่ด้านบน ฟังก์ชันนี้เหมาะกับการย่างเนื้อชิ้นใหญ่หรือเนื้อชิ้นใหญ่แบ่งครึ่งที่ต้องการให้สุกโดยใช้เวลาไม่นาน เหมาะกับการย่างมันฝรั่งให้กรอบ ย่างอกไก่ น่องไก่ สเต็ก และปลา

This double grill function delivers intense heat from the inner region of the top element for when you need to quickly grill one or two portions. This is suitable for cooking crispy potatoes, chicken breast, chicken drumsticks, steak and fish.

DOUBLE GRILLING
การย่างด้วยความร้อน 2 เท่า

We reserve the right to change model and specifications without notice. All prices incl. VAT. (HA DIY 2017)
ขอสงวนสิทธิ์ในการเปลี่ยนแปลงเนื้อหาและรายละเอียดสินค้า ในกรณีผิดพลาดจากการพิมพ์ โดยไม่ต้องแจ้งให้ทราบล่วงหน้า ราคาที่ปรากฏในเล่มได้รวมภาษีเรียบร้อยแล้ว (HA DIY 2560)

DOUBLE GRILL WITH FAN
การย่างด้วยความร้อน 2 เท่าพร้อมกับใช้พัดลม

ฟังก์ชันนี้เหมาะสำหรับปรุงและย่างอาหารโดยใช้ตะแกรงวางซ้อนกันหลายชั้น ฟังก์ชันการทำงานนี้จะใช้พัดลมกระจายลมร้อนให้สม่ำเสมอทั่วทั้งเตาอบ อาหารที่ย่างจึงสุกเท่ากันและคงคุณค่าสารอาหารที่เป็นประโยชน์ต่อร่างกาย

This is ideal when you are cookin and grilling in multiple rack levels. The fan assisted function gives an even distribution of heat inside the cavity and ensures complete and wholesome grilling result.

CONVECTION GRILL
การย่างด้วยลมร้อน

การย่างด้วยลมร้อนจะใช้พัดลมเสริมการทำงานเพื่อช่วยหมุนเวียนลมให้กระจายทั่วถึงภายในเตาอบพร้อมกับการทำงานของขดลวดความร้อนที่ใช้ย่างอาหาร ความร้อนระดับสูงและพลังงานที่กระจายออกมาจะทำให้อุณหภูมิมีความเหมาะสมกับการย่างอาหารให้กรอบนอกนุ่มใน

The convection grill has the addition of the fan to circulate hot air throughout the oven along with the grilling element. Intense heat and radiation provide an excellent environment for cooking large cuts of meats moist inside and crisp on the outside.

We reserve the right to change model and specifications without notice. All prices incl. VAT. (HA DIY 2017)
ขอสงวนสิทธิ์ในการเปลี่ยนแปลงเนื้อหาและรายละเอียดสินค้า ในกรณีผิดพลาดจากการพิมพ์ โดยไม่ต้องแจ้งให้ทราบล่วงหน้า ราคาที่ปรากฏในเล่มได้รวมภาษีเรียบร้อยแล้ว (HA DIY 2560)

DEFROST
การละลายน้ำแข็งจากอาหารแช่แข็ง

ฟังก์ชันนี้ช่วยลดเวลาที่ใช้ละลายน้ำแข็งออกจากอาหารแช่แข็ง ช่วยเตรียมอาหารให้พร้อมก่อนที่จะนำไปทอดกรอบ

This function can reduce the thawing time for your frozen food, that is ready in go into your hor wok for deep frying of searing.

สำหรับย่างอาหารให้นุ่มฉ่ำ! ย่างเนื้อให้น่าทานด้วยฟังก์ชันย่างแบบพิเศษที่จะหมุนเนื้อพร้อมย่างให้สุก เหมาะกับการย่างเนื้อไก่และผักให้สุกนุ่ม

For moist and tender grilling! Serve the pefect skewers with this special grill function with and added rotisserie to give the best grilling result fo tenderly grilled chicken and vegetables.

ROTISSERIE GRILL
การย่างแบบหมุน

We reserve the right to change model and specifications without notice. All prices incl. VAT. (HA DIY 2017)
ขอสงวนสิทธิ์ในการเปลี่ยนแปลงเนื้อหาและรายละเอียดสินค้า ในกรณีผิดพลาดจากการพิมพ์ โดยไม่ต้องแจ้งให้ทราบล่วงหน้า ราคาที่ปรากฏในเล่มได้รวมภาษีเรียบร้อยแล้ว (HA DIY 2560)

DOUBLE GRILLING WITH ROTISSERIE
การย่างด้วยความร้อน 2 เท่าพร้อมการหมุน

This function is perfect for cooking crispy fish, chicken fillets, or meat cutlets. The fan circulates the heat to maintain all-over cooking.

ฟังก์ชันนี้เหมาะกับการย่างเนื้อปลาให้กรอบ ย่างเนื้อสันในไก่ เนื้อหั่นชิ้นใหญ่ พัดลมจะกระจายความร้อนอย่างสม่ำเสมอ อาหารจึงสุกทั่วถึง

We reserve the right to change model and specifications without notice. All prices incl. VAT. (HA DIY 2017)
ขอสงวนสิทธิ์ในการเปลี่ยนแปลงเนื้อหาและรายละเอียดสินค้า ในกรณีผิดพลาดจากการพิมพ์ โดยไม่ต้องแจ้งให้ทราบล่วงหน้า ราคาที่ปรากฏในเล่มได้รวมภาษีเรียบร้อยแล้ว (HA DIY 2560)

Steam oven
Perfectly combines standard baking functions with steam programmes.

เตาอบไอน้ำ
ประสิทธิภาพของการผสมผสานฟังก์ชันของเตาอบและระบบอบไอน้ำ

Preset baking programs
Ready to use oven presets following particular recipe instructions.

โปรแกรมก่อนอบ
พร้อมใช้งานสำหรับการเตรียมสูตรอาหารต่าง ๆ

Txprogrammer Smart Timer
The interactive display combines stunning appearance with impressive capabilities.

Tx โปรแกรมตัวควบคุมเวลา
หน้าจอสัมผัสที่สวยงาม และดึงดูดความสนใจ

I-light space
Two side halogen lights let you see the interior of the cavity better

ไฟในตู้อบ
หลอดฮาโลเจนภายในที่ทำให้เห็นภายในตู้อบ

I-touch free
The surface's special coating remains fingerprint free.

ป้องกันรอยนิ้วมือ
ระบบพื้นผิวพิเศษ ป้องกันรอยนิ้วมือ

Telescopic guides with full extension
They make baking comfortable and safe.

ระบบถาดที่ยืดหยุ่นได้
ทำให้การอบสะดวกสบายและปลอดภัย

Hot air circulation
Better and equal hot air circulation provides expected baking effects.

การหมุนเวียนความร้อน
ระบบหมุนเวียนความร้อนช่วยให้การอบมีประสิทธิภาพ

Recipes on the door
Take a quick look and check baking parameters right on the oven's door.

สูตรอาหาร
เพียงแค่เลือกโปรแกรมการอบตามที่ต้องการบนจอสกรีน

Maximum load capacity of oven door 15 kg
A convenient place to put hot and heavy ovenware down.

ระบบรองรับภาชนะและอาหารได้ถึง 15 กก.
สะดวกสบายกับการวางภาชนะและอาหารได้ถึง 15 กก. ในการอบ

We reserve the right to change model and specifications without notice. All prices incl. VAT. (HA DIY 2017)
ขอสงวนสิทธิ์ในการเปลี่ยนแปลงเนื้อหาและรายละเอียดสินค้า ในกรณีผิดพลาดจากการพิมพ์ โดยไม่ต้องแจ้งให้ทราบล่วงหน้า ราคาที่ปรากฏในเล่มได้รวมภาษีเรียบร้อยแล้ว (HA DIY 2560)

What can a steam oven do for you?

You can cook, bake, roast, grill, steam, defrost, and regenerate leftovers. This makes the Häfele combi steam oven one of the most versatile appliances in the industry.

เตาอบไอน้ำทำอะไรได้บ้าง

เตาอบไอน้ำคอมบิของเฮเฟเล่ ปรุงอาหารได้แทบทุกประเภท ไม่ว่าจะเป็นอบ ปิ้ง ย่าง นึ่ง ละลายน้ำแข็งจากอาหารแช่แข็ง และอุ่นอาหาร ด้วยคุณสมบัติดังกล่าวเตาอบนี้จึงเป็นหนึ่งในเครื่องใช้ไฟฟ้าที่เรียกได้ว่าอเนกประสงค์มากที่สุดในตลาดเตาอบ

Power saving time saving

For busy home makers in Thailand who like to cook many dishes simultaneously Häfele steam technology is projected to eliminate flavour transfer when two or more disher are cooked together.

ประหยัดไฟ ประหยัดเวลา

สำหรับผู้ดูแลบ้านที่มีงานมากมายอย่างในประเทศไทย ซึ่งชอบทำอาหารหลายๆ จานพร้อมกัน เทคโนโลยีการอบด้วยไอน้ำของเฮเฟเล่ จะช่วยให้ปัญหารสชาติอาหารเปลี่ยนแปลงเมื่อต้องปรุงอาหารพร้อมกัน 2 อย่างหมดไป

Re-generation of leftovers

Love to eat, but hate leftovers? Steam is the solution. Häfele Steam oven regenerates the leftovers of last night and restores the lost moisture in the food and revitalizes it's taste. The food tastes much fresh compared to a normal re-heating in an oven or a microwave.

อุ่นอาหาร

หากหลงใหลการทานอาหาร แต่ไม่ชอบทานอาหารที่เหลือค้างตั้งแต่เมื่อวาน การนึ่งเป็นวิธีแก้ปัญหาที่เหมาะสมที่สุด เตาอบไอน้ำของเฮเฟเล่ อุ่นอาหารที่แห้งเหลือให้กลับมาชุ่มฉ่ำสีสันน่ารับประทาน และคงรสชาติอาหารให้อร่อยเช่นเดิม เมื่อเปรียบเทียบกับอาหารที่อุ่นในเตาอบทั่วไปหรือเตาไมโครเวฟ อาหารที่นึ่งด้วยเตาอบไอน้ำจะให้รสชาติสดใหม่กว่า

Works well for delicate foods

Steaming works well for delicate foods such as scallops and croissants. Use steam to cook vegetables, fish, meats, and add moisture back into the food.

ปรุงอาหารได้อย่างพิถีพิถัน

การนึ่งเหมาะอย่างยิ่งกับอาหารที่ต้องปรุงด้วยความพิถีพิถัน เช่น หอยเชลล์ และครัวซองท์ การนึ่งยังใช้ดีกับผัก ปลา เนื้อ และเพิ่มความชุ่มฉ่ำให้กับอาหารต่างๆ ได้เป็นอย่างดีอีกด้วย

Large capacity

Häfele steam oven comes with a super large capacity of 66 L in a compact size. This high capacity is achieved because of the automatic water tank is placed outside the cavity unlink other models available in the market.

จุได้มาก

เตาอบไอน้ำของเฮเฟเล่ มีความจุมากถึง 66 ลิตร เนื่องจากติดตั้งแทงค์น้ำอัตโนมัติไว้ด้านนอกช่องเตาอบซึ่งความแตกต่างจากเตาอบอื่นๆ ที่จำหน่ายในท้องตลาด เตาอบไอน้ำนี้จึงจุได้มากกว่า

We reserve the right to change model and specifications without notice. All prices incl. VAT. (HA DIY 2017)
ขอสงวนสิทธิ์ในการเปลี่ยนแปลงเนื้อหาและรายละเอียดสินค้า ในกรณีผิดพลาดจากการพิมพ์ โดยไม่ต้องแจ้งให้ทราบล่วงหน้า ราคาที่ปรากฏในเล่มได้รวมภาษีเรียบร้อยแล้ว (HA DIY 2560)

HÄFELE

“Cookery is not chemistry. It is an art.
It requires instinct and taste rather
than exact measurements.”

การทำอาหารไม่ใช่วิชาเคมี แต่คือวิชาศิลปะ
ที่ต้องใช้สัญชาตญาณ และการลองลิ้มชิมรส
ไม่ใช่เพียงแค่การตวงวัดส่วนผสมเท่านั้น

-Marcel Boulestin

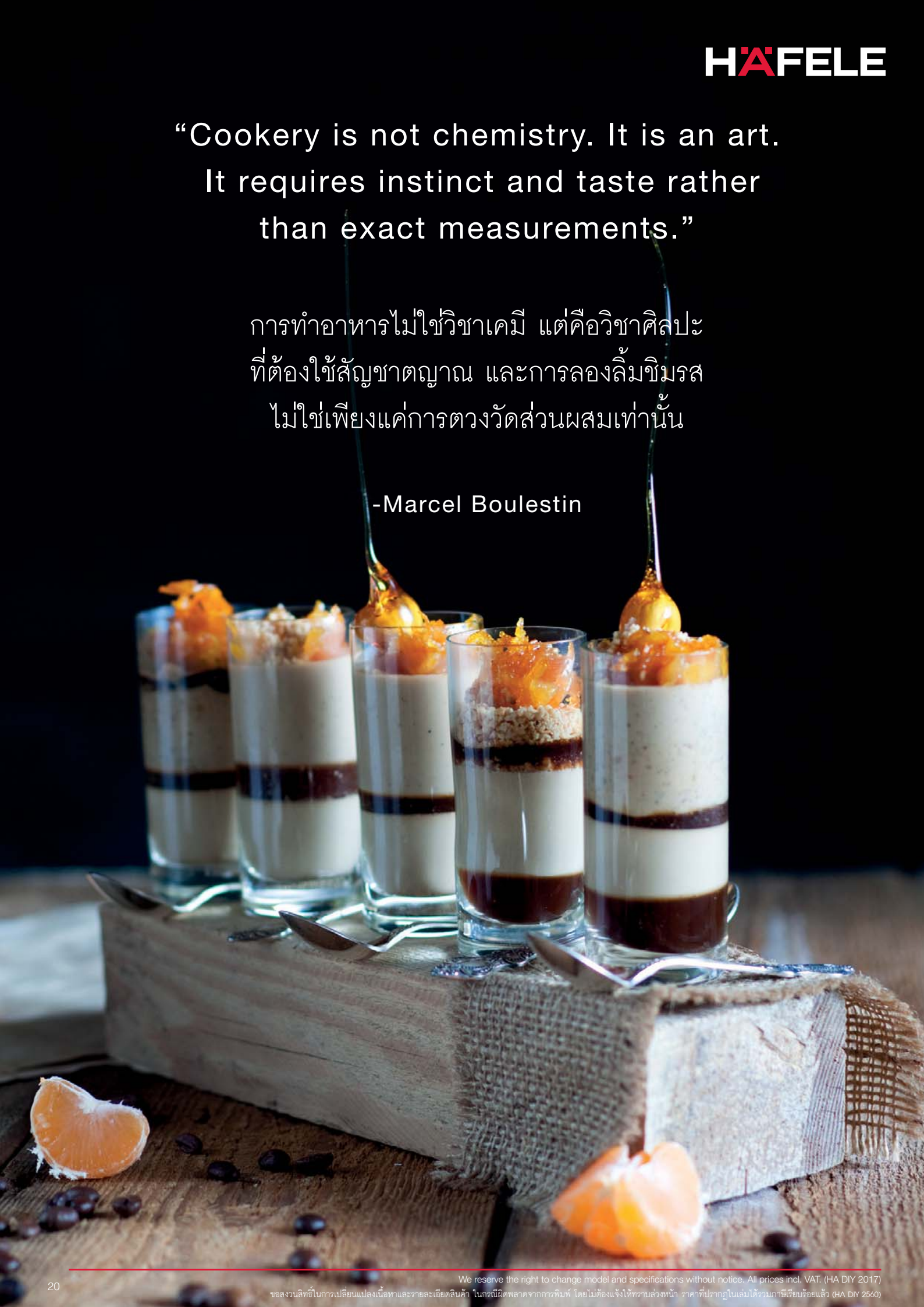

We reserve the right to change model and specifications without notice. All prices incl. VAT. (HA DIY 2017)
ขอสงวนสิทธิ์ในการเปลี่ยนแปลงเนื้อหาและรายละเอียดสินค้า ในกรณีผิดพลาดจากการพิมพ์ โดยไม่ต้องแจ้งให้ทราบล่วงหน้า ราคาที่ปรากฏในเล่มได้รวมภาษีเรียบร้อยแล้ว (HA DIY 2560)

FOR
THE MODERNIST

Traditional ovens can offer inconsistent temperatures within different sections of the oven. iConic Built in Ovens with Smart temperature control technology provide uniform cooking temperatures throughout the oven thanks to hot air blown into each level of the oven through the multiple air vents located in the side walls and the fan at the back wall. This technology helps ensure professional cooking results every time.

สำหรับผู้นิยมความทันสมัย

โดยปกติแล้ว อุณหภูมิตามส่วนต่างๆ ของเตาอบรุ่นดั้งเดิมจะขึ้นๆ ลงๆ ไม่คงที่ แต่เตาอบติดตั้งแบบฝังของเฮเฟเล่ ที่มีเทคโนโลยีควบคุมอุณหภูมิอัจฉริยะ จะควบคุมทุกส่วนของเตาอบให้มีอุณหภูมิในการปรุงอาหารสม่ำเสมอ เพราะลมร้อนจะถูกเป่าเข้าไปในแต่ละชั้นของเตาอบ โดยไหลผ่านช่องระบายอากาศจำนวนมากที่อยู่ตามผนังด้านข้าง มีพัดลมที่ติดตั้งอยู่ผนังด้านหลังจะช่วยกระจายลมร้อนให้สม่ำเสมอ เทคโนโลยีนี้จะช่วยให้การปรุงอาหารได้เหมือนกับเชฟมืออาชีพมาปรุงเองทุกครั้ง

We reserve the right to change model and specifications without notice. All prices incl. VAT. (HA DIY 2017)
ขอสงวนสิทธิ์ในการเปลี่ยนแปลงเนื้อหาและรายละเอียดสินค้า ในกรณีผิดพลาดจากการพิมพ์ โดยไม่ต้องแจ้งให้ทราบล่วงหน้า ราคาที่ปรากฏในเล่มได้รวมภาษีเรียบร้อยแล้ว (HA DIY 2560)

BUILT - IN OVENS FOR THE GOURMET

For a heart-warming dinner full of delectable flavors, and discriminating taste, try your recipes with that “professional touch” in the all new Häfele built in range of oven and microwave without worring about the overdone ro underdone dishes. The professionally designed ovens and microwave range is able to handle the most delicate batter, without burning it. Thanks to the iconic Smart Cook feature-now you can preset the temperature of the food. The Smart Cook device will tell you the temperature right at the center of the batter, meat or fish.

เตาอบแบบติดตั้งแบบฝังเฟอร์นิเจอร์ สำหรับผู้เชี่ยวชาญด้านอาหาร

สร้างความอบอุ่นใจและกลิ่นไอของความอร่อยด้วยอาหารมื้อเย็นที่มีรสชาติน่าลิ้ม ลองด้วยเตาอบและไมโครเวฟแบบติดตั้งฝังโฉมใหม่ของเฮเฟเล่ ที่ช่วยสร้าง “รสสัมผัสแห่งมืออาชีพ” ให้กับสูตรอาหารของคุณ โดยไม่ต้องกังวลว่าอาหารจะสุก ๆ ดิบ ๆ หรือไหม้เกรียมจนไม่น่ากิน ด้วยการออกแบบอย่างพิถีพิถัน เตาอบนี้จึงช่วยให้การปรุงอาหารซึ่งปรุงได้ยากที่สุดมีสีสันน่ากินไม่มีรอยไหม้ คุณสมบัติการปรุงอาหารแบบอัจฉริยะของเตาอบเฮเฟเล่ สามารถตั้งค่าอุณหภูมิของอาหารไว้ก่อนได้ โดยเตาอบอัจฉริยะนี้จะแสดงอุณหภูมิจากบริเวณกึ่งกลางของเนื้อ หรือปลา ให้ทราบทุกครั้ง

We reserve the right to change model and specifications without notice. All prices incl. VAT. (HA DIY 2017)
ขอสงวนสิทธิ์ในการเปลี่ยนแปลงเนื้อหาและรายละเอียดสินค้า ในกรณีผิดพลาดจากการพิมพ์ โดยไม่ต้องแจ้งให้ทราบล่วงหน้า ราคาที่ปรากฏในเล่มได้รวมภาษีเรียบร้อยแล้ว (HA DIY 2560)

HÄFELE

SMART OVEN

TOUCH PASSION

Imagine an intelligent device that pulses with life. Now envision a luminous glow on the handlebar, soft-touch door closure and an impressive range of present programmes. It's time to ignite your passion with a Steam Oven that inspires. Now imagine no more.

Flood your senses with a work of art.

Made in Europe

We reserve the right to change model and specifications without notice. All prices incl. VAT. (HA DIY 2017)
ขอสงวนสิทธิ์ในการเปลี่ยนแปลงเนื้อหาและรายละเอียดสินค้า ในกรณีผิดพลาดจากการพิมพ์ โดยไม่ต้องแจ้งให้ทราบล่วงหน้า ราคาที่ปรากฏในเล่มได้รวมภาษีเรียบร้อยแล้ว (HA DIY 2560)

HEALTHY AND MOIST COOKING

Steam restores the lost moisture into your meals so that they taste as good as they did when they were first cooked. Steam ovens have the capability to reach high temperatures and can thoroughly cook a chicken in twenty minutes. So you steam will be faster with a better quality of taste and texture.

ปรุงอาหารเพื่อสุขภาพ พร้อมรสชาติฉ่ำหวาน

ไอน้ำจะคืนความชุ่มชื้นที่สูญเสียไปให้กับอาหาร จึงเสมือนเหมือนเพิ่งปรุงสุกใหม่ๆ เตาอบไอน้ำนี้ให้อุณหภูมิที่สูงมากจึงสามารถนึ่งไก่ให้สุกทั่วถึงได้ภายใน 20 นาทีเท่านั้น จึงนึ่งได้เร็วขึ้น รสชาติและเนื้อสัมผัสของอาหารก็น่ารับประทานยิ่งขึ้นด้วย

We reserve the right to change model and specifications without notice. All prices incl. VAT. (HA DIY 2017)
ขอสงวนสิทธิ์ในการเปลี่ยนแปลงเนื้อหาและรายละเอียดสินค้า ในกรณีผิดพลาดจากการพิมพ์ โดยไม่ต้องแจ้งให้ทราบล่วงหน้า ราคาที่ปรากฏในเล่มได้รวมภาษีเรียบร้อยแล้ว (HA DIY 2560)

BUILT-IN OVEN: ICONIC SERIES

เตาอบระบบ PYRO แบบติดตั้งฝัง: ไอโคนิค ซีรี่ย์

NEW!

WARRANTY 3 YEARS

HBO-T60C

Cat. No. 495.06.281

Price: ~~83,900.-~~
Special: **59,900.-**

- Colour: Black Magic
- Oven cleaning Pyrolytic system, Capacity: 66 liters
- Cook book, digital photo slideshow
- Illuminated handle
- Pyro oven 10 functions with 37 preset menu
- I-cool front 35°C (4 lavel glass oven door)
- Full touch TFT display
- Gentle soft open/close
- Telescopic guides 2 level
- 1 Deep baking pan, 1 Shallow baking pan, 1 Drying shelf (non-stick)
- Electrical connection rating: 3,100 W
- Voltage: 230 V, 50 Hz

- สีวัสดุ: สีดำพิเศษ
- เตาอบฟังก์ชันการทำความสะอาดแบบ Pyrolytic, ขนาดความจุ: 66 ลิตร
- ฟังก์ชันแนะนำเมนูอาหารพร้อมหน้าจอแสดงรูปภาพ
- แถบไฟ LED สีแดงที่มือจับ ปรับความสว่างและเลือกการแสดงไฟได้
- เตาอบระบบ Pyro10 โปรแกรมปรุงอาหาร พร้อมโปรแกรมอบอัตโนมัติ 37 เมนู
- ระบบ I-cool front 35 องศา (กระจกเตาอบหนา 4 ชั้น)
- ควบคุมการทำงานด้วยระบบสัมผัสทั้งหมดแสดงผลผ่านหน้าจอ TFT
- ระบบเปิด/ปิดแบบนุ่มนวล
- รางเลื่อนเตาอบแบบเทเลสโคปิค 2 ระดับ
- ถาดอบก้นลึก 1 ชิ้น, ถาดอบก้นตื้น 1 ชิ้น, 1 ชั้นวางอาหาร (อาหารไม่ติด)
- พลังงานรวมที่ใช้: 3,100 วัตต์
- แรงดันไฟฟ้าที่ใช้งาน: 230 โวลต์, 50 เฮิรตซ์

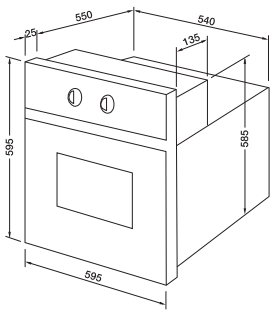

- ขนาดผลิตภัณฑ์(ก x ล x ส): 595 x 575 x 595 มม.
- ขนาดติดตั้ง(ก x ล x ส): 560 x 560 x 600 มม.

เตาอบไอน้ำแบบติดตั้งฝัง: ไอโคนิค ซีรี่ย์

NEW!

WARRANTY 3 YEARS

HBO-T60B

Cat. No. 495.06.280

Price: ~~111,900.-~~
Special: **79,900.-**

- Colour: Black Magic
- Oven cleaning Aqualytic cleaning system, Capacity: 66 liters
- Cook book, digital photo slideshow
- Illuminated handle
- Steam oven 10 functions with 53 preset menu
- I-cool front 35°C (3 lavel glass oven door)
- Full touch TFT display
- Gentle soft open/close
- Telescopic guides 1 level
- 1 Deep baking pan, 1 Shallow baking pan, 1 Drying shelf (non-stick)
- Electrical connection rating: 3,100 W
- Voltage: 230 V, 50 Hz

- สีวัสดุ: สีดำพิเศษ
- เตาอบฟังก์ชันการทำความสะอาดแบบไอน้ำ, ขนาดความจุ: 66 ลิตร
- ฟังก์ชันแนะนำเมนูอาหารพร้อมหน้าจอแสดงรูปภาพ
- แถบไฟ LED สีแดงที่มือจับ ปรับความสว่างและเลือกการแสดงไฟได้
- เตาอบไอน้ำ 10 โปรแกรมปรุงอาหาร พร้อมโปรแกรมอบอัตโนมัติ 53 เมนู
- ระบบ I-cool front 35 องศา (กระจกเตาอบหนา 3 ชั้น)
- ควบคุมการทำงานด้วยระบบสัมผัสทั้งหมดแสดงผลผ่านหน้าจอ TFT
- ระบบเปิด/ปิดแบบนุ่มนวล
- รางเลื่อนเตาอบแบบเทเลสโคปิค 1 ระดับ
- ถาดอบก้นลึก 1 ชิ้น, ถาดอบก้นตื้น 1 ชิ้น, 1 ชั้นวางอาหาร (อาหารไม่ติด)
- พลังงานรวมที่ใช้: 3,100 วัตต์
- แรงดันไฟฟ้าที่ใช้งาน: 230 โวลต์, 50 เฮิรตซ์

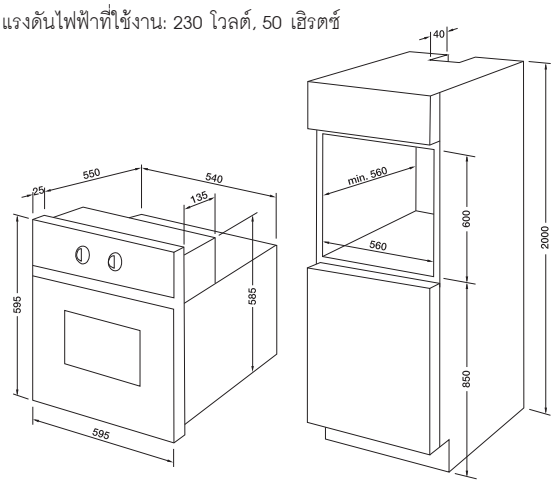

- ขนาดผลิตภัณฑ์(ก x ล x ส): 595 x 575 x 595 มม.
- ขนาดติดตั้ง(ก x ล x ส): 560 x 560 x 600 มม.

We reserve the right to change model and specifications without notice. All prices incl. VAT. (HA DIY 2017)
ขอสงวนสิทธิ์ในการเปลี่ยนแปลงเนื้อหาและรายละเอียดสินค้า ในกรณีผิดพลาดจากการพิมพ์ โดยไม่ต้องแจ้งให้ทราบล่วงหน้า ราคาที่ปรากฏในเล่มได้รวมภาษีเรียบร้อยแล้ว (HA DIY 2560)

Integrates beautifully into any kitchen

Häfele built in combi microwaves are designed that complement other baking appliances from its range. With its built-in design and space-saving drop-down door, this microwave integrates easily into almost any kitchen.

ผสานเข้ากับห้องครัวได้อย่างลงตัว

ไมโครเวฟฟังก์ชันผสมผสานแบบบิวท์อินของเฮเฟเล่ สร้างสรรค์มาเพื่อช่วยเติมเต็มเครื่องอบอื่นๆ ที่อยู่ในกลุ่มไมโครเวฟประเภทเดียวกันให้สมบูรณ์แบบยิ่ง ด้วยดีไซน์แบบบิวท์อินและประตูแบบดึงลงที่ช่วยประหยัดพื้นที่ จึงตกแต่งเข้ากับห้องครัวได้อย่างลงตัว

We reserve the right to change model and specifications without notice. All prices incl. VAT. (HA DIY 2017)
ขอสงวนสิทธิ์ในการเปลี่ยนแปลงเนื้อหาและรายละเอียดสินค้า ในกรณีผิดพลาดจากการพิมพ์ โดยไม่ต้องแจ้งให้ทราบล่วงหน้า ราคาที่ปรากฏในเล่มได้รวมภาษีเรียบร้อยแล้ว (HA DIY 2560)

Power saving time saving

From high heating to delicate melting or thawing, this appliance can handle all with precision. In Häfele's convection microwave oven, the food cooks in a fraction of the time compared to a regular oven. Some regular ovens can take about twenty minutes to cook meat per pound. The same meat can be cooked in about half the time

ประหยัดไฟ ประหยัดเวลา

ไม่ว่าจะละลายน้ำแข็งออกจากอาหารหรือให้ความร้อนระดับสูงมาก ไมโครเวฟนี้ก็ทำงานได้อย่างแม่นยำ เมื่อใช้เตาอบไมโครเวฟลมร้อนของเฮเฟเล่ ทำให้เวลาที่ใช้ปรุงอาหารจะลดลงอย่างมากเมื่อเปรียบเทียบเตาอบไมโครเวฟรุ่นเดิม โดยเตาอบธรรมดาทั่วไปบางรุ่นจะใช้เวลาประมาณ 20 นาทีเพื่อปรุงเนื้อจำนวน 1 ปอนด์ (หรือ 453 กรัม) ให้สุก ขณะที่เตาอบไมโครเวฟรุ่นนี้จะใช้เวลาเพียง 10 นาทีเท่านั้น

Convection microwave ovens cook a wide variety of food

When using an old-fashioned microwave you are limited to cooking certain things. Trying to make anything more complex is almost impossible. Häfele's combi microwave oven allows you to cook full meals including dessert. Vegetables cook faster so they stay crisp. You can get a crust on your entree without frying. Desserts like cookies bake quickly and evenly.

เตาอบไมโครเวฟแบบอบลมร้อนปรุงอาหารได้หลากหลาย

เมื่อใช้ไมโครเวฟรุ่นเก่า มักจะมีข้อจำกัดในการปรุงอาหารบางประเภท การปรุงอาหารที่มีความซับซ้อนหลายขั้นตอนจึงแทบจะเป็นไปไม่ได้ แต่เตาอบไมโครเวฟคอมบิของเฮเฟเล่ ช่วยปรุงอาหารได้ทุกประเภทแม้กระทั่งอาหารหวานก็สามารถทำได้ ทำให้ผักสุกเร็วขึ้นจึงคงความหวานกรอบ ปรุงอ็องเทรให้กรอบได้โดยไม่ต้องทอด อาหารหวานอย่างเช่น คุกกี้ ก็สามารถอบให้อร่อยได้อย่างรวดเร็วและสุกสม่ำเสมอ

Maximum flexibility

Häfele gives maximum flexibility where you can choose the power of microwave, the level of grilling, the temperature and the timing at the same time..and all this at your fingertips.
Häfele combi microwaves comes with a preset cooking menu that helps you to cook your food at a touch of your fingertip.

ใช้งานได้คล่องตัวอย่างใจต้องการ

เฮเฟเล่ ทำให้คุณใช้งานไมโครเวฟได้อย่างคล่องตัวโดยสามารถเลือกระดับไฟ ระดับการย่าง อุณหภูมิ และเวลาในการทำงานได้พร้อมกัน...ซึ่งทั้งหมดนี้ทำงานได้เพียงแค่กดด้วยปลายนิ้วสัมผัส
ไมโครเวฟฟังก์ชันผสมผสานของเฮเฟเล่ มีเมนูการปรุงอาหารให้เลือกแบบตั้งค่า จึงปรุงอาหารได้เพียงแค่ปลายนิ้วสัมผัส

Kitchen space saver

This kind of microwave oven is perfect for those with limited space. Many people who live in apartments do not have very large kitchens. If you do not have room for a full-size stove this is a great solution. You can cook everything that you normally need a regular oven for, but using so little room.

ประหยัดพื้นที่ในห้องครัว

เตาอบไมโครเวฟรุ่นนี้เป็นคำตอบที่ลงตัวสำหรับผู้ที่มีพื้นที่จำกัด หลายคนอาศัยอยู่ในอพาร์ตเมนต์ที่มีห้องครัวไม่กว้างมากนัก หากไม่มีที่ว่างสำหรับเตาขนาดใหญ่ เตาอบนี้เป็นตัวเลือกที่ถือว่าเหมาะสมที่สุด เพราะสามารถปรุงอาหารได้ทุกเมนูเหมือนเตาอบทั่วไปทำได้ แต่ใช้พื้นที่วางน้อยกว่า

Easy and Quick to clean

One thing most people hate about cooking in a large oven is the cleaning you have to do afterwards. Since the size is smaller there is a lot less to clean. With big ovens, there are pans, racks, drips, and spills that take a lot of hard work to clean. The smaller convection microwave has less parts and space to clean up.

ทำความสะอาดง่ายไม่เปลืองแรง

สิ่งหนึ่งที่คนส่วนใหญ่มักไม่ชอบเมื่อใช้เตาอบขนาดใหญ่ทำอาหารก็คือการทำความสะอาดภายหลังจากการปรุงอาหารเสร็จแล้ว แต่ด้วยขนาดที่เล็กกว่า เวลาที่ใช้ทำความสะอาดจึงน้อยกว่า ซึ่งเตาอบขนาดใหญ่จะเปลืองแรงเปลืองเวลามากกว่าเพราะต้องทำความสะอาดกระทะ ตะแกรง รอยหยดและรอยหกเปื้อนต่างๆ มากมาย เตาอบไมโครเวฟแบบลมร้อนที่มีขนาดเล็กกว่าจะมีชิ้นส่วนน้อยกว่า พื้นที่ที่ต้องทำความสะอาดก็ยังมีน้อยกว่าอีกด้วย

We reserve the right to change model and specifications without notice. All prices incl. VAT. (HA DIY 2017)
ขอสงวนสิทธิ์ในการเปลี่ยนแปลงเนื้อหาและรายละเอียดสินค้า ในกรณีผิดพลาดจากการพิมพ์ โดยไม่ต้องแจ้งให้ทราบล่วงหน้า ราคาที่ปรากฏในเล่มได้รวมภาษีเรียบร้อยแล้ว (HA DIY 2560)

BUILT-IN OVEN: DELUXE SERIES

เตาอบแบบติดตั้งฝัง: เดอลุกซ์ ซีรี่ย์

NEW!

WARRANTY 3 YEARS

HBO-9FUN70L

Cat. No. 495.06.309

Price: ~~22,900.-~~
Special: **18,900.-**

- Material: Glass/Stainless steel
- Oven multifunction 9 functions, Capacity: 70 liters
- Digital LED display and knob control
- 9 hours timer
- Cooling system (2-level oven glass door)
- Aluminum handle, Plastic push-in push-out knob
- 5-level fixed chromed rack support
- 1 Deep baking pan, 1 Oven grid,
  1 Rotisserie, 1 Temperature meat probe
- Electrical connection rating: 3,000 W
- Voltage: 220-240 V, 50/60 Hz

- วัสดุ: กระจก/สแตนเลสสตีล
- เตาอบมัลติฟังก์ชัน 9 โปรแกรมปรุงอาหาร, ขนาดความจุ: 70 ลิตร
- ควบคุมการทำงานด้วยหน้าจอแสดงผล LED และลูกบิด
- ตั้งเวลาทำอาหารต่อเนื่องได้สูงสุด 9 ชั่วโมง
- ระบบระบายความร้อนแบบสมบูรณ์ (กระจกเตาอบหนา 2 ชั้น)
- มือจับเตาอบแบบอะลูมิเนียม, ปุ่มลูกบิดผลักดันเข้า-ออกแบบป๊อบอัพ
- รองรับระดับชั้นภายในเตาอบได้ 5 ระดับ
- ถาดอบก้นลึก 1 ชิ้น, ตะแกรง 1 ชิ้น,
  ชุดแกนย่างไก่แบบหมุน 1 ชิ้น, แกนวัดอุณหภูมิชิ้นเนื้อ 1 ชิ้น
- พลังงานรวมที่ใช้: 3,000 วัตต์
- แรงดันไฟฟ้าที่ใช้งาน: 220-240 โวลต์, 50/60 เฮิรตซ์

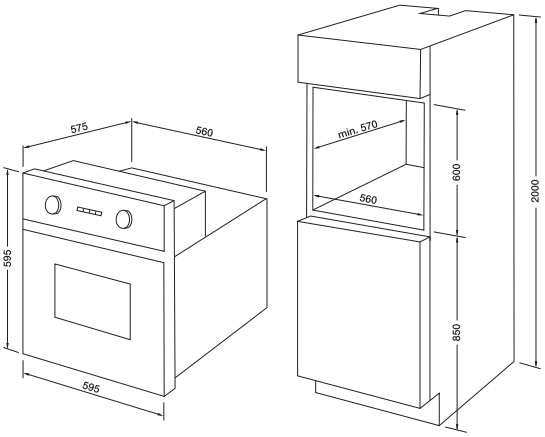

- ขนาดผลิตภัณฑ์(ก x ล x ส): 595 x 575 x 595 มม.
- ขนาดติดตั้ง(ก x ล x ส): 560 x 570 x 600 มม.

NEW!

WARRANTY 3 YEARS

HBO-TC65B

Cat. No. 495.06.283

Price: ~~42,900.-~~
Special: **29,900.-**

- Material: Glass/Stainless steel
- Oven multifunction 10 functions, Capacity: 65 liters
- Digital LED display and touch control
- Easy cleaning enamel
- Full glass door with ventilation and easy inner clean
- I-cool front 43°C (3-level glass oven door)
- Aluminum handle
- 1 Deep baking pan, 1 Shallow baking pan,
  1 Oven grid and 1 Telescopic guide
- Electrical connection rating: 3,100 W
- Voltage: 230 V, 50 Hz

- วัสดุ: กระจก/สแตนเลสสตีล
- เตาอบมัลติฟังก์ชัน 10 โปรแกรมปรุงอาหาร, ขนาดความจุ: 65 ลิตร
- ควบคุมการทำงานแบบสัมผัสทั้งหมดด้วยหน้าจอแสดงผล LED
- เคลือบผิวเตาอบภายในที่ทำความสะอาดง่าย
- ประตูกระจกแบบเต็มพื้นที่พร้อมช่องระบายอากาศ และง่ายต่อการทำความสะอาดภายใน
- ระบบ I-cool front 43 องศา (กระจกเตาอบหนา 3 ชั้น)
- มือจับเตาอบแบบอะลูมิเนียม
- ถาดอบก้นลึก 1 ชิ้น, ถาดอบก้นตื้น 1 ชิ้น,
  ตะแกรง 1 ชิ้น และชั้นรางเลื่อนแบบเทเลสโคปิค 1 ชั้น
- พลังงานรวมที่ใช้: 3,100 วัตต์
- แรงดันไฟฟ้าที่ใช้งาน: 230 โวลต์, 50 เฮิรตซ์

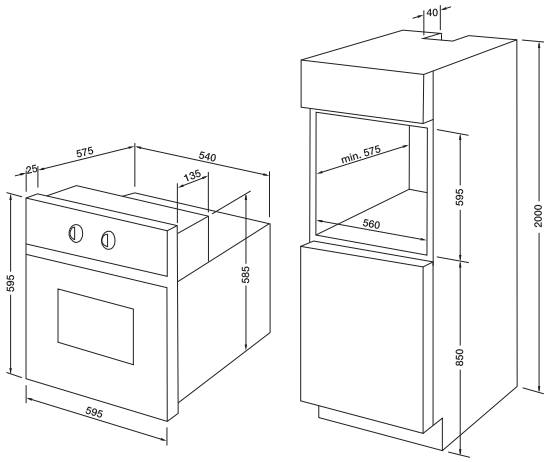

- ขนาดผลิตภัณฑ์(ก x ล x ส): 595 x 575 x 595 มม.
- ขนาดติดตั้ง(ก x ล x ส): 560 x 600 x 560 มม.

We reserve the right to change model and specifications without notice. All prices incl. VAT. (HA DIY 2017)
ขอสงวนสิทธิ์ในการเปลี่ยนแปลงเนื้อหาและรายละเอียดสินค้า ในกรณีผิดพลาดจากการพิมพ์ โดยไม่ต้องแจ้งให้ทราบล่วงหน้า ราคาที่ปรากฏในเล่มได้รวมภาษีเรียบร้อยแล้ว (HA DIY 2560)

BUILT-IN OVEN: DELUXE SERIES

เตาอบแบบติดตั้งฝัง: เดอลุกซ์ ซีรี่ย์

NEW!

WARRANTY 3 YEARS

HBO- T2K65B

Cat. No. 495.06.284

Price: ~~36,900.-~~
Special: **26,900.-**

- Material: Glass/Stainless steel
- Oven multifunction 10 functions, Capacity: 65 liters
- Digital LED display with knob control
- Easy cleaning enamel
- Full glass door with ventilation and easy inner clean
- Cooling system (3-level glass oven door)
- Aluminum handle
- Plastic push-in push-out knob with illuminated
- 1 Deep baking pan, 1 Shallow baking pan, 1 Oven grid and 1 Telescopic guide
- Electrical connection rating: 3,100 W
- Voltage: 230 V, 50 Hz

- วัสดุ: กระจก/สแตนเลสสตีล
- เตาอบมัลติฟังก์ชัน 10 โปรแกรมปรุงอาหาร, ขนาดความจุ: 65 ลิตร
- ควบคุมการทำงานแบบลูกบิดพร้อมหน้าจอแสดงผล LED
- เคลือบผิวเตาอบภายในที่ทำความสะอาดง่าย
- ประตูกระจกแบบเต็มพื้นที่พร้อมช่องระบายอากาศและง่ายต่อการทำความสะอาดภายใน
- ระบบระบายความร้อนแบบสมบูรณ์ (กระจกเตาอบหนา 3 ชั้น)
- มือจับเตาอบแบบอะลูมิเนียม
- ปุ่มลูกบิดผลักดันเข้า-ออกแบบป๊อบอัพ พร้อมไฟ LED รอบปุ่มลูกบิด
- ถาดอบก้นลึก 1 ชิ้น, ถาดอบก้นตื้น 1 ชิ้น, ตะแกรง 1 ชิ้น และชั้นรางเลื่อนแบบเทเลสโคปิด 1 ชั้น
- พลังงานรวมที่ใช้: 3,100 วัตต์
- แรงดันไฟฟ้าที่ใช้งาน: 230 โวลต์, 50 เฮิรตซ์

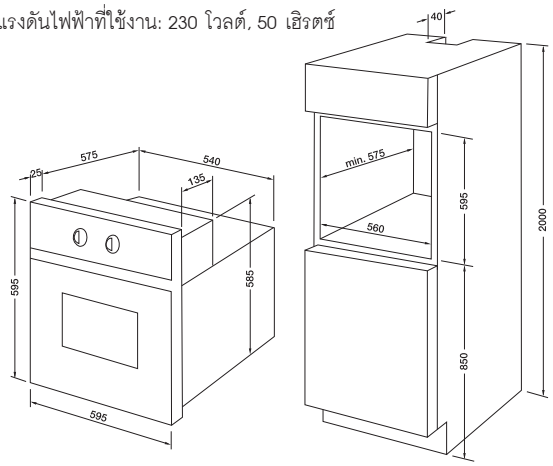

- ขนาดผลิตภัณฑ์(ก x ล x ส): 595 x 575 x 595 มม.
- ขนาดติดตั้ง(ก x ล x ส): 560 x 600 x 560 มม.

NEW!

WARRANTY 3 YEARS

HBO-3K65B

Cat. No. 495.06.285

Price: ~~29,900.-~~
Special: **17,900.-**

- Material: Glass/Stainless steel
- Oven multifunction 8 functions, Capacity: 66 liters
- Mechanical knob control
- Easy cleaning enamel
- Full glass door with ventilation and easy inner clean
- Cooling system (3-level glass oven door)
- Aluminum handle
- Plastic push-in push-out knob with illuminated
- 1 Deep baking pan, 1 Shallow baking pan, 1 Oven grid
- Electrical connection rating: 2,900 W
- Voltage: 230 V, 50 Hz

- วัสดุ: กระจก/สแตนเลสสตีล
- เตาอบมัลติฟังก์ชัน 8 โปรแกรมปรุงอาหาร, ขนาดความจุ: 66 ลิตร
- ควบคุมการทำงานเชิงกลไกด้วยลูกบิด
- เคลือบผิวเตาอบภายในด้วยที่ทำความสะอาดง่าย
- ประตูกระจกแบบเต็มพื้นที่พร้อมช่องระบายอากาศและง่ายต่อการทำความสะอาดภายใน
- ระบบระบายความร้อนแบบสมบูรณ์ (กระจกเตาอบหนา 3 ชั้น)
- มือจับเตาอบแบบอะลูมิเนียม
- ปุ่มลูกบิดผลักดันเข้า-ออกแบบป๊อบอัพ พร้อมไฟ LED รอบปุ่มลูกบิด
- ถาดอบก้นลึก 1 ชิ้น, ถาดอบก้นตื้น 1 ชิ้น, ตะแกรง 1 ชิ้น
- พลังงานรวมที่ใช้: 2,900 วัตต์
- แรงดันไฟฟ้าที่ใช้งาน: 230 โวลต์, 50 เฮิรตซ์

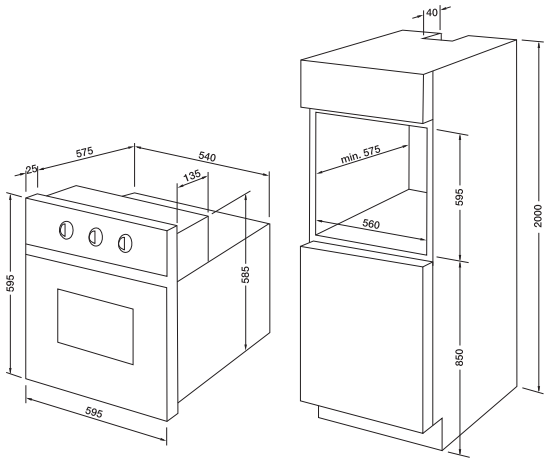

- ขนาดผลิตภัณฑ์(ก x ล x ส): 595 x 575 x 595 มม.
- ขนาดติดตั้ง(ก x ล x ส): 560 x 600 x 560 มม.

We reserve the right to change model and specifications without notice. All prices incl. VAT. (HA DIY 2017)
ขอสงวนสิทธิ์ในการเปลี่ยนแปลงเนื้อหาและรายละเอียดสินค้า ในกรณีผิดพลาดจากการพิมพ์ โดยไม่ต้องแจ้งให้ทราบล่วงหน้า ราคาที่ปรากฏในเล่มได้รวมภาษีเรียบร้อยแล้ว (HA DIY 2560)

BUILT-IN OVEN: COSMOPOLITAN SERIES

เตาอบแบบติดตั้งฝัง: คอสโมโพลิแทน ซีรี่ย์

NEW!

WARRANTY 3 YEARS

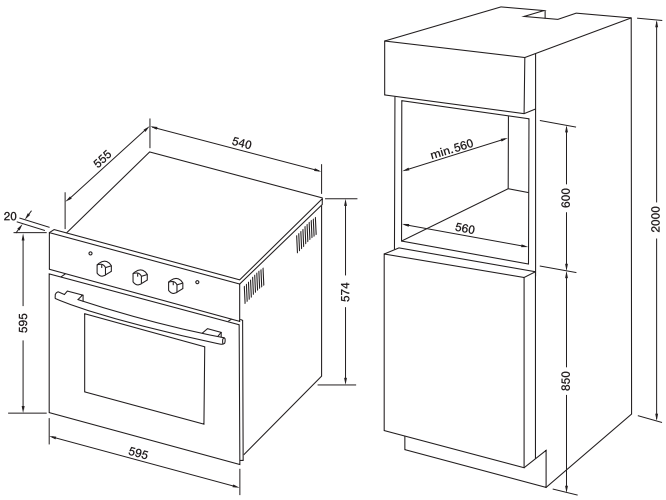

HBO-AK100-5M

Cat. No. 495.06.294

Price: ~~19,900.-~~

Special: **12,900.-**

- Material: Black tempered glass/Stainless steel
- Oven 5 programs
- Capacity: 65 liters
- Mechanical knob control
- Oven lamp: 1x25 W
- 120 min timer with audible alarm and auto shut off
- Integral cooling fan system (Double-glazed removable door)
- Aluminum handle
- 1 Shallow baking pan and 1 Oven grid
- Electrical connection rating: 2,300 W
- Voltage: 220-240 V, 50 Hz

- ขนาดผลิตภัณฑ์(ก x ล x ส): 595 x 575 x 595 มม.
- ขนาดติดตั้ง(ก x ล x ส): 560 x 560 x 600 มม.

- วัสดุ: กระจกนิรภัยสีดำ/สแตนเลสสตีล
- เตาอบ 5 โปรแกรมปรุงอาหาร
- ขนาดความจุ: 65 ลิตร
- ควบคุมการทำงานด้วยลูกบิด
- ระบบไฟส่องสว่างภายในเตาอบ 1x25 วัตต์
- ตั้งเวลา 120 นาทีพร้อมเสียงเตือนปิดอัตโนมัติ
- ระบบระบายความร้อนแบบสมบูรณ์
  (ประตูเตาอบกระจกหนา 2 ชั้น สามารถถอดออกได้)
- มือจับเตาอบแบบอะลูมิเนียม
- ถาดอบก้นตื้น 1 ชิ้น และ ตะแกรง 1 ชิ้น
- พลังงานรวมที่ใช้: 2,300 วัตต์
- แรงดันไฟฟ้าที่ใช้งาน: 220-240 โวลต์, 50 เฮิรตซ์

We reserve the right to change model and specifications without notice. All prices incl. VAT. (HA DIY 2017)
ขอสงวนสิทธิ์ในการเปลี่ยนแปลงเนื้อหาและรายละเอียดสินค้า ในกรณีผิดพลาดจากการพิมพ์ โดยไม่ต้องแจ้งให้ทราบล่วงหน้า ราคาที่ปรากฏในเล่มได้รวมภาษีเรียบร้อยแล้ว (HA DIY 2560)

OVEN AND MICROWAVE FUNCTIONS
ฟังก์ชันเตาอบ และไมโครเวฟ

Top and bottom heat + fan

ตัวทำความร้อนด้านบน และด้านล่าง + พัดลมกระจายความร้อน

Grill

การย่างแบบเต็มพื้นที่

Top heat + grill (Supergrill)

ตัวทำความร้อนด้านบน + การย่างแบบเต็มพื้นที่ (ย่างแบบรวดเร็ว)

Fan + grill (Turbogrill)

พัดลมกระจายความร้อน + การย่างแบบเต็มพื้นที่ (ย่างแบบเทอร์โบ)

Defrosting/fan only

การละลายน้ำแข็ง/พัดลม

Bottom heat

ตัวทำความร้อนด้านล่าง

Rapid heating

การอุ่นเตา

Top heat

ตัวทำความร้อนด้านบน

Hot air + bottom heat (pizza)

ลมร้อนแบบเต็มพื้นที่ + ตัวทำความร้อนด้านล่าง (พิซซ่า)

Hot air

ลมร้อนแบบเต็มพื้นที่

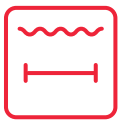

Rotisserie + grill

ตัวหมุน + การย่าง

Grill + top heat + rotisserie (Supergrill)

การย่าง + ตัวทำความร้อนด้านบน + ตัวหมุน (ย่างแบบรวดเร็ว)

Top heat + grill + fan

ตัวทำความร้อนด้านบน + การย่าง + พัดลมกระจายความร้อน

Top heat + bottom heat (conventional)

ตัวทำความร้อนด้านบน + ตัวทำความร้อนด้านล่าง (อบแบบปกติ)

Oven lamp
Open light without opening door

เปิดไฟเพื่อดูความคืบหน้าของการปรุงอาหารโดยไม่ต้องเปิดเตาอบ

Multi Wave System

ระบบ Multi Wave ให้ความร้อนอย่างสม่ำเสมอ

Combigrill

ฟังก์ชันร่วมระหว่างการย่างและคลื่นไมโครเวฟ

Auto program

โปรแกรมสำเร็จรูปอัตโนมัติ

We reserve the right to change model and specifications without notice. All prices incl. VAT. (HA DIY 2017)
ขอสงวนสิทธิ์ในการเปลี่ยนแปลงเนื้อหาและรายละเอียดสินค้า ในกรณีผิดพลาดจากการพิมพ์ โดยไม่ต้องแจ้งให้ทราบล่วงหน้า ราคาที่ปรากฏในเล่มได้รวมภาษีเรียบร้อยแล้ว (HA DIY 2560)

COMBI MICROWAVE

Essentially, a Combi Microwave enables you to carry out all basic microwave tasks, together with grilling, baking and all other facilities that a regular kitchen oven provides you with.

Unilike a regular microwave, Häfele's Combi Microwave can brown, crisp, roast and bake, when used on the oven mode. It will also have the added bonus of susing less electricity than a regular oven, due to the volume of air being heated being smaller. The cobination function of Oven with Microwave gives a full proof cooking results inside out in 50% cooking time.

ไมโครเวฟฟังก์ชันผสมผสาน

โดยปกติแล้วไมโครเวฟฟังก์ชันผสมผสานสามารถใช้ปรุงอาหารทั่วไปได้ทุกประเภท รวมถึงย่าง อบ และปรุงอาหารอื่นๆ ทั้งหมดที่เตาอบอาหารทั่วไปทำได้

ข้อแตกต่างจากไมโครเวฟทั่วไปก็คือ ไมโครเวฟฟังก์ชันผสมผสานของเฮเฟเล่ สามารถอบอาหารให้สุกและมีสีน้ำตาลกรอบน่ากิน ใช้ได้ทั้งย่างและอบเมื่อใช้โหมดเตาอบ นอกจากนี้ยังมีข้อดีอีกอย่างหนึ่งก็คือใช้ไฟน้อยกว่าเตาอบทั่วไป เนื่องจากปริมาตรของลมที่ใช้กระจายความร้อนจะน้อยกว่า ฟังก์ชันการทำงานรวมของเตาอบไมโครเวฟแบบนี้จะทำให้ปรุงอาหารได้สมบูรณ์แบบมากขึ้นโดยจะค่อยๆ สุกจากข้างในออกไปด้านนอก ทำให้ช่วยลดเวลาการปรุงอาหารลดลงถึง 50%

We reserve the right to change model and specifications without notice. All prices incl. VAT. (HA DIY 2017)
ขอสงวนสิทธิ์ในการเปลี่ยนแปลงเนื้อหาและรายละเอียดสินค้า ในกรณีผิดพลาดจากการพิมพ์ โดยไม่ต้องแจ้งให้ทราบล่วงหน้า ราคาที่ปรากฏในเล่มได้รวมภาษีเรียบร้อยแล้ว (HA DIY 2560)

HÄFELE

SMART MICROWAVE

SEE PERFECTION

Feast your eyes on a vision in chrome that fuses style with innovation. Steel grids and grills work seamlessly with a tempered glass turntable to ensure flawless heat distribution within an electronically controlled built-in Microwave and Oven. Here is a true sight to behold.

Flood your senses with a work of art.

Made in Europe

We reserve the right to change model and specifications without notice. All prices incl. VAT. (HA DIY 2017)
ขอสงวนสิทธิ์ในการเปลี่ยนแปลงเนื้อหาและรายละเอียดสินค้า ในกรณีผิดพลาดจากการพิมพ์ โดยไม่ต้องแจ้งให้ทราบล่วงหน้า ราคาที่ปรากฏในเล่มได้รวมภาษีเรียบร้อยแล้ว (HA DIY 2560)

“When baking, follow directions. When cooking go by your own taste.”

เมื่ออบอาหาร จงทำตามวิธีการของเตาอบ
แต่เมื่อปรุงอาหาร จงทำตามรสชาติของคุณเอง

-Laiko Bahrs

We reserve the right to change model and specifications without notice. All prices incl. VAT. (HA DIY 201
ขอสงวนสิทธิ์ในการเปลี่ยนแปลงเนื้อหาและรายละเอียดสินค้า ในกรณีผิดพลาดจากการพิมพ์ โดยไม่ต้องแจ้งให้ทราบล่วงหน้า ราคาที่ปรากฏในเล่มได้รวมภาษีเรียบร้อยแล้ว (HA DIY 20

We reserve the right to change model and specifications without notice. All prices Incl. VAT. (HA DIY 2017)
ขอสงวนสิทธิ์ในการเปลี่ยนแปลงเนื้อหาและรายละเอียดสินค้า ในกรณีผิดพลาดจากการพิมพ์ โดยไม่ต้องแจ้งให้ทราบล่วงหน้า ราคาที่ปรากฏในเล่มได้รวมภาษีเรียบร้อยแล้ว (HA DIY 2560)

MICROWAVE: ICONIC SERIES
ไมโครเวฟ: ไอโคนิค ซีรี่ย์

NEW!

Coming *Soon!!!*

Auto

WARRANTY 3 YEARS

HMW-13P44L

Cat. No. 495.06.282

Price: ~~59,500.-~~

Special: **35,900.-**

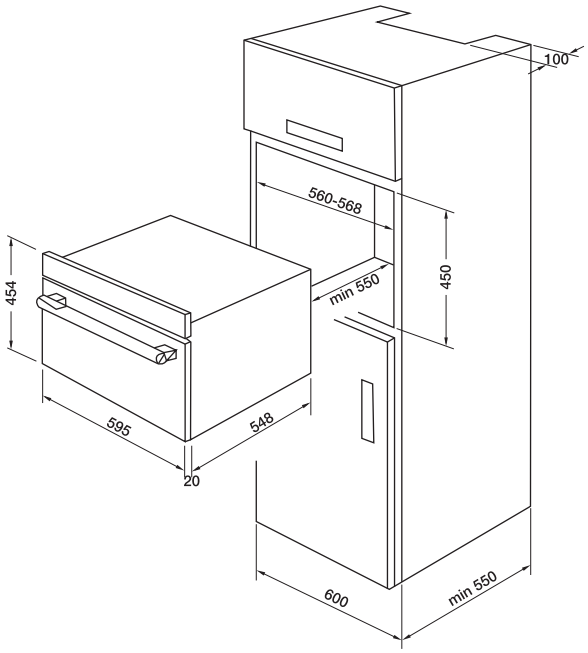

- Material: Glass/Stainless steel
- Colour: Black Magic
- Combi function oven microwave, Capacity: 44 litres
- 13 auto programs
- Timer function (95 minutes)
- LED full touch display
- 5 power levels, Multi Wave System, Convection
- Defrost program
- Child lock
- Quick Start
- 1 Enamel plate, 1 Glass pan, 1 Oven grid and 1 grill rack
- Electrical connection rating: 3,350 W
- Voltage: 220-230 V, 50 Hz
- Microwave power 900 W, Grill power 1,750 W

- ขนาดผลิตภัณฑ์(ก x ล x ส): 595 x 548 x 454 มม.
- ขนาดติดตั้ง(ก x ล x ส): 560-568 x 550 x 450 มม.

- วัสดุ: กระจก/สแตนเลสสตีล
- สีวัสดุ: สีดำพิเศษ
- ฟังก์ชันการผสมผสานระหว่างเตาอบและไมโครเวฟ, ขนาดความจุ 44 ลิตร
- 13 โปรแกรมอัตโนมัติ
- ตั้งเวลาทำอาหารได้ 95 นาที
- ควบคุมการทำงานด้วยระบบสัมผัสแบบแผงหน้าจอแสดงผล LED
- ระดับพลังงาน 5 ระดับ, ระบบ Multi Wave System พร้อมด้วยระบบการกระจายความร้อนแบบเต็มพื้นที่
- โปรแกรมละลายอาหารแช่แข็งอัตโนมัติ (คำนวณน้ำหนัก) (แบบตั้งเวลา)
- ระบบล็อคความปลอดภัยสำหรับเด็ก
- การทำงานแบบรวดเร็ว (Quick Start)
- จานหมุนเคลือบอีนาเมล 1 ชิ้น, ถาดแก้ว 1 ชิ้น, ตะแกรง 1 ชิ้น และตะแกรงย่างขนาดเล็ก 1 ชิ้น
- พลังงานรวมที่ใช้: 3,350 วัตต์
- แรงดันไฟฟ้าที่ใช้งาน: 220-230 โวลต์, 50 เฮิรตซ์
- กำลังไมโครเวฟ 900 วัตต์, กำลังระบบอบย่าง 1,750 วัตต์

We reserve the right to change model and specifications without notice. All prices incl. VAT. (HA DIY 2017)
ขอสงวนสิทธิ์ในการเปลี่ยนแปลงเนื้อหาและรายละเอียดสินค้า ในกรณีผิดพลาดจากการพิมพ์ โดยไม่ต้องแจ้งให้ทราบล่วงหน้า ราคาที่ปรากฏในเล่มได้รวมภาษีเรียบร้อยแล้ว (HA DIY 2560)

MICROWAVE: DELUXE SERIES
ไมโครเวฟ: เดอลุกซ์ ซีรี่ย์

Auto

WARRANTY 3 YEARS

BUILT-IN MICROWAVE
HH-MWB25
Cat. No. 495.06.401

Price: ~~22,500.-~~
Special: **15,900.-**

- Material: Glass/stainless Steel
- Combination of microwave oven, capacity 25 liters
- Defrost by weight, defrost by time
- Electronic clock, 30 sec plus
- Cooking end signal, permatron protection
- Cavity stainless steel
- Digital control, Interior lighting
- 1 Glass tumtable and 1 grill rack
- Electrical connection rating: 1,450 W
- Voltage: 220-240 V, 50/60 Hz
- Microwave power 900 W, grill power: 1,000 W

- วัสดุ: กระจก/สแตนเลสสตีล
- ฟังก์ชันการผสมผสานระหว่างเตาอบและไมโครเวฟ, ขนาดความจุ 25 ลิตร
- ละลายอาหารแช่แข็งได้โดยน้ำหนักและตั้งเวลา
- ตั้งเวลาเครื่องแบบดิจิตอลและอุ่นเร่งด่วน 30 วินาที
- สัญญาณเมื่อปรุงอาหารเสร็จพร้อมแผงป้องกันคลื่นไมโครเวฟ
- ผนังด้านในสแตนเลสสตีล พร้อมด้วยหลอดไฟส่องสว่าง
- ควบคุมการทำงานด้วยระบบดิจิตอล
- จานหมุน 1 ชิ้น และตะแกรงย่างขนาดเล็ก 1 ชิ้น
- พลังงานรวมที่ใช้: 1,450 วัตต์
- แรงดันไฟฟ้าที่ใช้งาน: 220-240 โวลต์, 50/60 เฮิรตซ์
- กำลังไมโครเวฟ 900 วัตต์ กำลังระบบอบย่าง 1,000 วัตต์

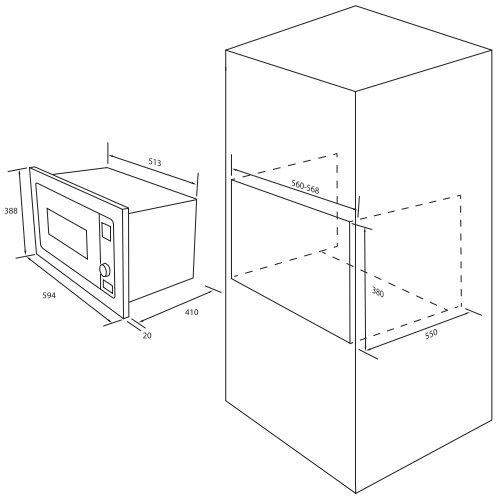

- ขนาดผลิตภัณฑ์(ก x ล x ส): 594 x 410 x 388 มม.
- ขนาดติดตั้ง(ก x ล x ส): 560 x 550 x 380 มม.

Auto

WARRANTY 3 YEARS

FREESTANDING MICROWAVE
HH-MW25
Cat. No. 495.06.402

Price: ~~8,350.-~~
Special: **6,900.-**

- Material: Glass/Stainless Steel
- Combination of microwave oven, capacity 25 liters
- Defrost by weight, defrost by Time,
- Electronic clock, 30 sec plus
- Cooking end signal, permatron protection
- Cavity enamel coating, Interior lighting
- Digital control
- 1 Glass turntable and 1 grill rack
- Electrical connection rating: 1,450 W
- Voltage: 220-240 V, 50/60 Hz
- Microwave power 900 W, grill power: 1,000 W

- วัสดุ: กระจก/สแตนเลสสตีล
- ฟังก์ชันการผสมผสานระหว่างเตาอบและไมโครเวฟ, ขนาดความจุ 25 ลิตร
- ละลายอาหารแช่แข็งได้โดยน้ำหนักและตั้งเวลา
- ตั้งเวลาเครื่องแบบดิจิตอลและอุ่นเร่งด่วน 30 วินาที
- สัญญาณเมื่อปรุงอาหารเสร็จพร้อมแผงป้องกันคลื่นไมโครเวฟ
- ผนังด้านในเคลือบด้วยอีนาเมล พร้อมด้วยหลอดไฟส่องสว่าง
- ควบคุมการทำงานด้วยระบบดิจิตอล
- จานหมุน 1 ชิ้น และตะแกรงย่างขนาดเล็ก 1 ชิ้น
- พลังงานรวมที่ใช้: 1,450 วัตต์
- แรงดันไฟฟ้าที่ใช้งาน: 220-240 โวลต์, 50/60 เฮิรตซ์
- กำลังไมโครเวฟ 900 วัตต์ กำลังระบบอบย่าง 1,000 วัตต์

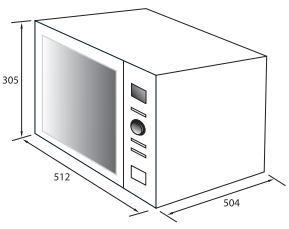

- ขนาดผลิตภัณฑ์(ก x ล x ส): 512 x 504 x 305 มม.
- ขนาดของช่องอบย่าง(ก x ล x ส): 330 x 347 x 228 มม.

We reserve the right to change model and specifications without notice. All prices incl. VAT. (HA DIY 2017)
ขอสงวนสิทธิ์ในการเปลี่ยนแปลงเนื้อหาและรายละเอียดสินค้า ในกรณีผิดพลาดจากการพิมพ์ โดยไม่ต้องแจ้งให้ทราบล่วงหน้า ราคาที่ปรากฏในเล่มได้รวมภาษีเรียบร้อยแล้ว (HA DIY 2560)

INDUCTION COOKING TECHNOLOGY
เทคโนโลยีการปรุงอาหารด้วยเตาคลื่นแม่เหล็กไฟฟ้า

Safe Cooking

Häfele induction hobs are buil with extra safety features that enable you to cook with ease. There are no open flames and it's only your pot that is heated up while cooking. If there's no contact wiht a pot, the heating stops automatically. The small object safety feature ensures that the hob will not be activated by any other extraneous object-such as a tea spoon that might have accidentally been dropped on the hob.

ปรุงอาหารด้วย ความปลอดภัย

เตาคลื่นแม่เหล็กไฟฟ้าของ เฮเฟเล่ สร้างสรรค์ขึ้นพร้อมคุณสมบัติด้านความปลอดภัยพิเศษที่ช่วยให้ปรุงอาหารได้ง่ายๆ ไม่มีเปลวไฟเกิดขึ้น ขณะที่ปรุงอาหารมีเพียงภาชนะที่วางไว้บนเตาเท่านั้นที่จะร้อนขึ้น หากไม่มีการสัมผัสกับหม้อ ระบบทำความร้อนจะหยุดทำงานโดยอัตโนมัติ ด้วยระบบความปลอดภัยนี้จึงมั่นใจได้ว่าเตาจะไม่เปิดทำงานเมื่อสัมผัสกับวัตถุภายนอกอื่นๆ เช่น ช้อนชา ซึ่งอาจเผลอทำหล่นลงบนเตา

Quick & Easy Cleaning

Since the vitroceramic surface doesn't heat up, overspilled food won't burn on the hob, which makes it easy to clean.

ทำความสะอาดง่าย ไม่เปลืองแรง

เนื่องจากหน้าเตาคลื่นแม่เหล็กไฟฟ้าจะไม่มีความร้อน ดังนั้น อาหารที่หกล้นออกมาจึงไม่ไหม้จนแห้งติดกับหน้าเตา ทำให้เช็ดทำความสะอาดง่ายและได้สะดวก

Safety, Efficiency and Cleanliness

This is the latest and most efficient cooking technology available. Induction hobs heat up only when there's a pot on the vitroceramic surface, while the rest of it gets barely warm.

When the pot is placed on the induction zone, this magnetic field transfers heat directly to the cooking pan. The only result is a rapid increase in food temperature that can be precisely regulatied.

ความปลอดภัยประสิทธิภาพ และความสะอาด

เทคโนโลยีการปรุงอาหารนี้เป็นเทคโนโลยีใหม่ล่าสุด และมีประสิทธิภาพสูงสุด เตาคลื่นแม่เหล็กไฟฟ้าจะร้อนขึ้นเมื่อวางภาชนะไว้บนหน้าเตา ขณะที่บริเวณอื่นโดยรอบจะแค่รู้สึกอุ่นๆ เท่านั้น

เมื่อวางภาชนะไว้บนส่วนที่เหนี่ยวนำ สนามแม่เหล็กไฟฟ้าจะส่งผ่านความร้อนไปยังภาชนะที่ใช้ปรุงอาหารโดยตรง จึงทำให้อาหารมีอุณหภูมิสูงขึ้นอย่างรวดเร็ว นอกจากนี้ยังสามารถควบคุมอุณหภูมิได้อย่างแม่นยำ

We reserve the right to change model and specifications without notice. All prices incl. VAT. (HA DIY 2017)
ขอสงวนสิทธิ์ในการเปลี่ยนแปลงเนื้อหาและรายละเอียดสินค้า ในกรณีผิดพลาดจากการพิมพ์ โดยไม่ต้องแจ้งให้ทราบล่วงหน้า ราคาที่ปรากฏในเล่มได้รวมภาษีเรียบร้อยแล้ว (HA DIY 2560)

HÄFELE

SMART INDUCTION HOB

TASTE DESIRE

Run your fingers over the ice-cool surface of shatterproof ceramic glass. Marvel at ergo-touch details inbuilt with intelligent sensors that steer temperature settings. Feel your heartbeat pick up for the Induction Hob that leaves you breathless.

Flood your senses with a work of art.

Made in Europe

We reserve the right to change model and specifications without notice. All prices incl. VAT. (HA DIY 2017)
ขอสงวนสิทธิ์ในการเปลี่ยนแปลงเนื้อหาและรายละเอียดสินค้า ในกรณีผิดพลาดจากการพิมพ์ โดยไม่ต้องแจ้งให้ทราบล่วงหน้า ราคาที่ปรากฏในเล่มได้รวมภาษีเรียบร้อยแล้ว (HA DIY 2560)

HÄFELE

performance

- **induction top** heats only at contact points and stops when pan is removed
- **slider control** to adjust to different heat levels
- **booster** increases heat by 50% through “borrowing” power from another zone

- ด้วยระบบการเหนี่ยวนำความร้อนเฉพาะจุดและสิ้นสุดการทำงานเมื่อยกภาชนะออก
- เพียงเลื่อนสไลด์เพื่อเลือกระดับความร้อนที่ต้องการ
- เร่งระดับความร้อนเพิ่มขึ้นถึง 50% โดยการดึงพลังจากโซนอื่นๆ มาใช้

design

- **ceramic glass top**
- **bevelled glass sides**

- ด้วยกระจกเซรามิคคุณภาพ
- และขอบกระจกด้านข้างที่เจียระไนอย่างสวยงาม

safety

- **residual heat** indicator displays “h”
- when cooktop is switched off but still hot overflow safety device detects
- **overflows** and cooktop automatically switches off, with a warning sound

- เมื่อมีความร้อนคงเหลือจะแสดงสัญลักษณ์ “h”
- เมื่อใช้งานเตาเสร็จและทำการปิดเตา อุปกรณ์ความปลอดภัยยังคงทำงาน
- เมื่อเกิดการล้นที่บริเวณภาชนะระบบจะปิดโดยอัตโนมัติพร้อมเสียงเตือนปิดการทำงาน

We reserve the right to change model and specifications without notice. All prices incl. VAT. (HA DIY 2017)
ขอสงวนสิทธิ์ในการเปลี่ยนแปลงเนื้อหาและรายละเอียดสินค้า ในกรณีผิดพลาดจากการพิมพ์ โดยไม่ต้องแจ้งให้ทราบล่วงหน้า ราคาที่ปรากฏในเล่มได้รวมภาษีเรียบร้อยแล้ว (HA DIY 2560)

INDUCTION HOB: ICONIC SERIES
เตาอินดักชั่น: ไอโคนิค ซีรี่ย์

HH-I604B
Cat. No. 495.06.056

Price: ~~49,900.-~~
Special: **30,900.-**

- Material: Black ceramic glass top
- 4 inducton cooking zones all zone Ø220x190 mm (2,200/3,500 W)
- Slider control 9 levels
- Booster function
- Residual heat indicators, Child lock
- Bridge zone function
- Stop & Go function
- Overflow safety device system
- Electrical connection rating: 7,400 W
- Voltage: 230 V, 50 Hz

- วัสดุ: กระจกเซรามิคสีดำ
- 4 หัวเตาอินดักชั่น ทุกโซนประกอบอาหาร ขนาดเส้นผ่าศูนย์กลาง 220x190 มม. (2,200/3,500 วัตต์)
- ควบคุมการทำงานแบบเลื่อนสัมผัสสไลด์ 9 ระดับ
- ฟังก์ชันเร่งความร้อนอย่างรวดเร็วทั้ง 4 หัวเตา
- ระบบแสดงความร้อนคงเหลือ, ฟังก์ชันล็อคการทำงานจากเด็ก
- ฟังก์ชัน Bridge zone
- ฟังก์ชันการหยุดทำงานชั่วคราว
- ฟังก์ชันควบคุมการเดือด
- พลังงานรวมที่ใช้: 7,400 วัตต์
- แรงดันไฟฟ้าที่ใช้งาน: 230 โวลต์, 50 เฮิรตซ์

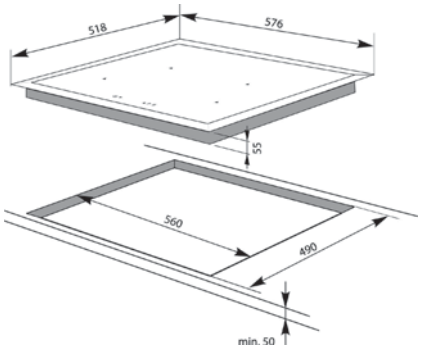

- ขนาดผลิตภัณฑ์(ก x ล x ส): 576 x 518 x 55 มม.
- ขนาดติดตั้ง(ก x ล x ส): 560 x 490 x 50 มม.

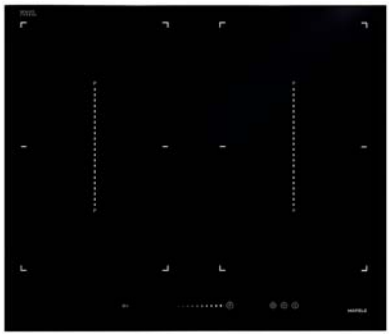

HH-I604B LED-S
Cat. No. 495.06.058

Price: ~~51,900.-~~
Special: **32,900.-**

- Material: Black ceramic glass top
- 4 inducton cooking zones all zone Ø220x190 mm (2,200/3,500 W)
- Slider control 9 levels
- Booster function
- Residual heat indicators, Child lock
- Bridge zone function
- Stop & Go function
- Overflow safety device system
- Electrical connection rating: 7,400 W
- Voltage: 230 V, 50 Hz
- With LED strip light for working status

- วัสดุ: กระจกเซรามิคสีดำ
- 4 หัวเตาอินดักชั่น ทุกโซนประกอบอาหาร ขนาดเส้นผ่าศูนย์กลาง 220x190 มม. (2,200/3,500 วัตต์)
- ควบคุมการทำงานแบบเลื่อนสัมผัสสไลด์ 9 ระดับ
- ฟังก์ชันเร่งความร้อนอย่างรวดเร็วทั้ง 4 หัวเตา
- ระบบแสดงความร้อนคงเหลือ, ฟังก์ชันล็อคการทำงานจากเด็ก
- ฟังก์ชัน Bridge zone
- ฟังก์ชันการหยุดทำงานชั่วคราว
- ฟังก์ชันควบคุมการเดือด
- พลังงานรวมที่ใช้: 7,400 วัตต์
- แรงดันไฟฟ้าที่ใช้งาน 230 โวลต์, 50 เฮิรตซ์
- แถบไฟแอลอีดีสีแดงคาดยาวแสดงสถานะการทำงาน

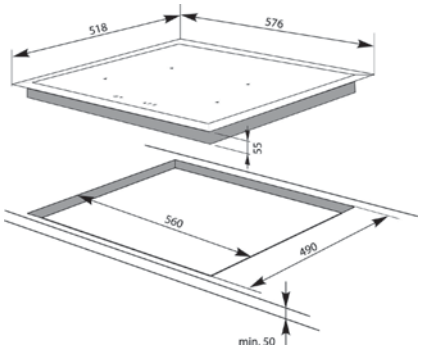

- ขนาดผลิตภัณฑ์(ก x ล x ส): 576 x 518 x 55 มม.
- ขนาดติดตั้ง(ก x ล x ส): 560 x 490 x 50 มม.

We reserve the right to change model and specifications without notice. All prices incl. VAT. (HA DIY 2017)
ขอสงวนสิทธิ์ในการเปลี่ยนแปลงเนื้อหาและรายละเอียดสินค้า ในกรณีผิดพลาดจากการพิมพ์ โดยไม่ต้องแจ้งให้ทราบล่วงหน้า ราคาที่ปรากฏในเล่มได้รวมภาษีเรียบร้อยแล้ว (HA DIY 2560)

INDUCTION AND RADIANT HOB: DELUXE SERIES

เตาอินดักชั่นและเตาไฟฟ้ากระจกเซรามิค: เดอลุกซ์ ซีรี่ย์

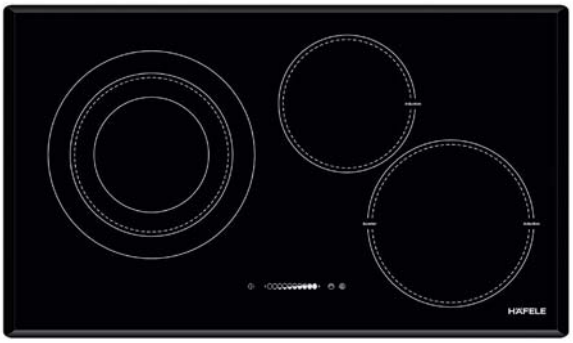

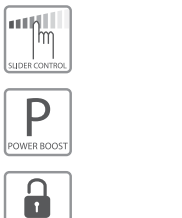

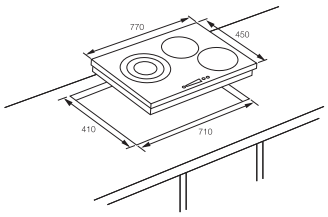

- ขนาดผลิตภัณฑ์(ก x ล): 770 x 450 มม.
- ขนาดติดตั้ง(ก x ล): 710 x 410 มม.

HH-M773A

Cat. No. 495.06.023

Price: ~~42,800.-~~
Special: **37,900.-**

- Material: Ceramic glass top, 4 side bevelled
- 2 Induction and radiant 1 cooking zones
  Left: Ø140/210/270 mm. (1,050/1,950/2,700 W)-Radiant
  Middle: Ø180 mm. (1,400 W)-Induction
  Right: Ø220 mm. (2,300/3,000 W)-Induction
- Slider control 9 level
- Booster function
- Automatic pan recognition sensor
- Timer function
- Residual heat indicator
- Child lock
- Overflow safety device system
- Electrical connection rating: 6,400 W
- Voltage: 220-240 V, 50/60 Hz

- วัสดุ: กระจกเซรามิค, ตัดตกแต่งขอบ 4 ด้าน
- 2 หัวเตาอินดักชั่นและ 1 หัวเตาไฟฟ้า
  ด้านซ้ายขนาด: Ø140/210/270 มม. (1,050/1,950/2,700 วัตต์)-หัวเตาไฟฟ้า
  ตรงกลางขนาด: Ø180 มม. (1,400 วัตต์)-หัวเตาอินดักชั่น
  ด้านขวาขนาด: Ø220 มม. (2,300/3,000 วัตต์)-หัวเตาอินดักชั่น
- ควบคุมแบบเลื่อนสัมผัสสไลด์ 9 ระดับ
- ฟังก์ชันเร่งความร้อนพิเศษ
- ฟังก์ชันการรับรู้ภาชนะ
- ฟังก์ชันตั้งเวลาปิดอัตโนมัติ
- ฟังก์ชันแสดงความร้อนคงเหลือ
- ฟังก์ชันล็อคการทำงานจากเด็ก
- ฟังก์ชันควบคุมการเดือด
- พลังงานรวมที่ใช้: 6,400 วัตต์
- แรงดันไฟฟ้าที่ใช้งาน: 220-240 โวลต์, 50/60 เฮิรตซ์

We reserve the right to change model and specifications without notice. All prices incl. VAT. (HA DIY 2017)
ขอสงวนสิทธิ์ในการเปลี่ยนแปลงเนื้อหาและรายละเอียดสินค้า ในกรณีผิดพลาดจากการพิมพ์ โดยไม่ต้องแจ้งให้ทราบล่วงหน้า ราคาที่ปรากฏในเล่มได้รวมภาษีเรียบร้อยแล้ว (HA DIY 2560)

INDUCTION HOB: DELUXE SERIES
เตาอินดักชั่น: เดอลุกซ์ ซีรี่ย์

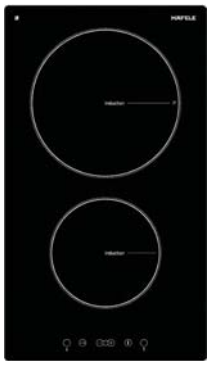

HH-VI302T
Cat. No. 495.06.024

Price: ~~29,900.-~~
Special: **22,900.-**

- Material: Ceramic glass top, 2 Induction cooking zones
  Front Ø160 mm (1,400 W)
  Rear Ø200 mm (2,300/3,000 W) -Powerboost
- Powerboost function (P)
- Touch control, Child lock
- Timer 1-99 minutes
- Over-heating protection
- Operating time limitation, Residual heat indicator
- Electrical connection rating: 3,700 W
- Voltage: 220-240 V, 50/60 Hz

- วัสดุ: กระจกเซรามิค, 2 หัวเตาอินดักชั่น
  ด้านหน้าขนาด Ø160 มม. (กำลังไฟ 1,400 วัตต์)
  ด้านหลังขนาด Ø200 มม. (กำลังไฟ 2,300/3,000 วัตต์) - Powerboost
- ฟังก์ชันเร่งความร้อนอย่างรวดเร็ว (P)
- ระบบควบคุมแบบสัมผัส ระบบล็อคเพื่อความปลอดภัยสำหรับเด็ก
- ฟังก์ชันตั้งเวลาปิดอัตโนมัติ 1-99 นาที
- ระบบตัดการทำงานเมื่อความร้อนเกิน
- ระบบตัดการทำงานเมื่อเปิดเตาทิ้งไว้นานเกินกำหนด
  ฟังก์ชันแสดงความร้อนคงเหลือ
- พลังงานรวมที่ใช้: 3,700 วัตต์
- แรงดันไฟฟ้าที่ใช้งาน: 220-240 โวลต์, 50/60 เฮิรตซ์

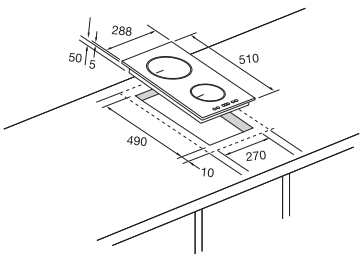

- ขนาดผลิตภัณฑ์(ก x ล): 288 x 510 มม.
- ขนาดติดตั้ง(ก x ล): 270 x 490 มม.

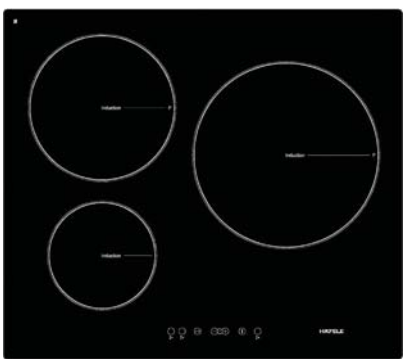

HH-VI603T
Cat. No. 495.06.025

Price: ~~37,900.-~~
Special: **35,900.-**

- Material: Ceramic glass top, 3 Induction cooking zones
  Front left: Ø160 mm (1,400 W)
  Rear left: Ø200 mm (2,300/3,000 W) -Powerboost
  Front right: Ø250 mm (2,300/3,000 W) -Powerboost
- Powerboost function (P)
- Touch control, Child lock
- Timer 1-99 minutes
- Over-heating protection
- Operating time limitation, Residual heat indicator
- Electrical connection rating: 6,700W
- Voltage: 220-240 V, 50/60 Hz

- วัสดุ: กระจกเซรามิค, 2 หัวเตาอินดักชั่น
  ด้านหน้าซ้ายขนาด Ø160 มม. (กำลังไฟ 1,400 วัตต์)
  ด้านหลังซ้ายขนาด Ø200 มม. (กำลังไฟ 2,300/3,000 วัตต์) -Powerboost
  หัวเตาด้านหน้าขวาขนาด Ø250 มม. (กำลังไฟ 2,300/3,000 วัตต์) -Powerboost
- ฟังก์ชันเร่งความร้อนอย่างรวดเร็ว (P)
- ระบบควบคุมแบบสัมผัส ระบบล็อคเพื่อความปลอดภัยสำหรับเด็ก
- ฟังก์ชันตั้งเวลาปิดอัตโนมัติ 1-99 นาที
- ระบบตัดการทำงานเมื่อความร้อนเกิน
- ระบบตัดการทำงานเมื่อเปิดเตาทิ้งไว้นานเกินกำหนด
  ฟังก์ชันแสดงความร้อนคงเหลือ
- พลังงานรวมที่ใช้: 6,700 วัตต์
- แรงดันไฟฟ้าที่ใช้งาน: 220-240 โวลต์, 50/60 เฮิรตซ์

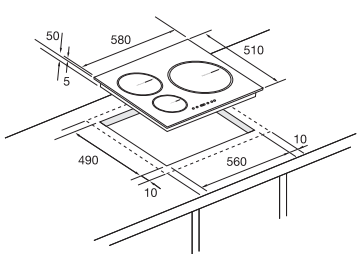

- ขนาดผลิตภัณฑ์(ก x ล): 580 x 510 มม.
- ขนาดติดตั้ง(ก x ล): 560 x 490 มม.

We reserve the right to change model and specifications without notice. All prices incl. VAT. (HA DIY 2017)
ขอสงวนสิทธิ์ในการเปลี่ยนแปลงเนื้อหาและรายละเอียดสินค้า ในกรณีผิดพลาดจากการพิมพ์ โดยไม่ต้องแจ้งให้ทราบล่วงหน้า ราคาที่ปรากฏในเล่มได้รวมภาษีเรียบร้อยแล้ว (HA DIY 2560)

We reserve the right to change model and specifications without notice. All prices incl. VAT. (HA DIY 2017)
ขอสงวนสิทธิ์ในการเปลี่ยนแปลงรุ่นและรายละเอียดสินค้า ในกรณีผิดพลาดจากการพิมพ์ โดยไม่ต้องแจ้งให้ทราบล่วงหน้า ราคาที่ปรากฏในเล่มได้รวมภาษีเรียบร้อยแล้ว (HA DIY 2560)

< EUROPEAN GLASS CERAMIC

Hi quality of Glass ceramic-Eurokera which is resisting to heat and cold, even to extreme temperature changes.
กระจกเซรามิค คุณภาพสูง จากยุโรป - EuroKera ซึ่งทนทานต่อความร้อนสูง และเย็น รวมถึงทนต่อความเปลี่ยนแปลงของอุณหภูมิอย่างรวดเร็ว

< GERMAN HEATING ELEMENT

With German NO.1 heating element producer
หัวเตาคุณภาพสูง จากผู้ผลิตอันดับ 1 ของเยอรมัน

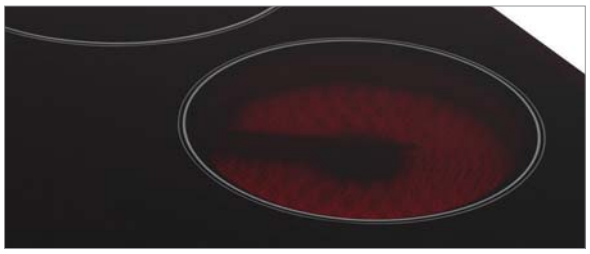

< CERAMIC HOB

Reach maximum heat in few seconds, heat evenly distributed across whole cooking zone
เตาไฟฟ้ากระจกเซรามิคทำความร้อนสู้ระดับสูงสุดอย่างรวดเร็ว ความร้อนจะแผ่ทั่วพื้นที่หัวปรุงอาหาร

< RESIDUAL HEAT INDICATOR (H)

Residual energy indicators illuminate to reveal which zones of hob are still radiating heat and should not be touched.
สัญลักษณ์แสดงความร้อนที่หลงเหลือของหัวเตา (H) เพื่อความปลอดภัยเตาจะแสดงความร้อนคงเหลือ โดยแสดงสัญลักษณ์ H เพื่อระบุว่าบริเวณหัวเตานั้น ยังมีความร้อนหลงเหลืออยู่และไม่ควรสัมผัส

< KEEP WARM FUNCTION (U)

ฟังก์ชันการอุ่นอาหารจะใช้สำหรับอาหารที่ปรุงเสร็จแล้วให้มีความร้อนอยู่เสมอ

< AUTOMATIC FAST HEATING (A)

Preheats the burner on maximum power in order to bring it rapidly up to the required temperature. After a given time interval, the power level returns spontaneously to the established setting.It may be switched on in any of the hotplates for all power settings except for setting "9" where power is set at maximum all the time.
ฟังก์ชันเร่งความร้อน (A) ฟังก์ชันนี้จะอุ่นเตาด้วยระดับพลังงานที่สูงเพื่อให้อุณภูมิสูงขึ้นอย่างรวดเร็ว หลังจากนั้นพลังงานจะลดลงมาสู่ค่าที่ตั้งไว้เริ่มต้น

We reserve the right to change model and specifications without notice. All prices incl. VAT. (HA DIY 2017)
ขอสงวนสิทธิ์ในการเปลี่ยนแปลงเนื้อหาและรายละเอียดสินค้า ในกรณีผิดพลาดจากการพิมพ์ โดยไม่ต้องแจ้งให้ทราบล่วงหน้า ราคาที่ปรากฏในเล่มได้รวมภาษีเรียบร้อยแล้ว (HA DIY 2560)

SCHOTT CERAN®

Thanks to the innovative production process developed and patented by SCHOTT, all Häfele glass hobs are manufactured without the use of arsenic or heavy metals. This solution, unique in the world, ensures measurable benefits for the natural environment. At the end of their long lifespan, Häfele ceramic hobs may be recycled and reused as construction material.

Look after the environment with SCHOTT Ceran and Häfele.

ขอบคุณกระบวนการผลิตและนวัตกรรมที่พัฒนาซึ่งจดสิทธิบัตรโดย SCHOTT, ซึ่งกระจกเตาของ Häfele ทั้งหมดผลิตขึ้นโดยไม่ต้องใช้สารหนูหรือโลหะหนักเจือปน ซึ่งเป็นคำตอบและเป็นเอกลักษณ์เฉพาะตัวของโลกช่วยทำให้มั่นใจถึงผลประโยชน์ที่วัดได้สำหรับสภาพแวดล้อมทางธรรมชาติ ในท้ายที่สุดด้วยอายุการใช้งานที่ยาวนาน กระจกเตาของ Häfele อาจนำมารีไซเคิลและนำกลับมาใช้ใหม่ได้เป็นวัสดุก่อสร้าง

ดูแลสภาพแวดล้อมด้วยกระจก SCHOTT Ceran และ Häfele

We reserve the right to change model and specifications without notice. All prices incl. VAT. (HA DIY 2017)
ขอสงวนสิทธิ์ในการเปลี่ยนแปลงเนื้อหาและรายละเอียดสินค้า ในกรณีผิดพลาดจากการพิมพ์ โดยไม่ต้องแจ้งให้ทราบล่วงหน้า ราคาที่ปรากฏในเล่มได้รวมภาษีเรียบร้อยแล้ว (HA DIY 2560)

CERAMIC HOB: DELUXE SERIES

เตาไฟฟ้ากระจกเซรามิค: เดอลุกซ์ ซีรี่ย์

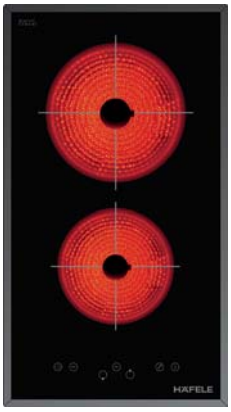

NEW!

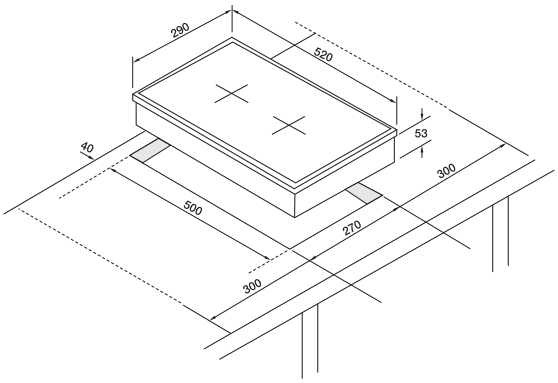

- ขนาดผลิตภัณฑ์ (ก x ล x ส): 290 x 520 x 53 มม.
- ขนาดติดตั้ง (ก x ล): 270 x 500 มม.

HH-302SCGCN

Cat. No. 495.06.059

Price: ~~15,900.-~~

Special: **7,990.-**

- Material: Ceramic glass top 2 cooking zones
  Front Ø165 mm (1,200 W)
  Front Ø200 mm (1,800 W)
- Touch control
- 9 stage power setting
- Child lock
- Timer 1-99 minutes, Over-heating protection
- Operating time limitation
- Residual heat indicator
- Electrical connection rating: 3,000 W
- Voltage: 220-240 V, 50/60 Hz

- วัสดุ: กระจกเซรามิค 2 หัวเตาไฟฟ้า
  ด้านหน้าขวาขนาด Ø165 มม. (1,200 วัตต์)
  ด้านหลังขวาขนาด Ø200 มม. (1,800 วัตต์)
- ระบบควบคุมแบบสัมผัส
- ระดับความร้อน 9 ระดับ
- ระบบล็อคเพื่อความปลอดภัยสำหรับเด็ก
- ฟังก์ชันตั้งเวลาปิดอัตโนมัติ 1-99 นาที, ระบบตัดการทำงานเมื่อความร้อนเกิน
- ระบบตัดการทำงานเมื่อเปิดเตาทิ้งไว้นานเกินกำหนด
- ฟังก์ชันแสดงความร้อนคงเหลือ
- พลังงานรวมที่ใช้: 3,000 วัตต์
- แรงดันไฟฟ้าที่ใช้งาน: 220-240 โวลต์, 50/60 เฮิรตซ์

We reserve the right to change model and specifications without notice. All prices incl. VAT. (HA DIY 2017)
ขอสงวนสิทธิ์ในการเปลี่ยนแปลงเนื้อหาและรายละเอียดสินค้า ในกรณีผิดพลาดจากการพิมพ์ โดยไม่ต้องแจ้งให้ทราบล่วงหน้า ราคาที่ปรากฏในเล่มได้รวมภาษีเรียบร้อยแล้ว (HA DIY 2560)

CERAMIC HOB: DELUXE SERIES
เตาไฟฟ้ากระจกเซรามิค: เดอลุกซ์ ซีรี่ย์

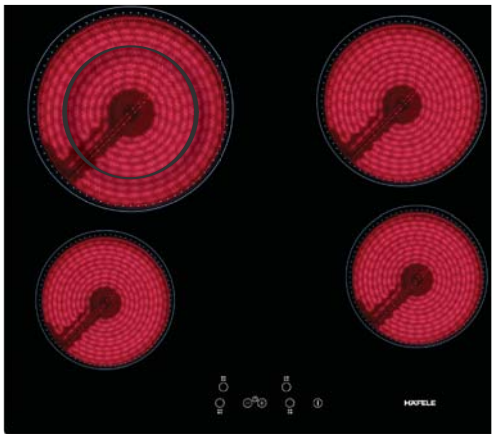

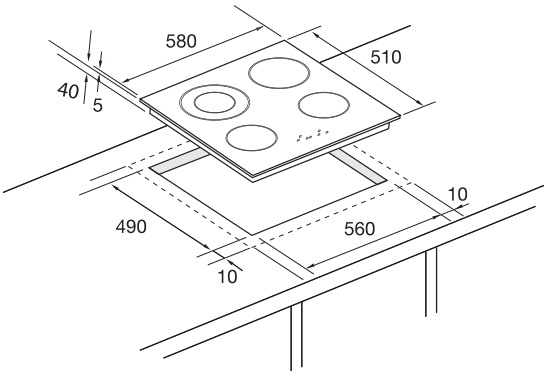

- ขนาดผลิตภัณฑ์(ก x ล): 580 x 510 มม.
- ขนาดติดตั้ง(ก x ล): 560 x 490 มม.

HH-VR604T
Cat. No. 495.06.028

Price: ~~29,900~~.-
Special: **22,990.-**

- Material: Ceramic glass top, 4 cooking zones
  Front left Ø140 mm (1,200 W)
  Rear left Ø210/120 mm (2,200/ 750 W)
  and the special function able to use heat only inner cooking zone
  Front right Ø140 mm (1,200 W)
  Rear right Ø180 mm (1,800 W)
- Touch control
- Child lock
- Timer 1-99 minutes
- Over-heating protection
- Keep warm function (U)
- Automatic fast heating (A)
- Over-heating protection
- Operating time limitation
- Residual heat indicator
- Electrical connection rating: 6,400 W
- Voltage: 220-240 V, 50/60 Hz

- วัสดุ: กระจกเซรามิค, 4 หัวเตาไฟฟ้า
  ด้านหน้าขวาขนาด Ø140 มม. (1,200 วัตต์)
  ด้านหลังขวาขนาด Ø210/120 มม. (2,200/750 วัตต์)
  และฟังก์ชันพิเศษ เลือกให้ความร้อนเฉพาะวงใน
  ด้านหน้าซ้ายขนาด Ø140 มม. (1,200 วัตต์)
  ด้านหลังซ้ายขนาด Ø180 มม. (1,800 วัตต์)
- ระบบควบคุมแบบสัมผัส
- ระบบล็อคเพื่อความปลอดภัยสำหรับเด็ก
- ฟังก์ชันตั้งเวลาปิดอัตโนมัติ 1-99 นาที
- ระบบตัดการทำงานเมื่อความร้อนเกิน
- ฟังก์ชันอุ่นอาหาร (U)
- ฟังก์ชันเร่งความร้อน (A)
- ระบบตัดการทำงานเมื่อความร้อนเกิน
- ระบบตัดการทำงานเมื่อเปิดเตาทิ้งไว้นานเกินกำหนด
- ฟังก์ชันแสดงความร้อนคงเหลือ
- พลังงานรวมที่ใช้: 6,400 วัตต์
- แรงดันไฟฟ้าที่ใช้งาน: 220-240 โวลต์, 50/60 เฮิรตซ์

We reserve the right to change model and specifications without notice. All prices incl. VAT. (HA DIY 2017)
ขอสงวนสิทธิ์ในการเปลี่ยนแปลงเนื้อหาและรายละเอียดสินค้า ในกรณีผิดพลาดจากการพิมพ์ โดยไม่ต้องแจ้งให้ทราบล่วงหน้า ราคาที่ปรากฏในเล่มได้รวมภาษีเรียบร้อยแล้ว (HA DIY 2560)

CERAMIC HOB: DELUXE SERIES
เตาไฟฟ้ากระจกเซรามิค: เดอลุกซ์ ซีรี่ย์

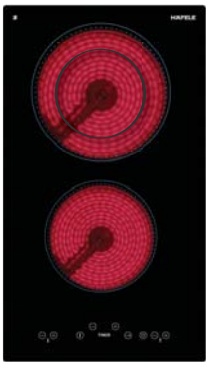

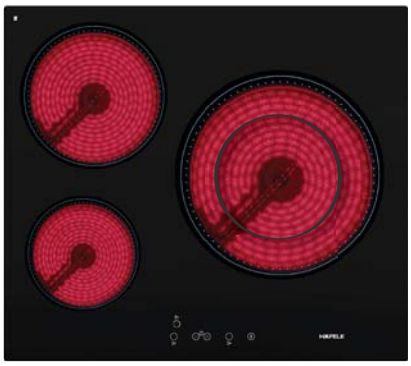

HH-VI302T
Cat. No. 495.06.026

Price: ~~18,900.-~~
Special: **13,900.-**

- Material: Ceramic glass top, 2 Induction cooking zones
  Front Ø140 mm (1,200 W)
  Rear Ø180 mm (1,700/700 W)
  and the special function able to use heat only inner cooking zone
- Touch control, Child lock
- Timer 1-99 minutes
- Over-heating protection
- Operating time limitation
- Residual heat indicator
- Electrical connection rating: 2,900 W
- Voltage: 220-240 V, 50/60 Hz

- วัสดุ: กระจกเซรามิค, 2 หัวเตาไฟฟ้า
  ด้านหน้าขนาด Ø140 มม. (1,200 วัตต์)
  ด้านหลังขนาด Ø180/120 มม. (1,700/700 วัตต์)
  และฟังก์ชันพิเศษ เลือกให้ความร้อนเฉพาะวงใน
- ระบบควบคุมแบบสัมผัส, ระบบล็อคเพื่อความปลอดภัยสำหรับเด็ก
- ฟังก์ชันตั้งเวลาปิดอัตโนมัติ 1-99 นาที
- ระบบตัดการทำงานเมื่อความร้อนเกิน
- ระบบตัดการทำงานเมื่อเปิดเตาทิ้งไว้นานเกินกำหนด
- ฟังก์ชันแสดงความร้อนคงเหลือ
- พลังงานรวมที่ใช้: 2,900 วัตต์
- แรงดันไฟฟ้าที่ใช้งาน: 220-240 โวลต์, 50/60 เฮิรตซ์

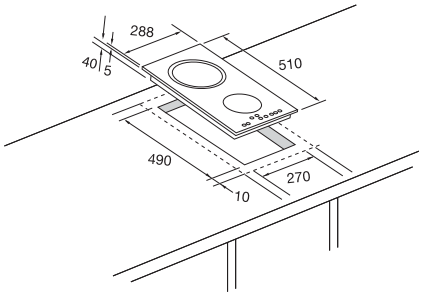

- ขนาดผลิตภัณฑ์(ก x ล): 288 x 510 มม.
- ขนาดติดตั้ง(ก x ล): 270 x 490 มม.

HH-VI603T
Cat. No. 495.06.027

Price: ~~37,450.-~~
Special: **25,900.-**

- Material: Ceramic glass top, 3 Induction cooking zones
  Front left: Ø140 mm (1,200 W)
  Rear left: Ø180 mm (1,800 W)
  Front right: Ø270/210 mm (2,700/1,950 W)
  and the special function able to use heat only inner cooking zone
- Touch control, Child lock
- Timer 1-99 minutes
- Over-heating protection
- Operating time limitation, Residual heat indicator
- Keep warm function (U), Automatic fast heating (A)
- Electrical connection rating: 5,700 W
- Voltage: 220-240 V, 50/60 Hz

- วัสดุ: กระจกเซรามิค, 3 หัวเตาอินดักชั่น
  ด้านหน้าซ้ายขนาด Ø140 มม. (กำลังไฟ 1,200 วัตต์)
  ด้านหลังซ้ายขนาด Ø180 มม. (กำลังไฟ 1,800 วัตต์)
  หัวเตาด้านหน้าขวาขนาด Ø270/210 มม. (กำลังไฟ 2,700/1,950 วัตต์)
  และฟังก์ชันพิเศษ เลือกใช้ความร้อนเฉพาะวงใน
- ระบบควบคุมแบบสัมผัส, ระบบล็อคเพื่อความปลอดภัยสำหรับเด็ก
- ฟังก์ชันตั้งเวลาปิดอัตโนมัติ 1-99 นาที
- ระบบตัดการทำงานเมื่อความร้อนเกิน
- ระบบตัดการทำงานเมื่อเปิดเตาทิ้งไว้นานเกินกำหนด ฟังก์ชันแสดงความร้อนคงเหลือ
- ฟังก์ชันอุ่นอาหาร (U), ฟังก์ชันเร่งความร้อน (A)
- พลังงานรวมที่ใช้: 5,700 วัตต์
- แรงดันไฟฟ้าที่ใช้งาน: 220-240 โวลต์, 50/60 เฮิรตซ์

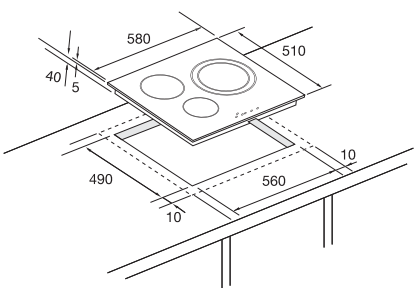

- ขนาดผลิตภัณฑ์(ก x ล): 580 x 510 มม.
- ขนาดติดตั้ง(ก x ล): 560 x 490 มม.

We reserve the right to change model and specifications without notice. All prices incl. VAT. (HA DIY 2017)
ขอสงวนสิทธิ์ในการเปลี่ยนแปลงเนื้อหาและรายละเอียดสินค้า ในกรณีผิดพลาดจากการพิมพ์ โดยไม่ต้องแจ้งให้ทราบล่วงหน้า ราคาที่ปรากฏในเล่มได้รวมภาษีเรียบร้อยแล้ว (HA DIY 2560)

CERAMIC HOB: DELUXE SERIES
เตาไฟฟ้ากระจกเซรามิค: เดอลุกซ์ ซีรี่ย์

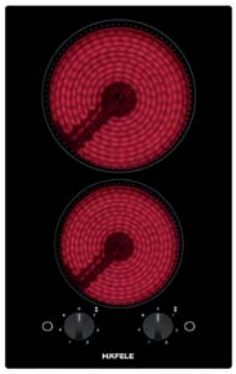

WARRANTY 3 YEARS

HH-VR302M
Cat. No. 495.06.034

Price: ~~13,380.-~~
Special: **13,900.-**

- Material: Ceramic glass top, 2 cooking zones
  Rear Ø180 mm (1,800 W)
  Front Ø140 mm (1,200 W)
- Knob control
- Residual heat indicator
- Light indicator
- Electrical connection rating: 3,000 W
- Voltage: 220-240 V, 50/60 Hz

- วัสดุ: กระจกเซรามิค, 2 หัวเตาไฟฟ้า
  หัวเตาด้านหลังขนาด Ø180 มม. (กำลัง 1,800 วัตต์)
  หัวเตาด้านหน้าขนาด Ø140 มม. (กำลัง 1,200 วัตต์)
- ปุ่มลูกบิดควบคุม
- ฟังก์ชันแสดงความร้อนคงเหลือ
- ไฟแสดงสถานะการทำงาน
- พลังงานรวมที่ใช้: 3,000 วัตต์
- แรงดันไฟฟ้าที่ใช้งาน: 220-240 โวลต์, 50/60 เฮิรตซ์

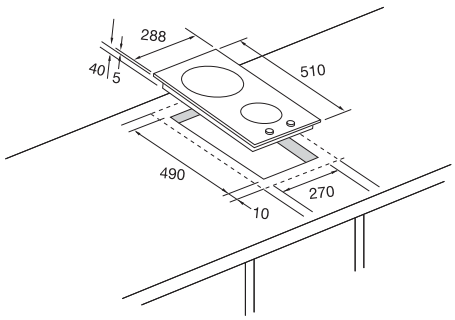

- ขนาดผลิตภัณฑ์(ก x ล): 288 × 510 มม.
- ขนาดติดตั้ง(ก x ล): 270 × 490 มม.

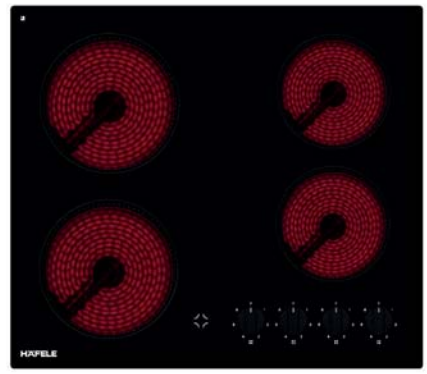

WARRANTY 3 YEARS

HH-VR604M
Cat. No. 495.06.033

Price: ~~25,680.-~~
Special: **16,900.-**

- Material: Ceramic glass top, 4 cooking zones
  Front left Ø180 mm (1,800 W)
  Rear left Ø180 mm (1,800 W)
  Front right Ø140 mm (1,200 W)
  Rear right Ø140 mm (1,200 W)
- Knob control
- Residual heat indicator
- Light indicator
- Electrical connection rating: 6,000 W
- Voltage: 220-240 V, 50/60 Hz

- วัสดุ: กระจกเซรามิค, 4 หัวเตาไฟฟ้า
  หัวเตาด้านหน้าซ้ายขนาด Ø180 มม. (กำลัง 1,800 วัตต์)
  หัวเตาด้านหลังซ้ายขนาด Ø180 มม. (กำลัง 1,800 วัตต์)
  หัวเตาด้านหน้าขวาขนาด Ø140 มม. (กำลัง 1,200 วัตต์)
  หัวเตาด้านหลังขวาขนาด Ø140 มม. (กำลัง 1,200 วัตต์)
- ปุ่มลูกบิดควบคุม
- ฟังก์ชันแสดงความร้อนคงเหลือ
- ไฟแสดงสถานะการทำงาน
- พลังงานรวมที่ใช้: 6,000 วัตต์
- แรงดันไฟฟ้าที่ใช้งาน: 220-240 โวลต์, 50/60 เฮิรตซ์

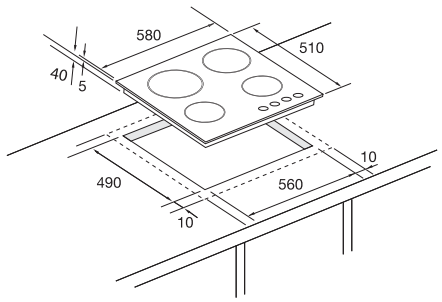

- ขนาดผลิตภัณฑ์(ก x ล): 580 × 510 มม.
- ขนาดติดตั้ง(ก x ล): 560 × 490 มม.

We reserve the right to change model and specifications without notice. All prices incl. VAT. (HA DIY 2017)
ขอสงวนสิทธิ์ในการเปลี่ยนแปลงเนื้อหาและรายละเอียดสินค้า ในกรณีผิดพลาดจากการพิมพ์ โดยไม่ต้องแจ้งให้ทราบล่วงหน้า ราคาที่ปรากฏในเล่มได้รวมภาษีเรียบร้อยแล้ว (HA DIY 2560)

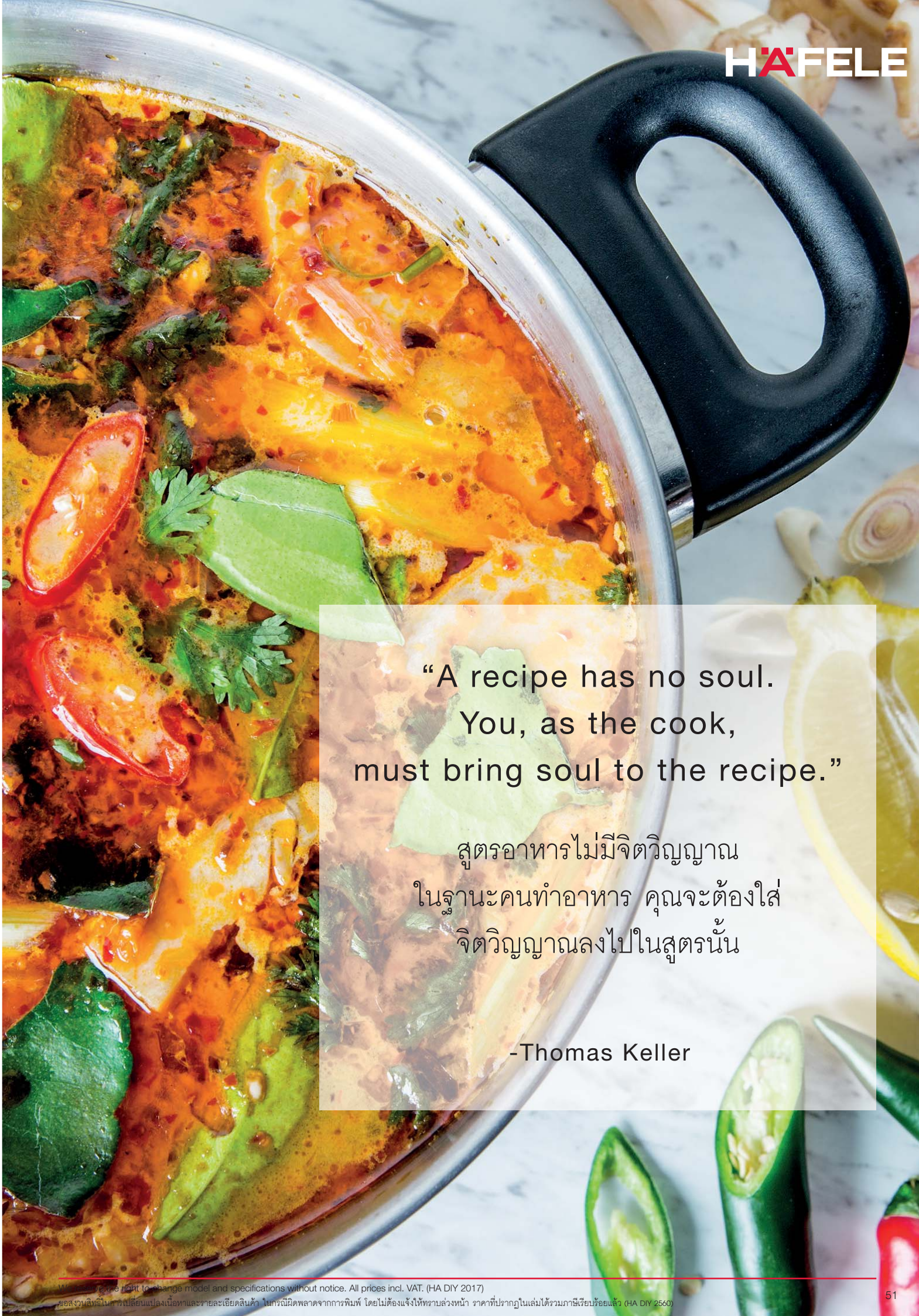

We reserve the right to change model and specifications without notice. All prices incl. VAT. (HA DIY 2017)
ขอสงวนสิทธิ์ในการเปลี่ยนแปลงเนื้อหาและรายละเอียดสินค้า ในกรณีผิดพลาดจากการพิมพ์ โดยไม่ต้องแจ้งให้ทราบล่วงหน้า ราคาที่ปรากฏในเล่มได้รวมภาษีเรียบร้อยแล้ว (HA DIY 2560)

"One cannot think well, love well, sleep well, if one has not dined well."

คนเราไม่อาจจะคิดได้ดี รักได้ดี
และนอนหลับได้ดีได้
ถ้าไม่ทานอาหารที่ดีเสียก่อน

-Virginia Woolf

We reserve the right to change model and [illegible]ons without notice. All prices incl. VAT. (HA DIY 2017)
ขอสงวนสิทธิ์ในการเปลี่ยนแปลงเนื้อหาและรายละเอียดสินค้า ในกรณีผิดพลาดจากการพิมพ์ โดยไม่ต้องแจ้งให้ทราบล่วงหน้า ราคาที่ปรากฏในเล่มได้รวมภาษีเรียบร้อยแล้ว (HA DIY 2560)

ELECTRIC HOB: DELUXE SERIES

เตาหัวเพลทไฟฟ้า: เดอลุกซ์ ซีรี่ย์

WARRANTY 3 YEARS

HH-302XS

Cat. No. 495.06.029

Price: ~~7,300.-~~
Special: **4,990.-**

- Material: Stainless steel, 2 Electric hotplates
  1 x Ø180 Electric rapid burner (2.0 kW)
  1 x Ø145 Electric rapid burner (1.5 kW)
- Front control knobs
- 6 Power levels
- Light indicator
- Electrical connection rating: 3,500 W
- Voltage: 220 V, 50 Hz

- วัสดุ: สแตนเลสสตีล, 2 หัวเพลทไฟฟ้า
  1 x หัวเพลทไฟฟ้าแบบร้อนเร็วขนาด Ø180 มม. (กำลังไฟ 2.0 กิโลวัตต์)
  1 x หัวเพลทไฟฟ้าแบบร้อนเร็วขนาด Ø145 มม. (กำลังไฟ 1.5 กิโลวัตต์)
- ปุ่มลูกบิดควบคุมด้านหน้า
- ระดับความร้อน 6 ระดับ
- ไฟแสดงสถานะการทำงาน
- พลังงานรวมที่ใช้: 3,500 วัตต์
- แรงดันไฟฟ้าที่ใช้งาน: 220 โวลต์, 50 เฮิรตซ์

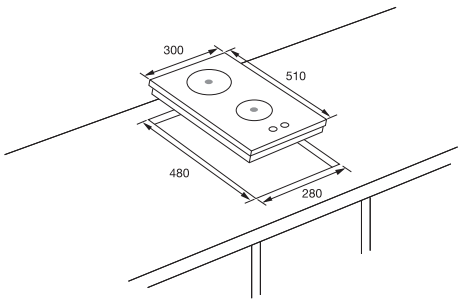

- ขนาดผลิตภัณฑ์(ก x ล): 300 x 510 มม.
- ขนาดติดตั้ง(ก x ล): 280 x 480 มม.

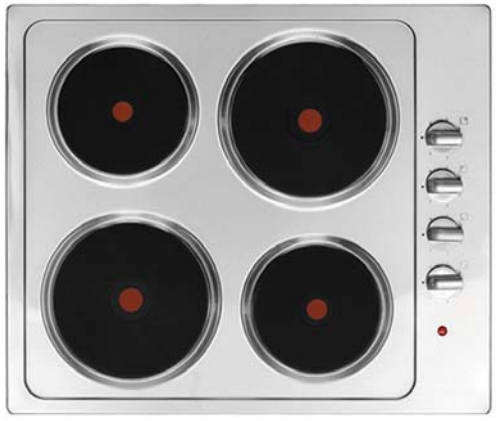

WARRANTY 3 YEARS

HH-604XS

Cat. No. 495.06.030

Price: ~~13,000.-~~
Special: **7,990.-**

- Material: Stainless steel, 4 Electric hotplates
  2 x Electric rapid burners (2.0 kW)
  2 x Electric rapid burners (1.5 kW)
- Side control knobs
- Light indicator
- Electrical connection rating: 7,000 W
- Voltage: 220 V, 50 Hz

- วัสดุ: สแตนเลสสตีล, 4 หัวเพลทไฟฟ้า
  2 x หัวเพลทไฟฟ้าแบบร้อนเร็ว (กำลังไฟ 2.0 กิโลวัตต์)
  2 x หัวเพลทไฟฟ้าแบบร้อนเร็ว (กำลังไฟ 1.5 กิโลวัตต์)
- ปุ่มลูกบิดควบคุมด้านข้าง
- ไฟแสดงสถานะการทำงาน
- พลังงานรวมที่ใช้: 7,000 วัตต์
- แรงดันไฟฟ้าที่ใช้งาน: 220 โวลต์, 50 เฮิรตซ์

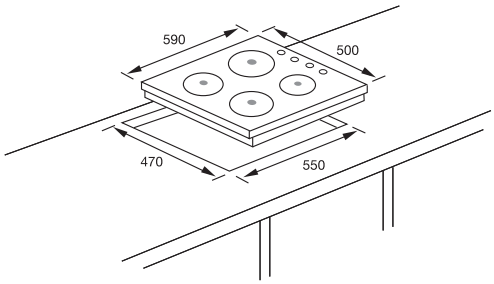

- ขนาดผลิตภัณฑ์(ก x ล): 590 x 500 มม.
- ขนาดติดตั้ง(ก x ล): 550 x 470 มม.

We reserve the right to change model and specifications without notice. All prices incl. VAT. (HA DIY 2017)
ขอสงวนสิทธิ์ในการเปลี่ยนแปลงเนื้อหาและรายละเอียดสินค้า ในกรณีผิดพลาดจากการพิมพ์ โดยไม่ต้องแจ้งให้ทราบล่วงหน้า ราคาที่ปรากฏในเล่มได้รวมภาษีเรียบร้อยแล้ว (HA DIY 2560)

HÄFELE

IT'S ALL ABOUT SAFETY...
เหนือสิ่งอื่นใดคือความปลอดภัย...

Häfele Hobs come with an in-built safety feature called the FFSD or 'Flame Failure Safety Device'. The FFSD activates the moment the gas burner flame goes flame goes off and automatically cuts off the gas supply to the burners thus preventing any instance of gas leakage. The result-your kitchen and home is safe from any kind of gas leakage accidents.

หัวเตาแก๊สของเฮเฟเล่ มีอุปกรณ์ความปลอดภัยที่ติดตั้งมาพร้อมกับหัวเตา ที่เรียกว่า FFSD หรือ "อุปกรณ์นิรภัยป้องกันไฟไหม้ (Flame Failure Safety Device)" FFSD จะทำงานเมื่อไม่มีเปลวไฟออกจากหัวเตา และตัดการจ่ายแก๊สที่ส่งไปยังเตาโดยอัตโนมัติเพื่อป้องกันไม่ให้แก๊สรั่ว ดังนั้น ห้องครัวและที่พักอาศัยของคุณจึงปลอดภัย ไม่มีอุบัติเหตุเกิดขึ้นอันเนื่องมาจากแก๊สรั่วไหล

Once the thermocouple comes in contact with heat (generated through the lit flame) it sends a message to the FFSD valve throught the coil, which in turn compresses the spring within the valve and generates gas supply. In case the flame goes off accidentally, the thermoccouple cools down and releases the spring within the FFSD valve, there by cutting off the gas supply to the burner. This process secures your appliance and kitchen enviroment of any gas leakage.

เมื่อเทอร์โมคัปเปิลสัมผัสกับความร้อน (ที่เกิดจากเปลวไฟ) จะส่งสัญญาณไปยังวาล์ว FFSD ผ่านคอยล์ ซึ่งคอยล์จะบีบอัดสปริงที่อยู่ภายในวาล์วและทำการจ่ายแก๊ส ในกรณีที่เปลวไฟดับโดยบังเอิญ เทอร์โมคัปเปิลจะเย็นลงและปลดสปริงที่อยู่ภายในวาล์ว FFSD ดังนั้น จึงตัดการจ่ายแก๊สที่ส่งไปยังหัวเตา หลักการทำงานของดังกล่าวจะช่วยให้เตาแก๊สและห้องครัวไร้ปัญหาแก๊สรั่วไหล

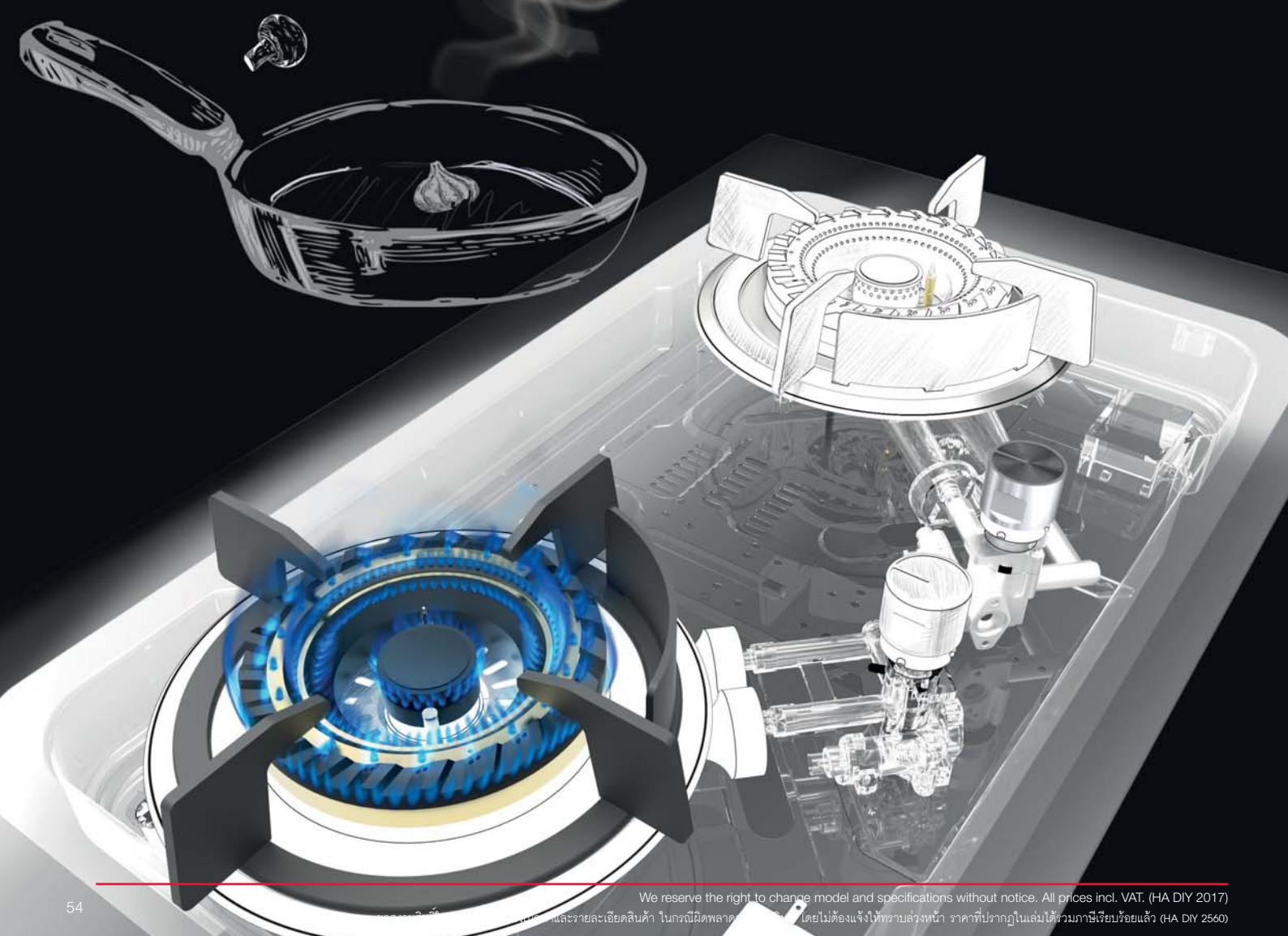

We reserve the right to change model and specifications without notice. All prices incl. VAT. (HA DIY 2017)
และรายละเอียดสินค้า ในกรณีผิดพลาด โดยไม่ต้องแจ้งให้ทราบล่วงหน้า ราคาที่ปรากฏในเล่มได้รวมภาษีเรียบร้อยแล้ว (HA DIY 2560)

UNIQUE STYLES OF THAI COOKING

Häfele introduced you to a unique design in built-in hobs that is extremely suitable for Thai cooking patterns. Equipped with efficient brass burner, these hobs are effortlessly aligned to the design philosophy of the iconic series range, interating power, elegance and technology to perfection.

The unique design unfolds a never-seen-before combination of design and technology.

We reserve the right to change model and specifications without notice. All prices incl. VAT. (HA DIY 2017)
ขอสงวนสิทธิ์ในการเปลี่ยนแปลงเนื้อหาและรายละเอียดสินค้า ในกรณีผิดพลาดจากการพิมพ์ โดยไม่ต้องแจ้งให้ทราบล่วงหน้า ราคาที่ปรากฏในเล่มได้รวมภาษีเรียบร้อยแล้ว (HA DIY 2560)

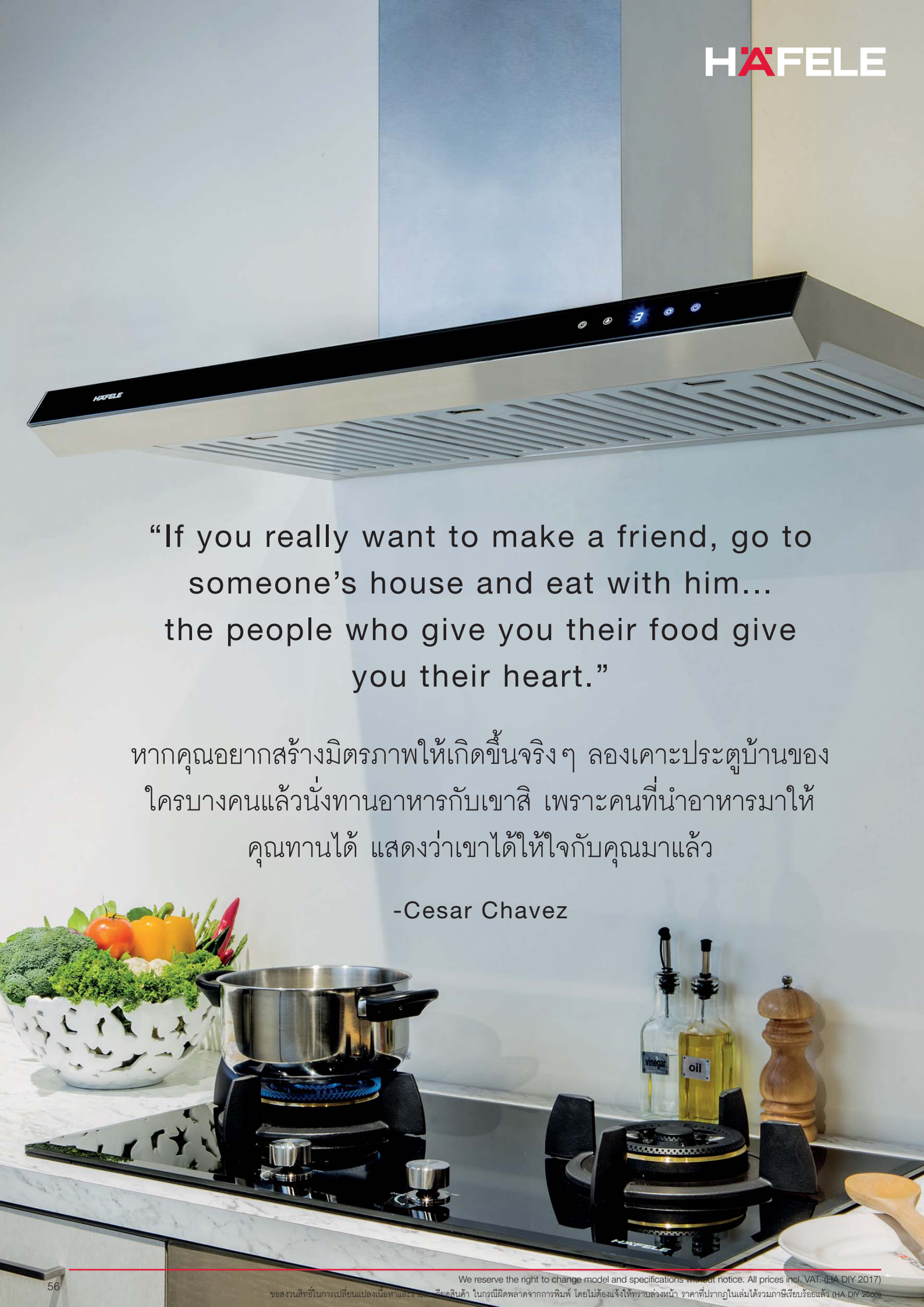

“If you really want to make a friend, go to someone’s house and eat with him... the people who give you their food give you their heart.”

หากคุณอยากสร้างมิตรภาพให้เกิดขึ้นจริงๆ ลองเคาะประตูบ้านของใครบางคนแล้วนั่งทานอาหารกับเขาสิ เพราะคนที่นำอาหารมาให้คุณทานได้ แสดงว่าเขาได้ให้ใจกับคุณมาแล้ว

-Cesar Chavez

We reserve the right to change model and specifications without notice. All prices incl. VAT. (HA DIY 2017)
ขอสงวนสิทธิ์ในการเปลี่ยนแปลงเนื้อหาและรายละเอียดสินค้า ในกรณีผิดพลาดจากการพิมพ์ โดยไม่ต้องแจ้งให้ทราบล่วงหน้า ราคาที่ปรากฏในเล่มได้รวมภาษีเรียบร้อยแล้ว (HA DIY 2560)

New pan supports Design

Our sleek gas-on-glass hobs now feature smart square and round-design pan supports that only look good, but provide more stable support for pots and pans. Cleverly designed to give the impression of a stylish elongated support, they are in fact separate pieces, which makes then very easy to handle and clean.

หัวมงกุฎดีไซน์ใหม่

หัวเตาแก๊สบนฐานกระจกมันเงา โดดเด่นด้วยหัวมงกุฎดีไซน์โค้งมนได้รูป นอกจากความสวยงามแล้วยังรองรับขนาดของหม้อและกระทะได้อย่างมั่นคง การออกแบบอันชาญฉลาดทำให้วางภาชนะได้อย่างลงตัว หัวเตายังแยกออกเป็นชิ้นได้ จึงจัดวางและทำความสะอาดได้โดยไม่ยุ่งยาก

Control Knobs

High-quality soft touch knobs with high heat resistance and durability. The knobs are made with solid stainless steel which create such premium soft touch in every rotation as well as special coating for the best combination of design and safety. The gradual LED ring light on the control knobs indicate the heat level. There's also an auto timer in which cooking time can be set up to 3 hours with an automatic gas off for maximum safety.

ปุ่มควบคุม

ปุ่มควบคุมทำจากสแตนเลสสตีลเกรดพรีเมี่ยมแท้ทั้งชิ้น มีน้ำหนักพิเศษ ทำให้หมุนง่าย และไม่ลื่น ทั้งยังมาพร้อมไฟ LED รอบปุ่มควบคุมไล่ระดับความแรงของเปลวไฟ มีระบบตั้งเวลาทำอาหารได้ถึง 3 ชั่วโมง พร้อมตัดการทำงานด้วยระบบความปลอดภัยขั้นสูงสุด

Electronic Ignition

Häfele hobs feature automatic ignition for one-touch zontrol. Integrated into the knobs, electronic ignition is achieved via the control dials-simply push and turn, no need to press separating ignition buttons.

จุดติดด้วยระบบอิเล็กทรอนิกส์

หัวเตาแก๊สของเฮเฟเล่ โดดเด่นด้วยคุณสมบัติจุดติดอัตโนมัติซึ่งทำงานโดยสัมผัสเพียงครั้ง เพียงแค่กดแล้วหมุนปุ่มควบคุม ระบบจุดติดแบบอิเล็กทรอนิกส์ก็จะเริ่มทำงานทันทีโดยไม่ต้องกดปุ่มติดไฟที่ทำงานแยกกันซ้ำอีก เนื่องจากระบบดังกล่าวได้ผนวกการทำงานรวมไว้กับปุ่มควบคุมแล้ว

We reserve the right to change model and specifications without notice. All prices incl. VAT. (HA DIY 2017)
ขอสงวนสิทธิ์ในการเปลี่ยนแปลงเนื้อหาและรายละเอียดสินค้า ในกรณีผิดพลาดจากการพิมพ์ โดยไม่ต้องแจ้งให้ทราบล่วงหน้า ราคาที่ปรากฏในเล่มได้รวมภาษีเรียบร้อยแล้ว (HA DIY 2560)

GAS HOB: ICONIC SERIES
เตาแก๊ส: ไอโคนิค ซีรี่ย์

HH-HZQ-97B3
Cat. No. 495.06.051

Price: ~~26,900.-~~
Special: **17,900.-**

- Material: Black tempered glass 8 mm
- With aesthetic aluminium frame for higher protection
- 2 burners (6 kW), 3 flame layer
- Automatic ignition by battery or electric (Fast ignition)
- With thermocouple integrated in each burner
- Cast iron pan support
- Fully brass burner 100%
- LED ring in orange colour
- Timer function
- Stainless steel knob
- Matt enamel drip pan

- วัสดุ: กระจกนิรภัยสีดำหนาพิเศษ 8 มม.
- กรอบอะลูมิเนียมรอบด้านข้างเพื่อความสวยงามและกันกระแทก
- 2 หัวเตา ขนาด 6 กิโลวัตต์ เปลวไฟ 3 ชั้น
- ระบบจุดติดแก๊สอัตโนมัติ โดยใช้แบตเตอรี่ หรือไฟฟ้าได้ (จุดติดรวดเร็ว)
- มีเซ็นเซอร์วัดอุณหภูมิสำหรับตรวจจับความร้อนของเปลวไฟ และตัดแก๊สอัตโนมัติทุกหัวเตาเพื่อความปลอดภัย
- ตะแกรงวางภาชนะทำจากเหล็กหล่อ
- หัวเตาทองเหลืองล้วน 100%
- ไฟแสดงผลแบบ LED วิ่งรอบปุ่มคอนโทรลตามระดับความแรงของเปลวไฟ
- ระบบตั้งเวลาทำอาหาร
- ปุ่มลูกบิดสแตนเลสสตีล
- แผ่นรองน้ำมันหยดเคลือบผิวอีนาเมลด้าน

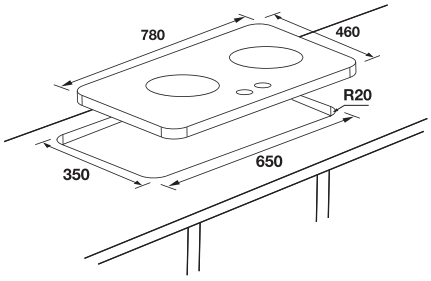

- ขนาดผลิตภัณฑ์(ก x ล x ส): 780 x 460 x 160 มม.
- ขนาดติดตั้ง(ก x ล x ส): 650 x 350 มม.

- Timer function with 3 hours in advance setting and automatic cut off at scheduled time.
- Applicable for low pressure regulator only
- 4 Rubber foots on bottom for freestanding version

HH-HZQ-97A3
Cat. No. 495.06.050

Price: ~~26,900.-~~
Special: **17,900.-**

- Material: Stainless steel
- With aesthetic soft cut hob edges
- 2 burners (6 kW), 3 flame layer
- Automatic ignition by battery or electric (Fast ignition)
- With thermocouple integrated in each burner
- Cast iron pan support
- Fully brass burner 100%
- LED ring in orange colour
- Timer function
- Stainless steel knob
- Stainless steel matt drip pan

- วัสดุ: สแตนเลสสตีล
- ตัดแต่งขอบเฉียงเพื่อความสวยงาม
- 2 หัวเตา ขนาด 6 กิโลวัตต์, เปลวไฟ 3 ชั้น
- ระบบจุดติดแก๊สอัตโนมัติ โดยใช้แบตเตอรี่ (จุดติดรวดเร็ว)
- มีเซ็นเซอร์วัดอุณหภูมิสำหรับตรวจจับความร้อนของเปลวไฟ และตัดแก๊สอัตโนมัติทุกหัวเตาเพื่อความปลอดภัย
- ตะแกรงวางภาชนะทำจากเหล็กหล่อ
- หัวเตาทองเหลืองล้วน 100%
- ไฟแสดงผลแบบ LED วิ่งรอบปุ่มคอนโทรลตามระดับความแรงของเปลวไฟ
- ระบบตั้งเวลาทำอาหาร
- ปุ่มลูกบิดสแตนเลสสตีล
- แผ่นรองน้ำมันหยดสแตนเลสสตีลผิวด้าน

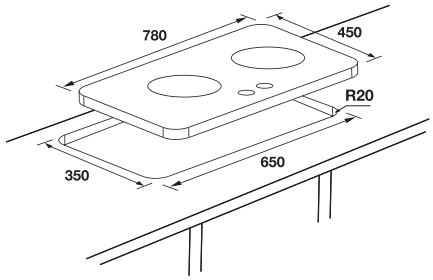

- ขนาดผลิตภัณฑ์(ก x ล x ส): 780 x 450 x 160 มม.
- ขนาดติดตั้ง(ก x ล): 650 x 350 มม.

- ระบบตั้งเวลาทำอาหารล่วงหน้า 3 ชั่วโมง พร้อมตัดการทำงานอัตโนมัติตามเวลาที่กำหนด
- ใช้กับหัวปรับแรงดันชนิดแรงดันต่ำเท่านั้น
- ฐานมีขาตั้งยาง 4 ขา กรณีต้องการใช้งานแบบตั้งโต๊ะ

We reserve the right to change model and specifications without notice. All prices incl. VAT. (HA DIY 2017)
ขอสงวนสิทธิ์ในการเปลี่ยนแปลงเนื้อหาและรายละเอียดสินค้า ในกรณีผิดพลาดจากการพิมพ์ โดยไม่ต้องแจ้งให้ทราบล่วงหน้า ราคาที่ปรากฏในเล่มได้รวมภาษีเรียบร้อยแล้ว (HA DIY 2560)

GAS HOB: ICONIC SERIES

เตาแก๊ส: ไอโคนิค ซีรี่ย์

HH-HZQ-97B4

Cat. No. 495.06.053

Price: ~~15,900.-~~
Special: **9,990.-**

- Material: Black tempered glass 8 mm/Soft cut hob edge
- 2 Gas burners (5.6 kW), 3 flame layer
- Automatic ignition by battery (Fast ignition)
- With thermocouple integrated in each burner
- Cast iron pan support
- Half brass burner
- Stainless steel knob
- Matt enamel drip pan

- วัสดุ: กระจกนิรภัยสีดำหนาพิเศษ 8 มม./ตัดแต่งขอบเฉียงเพื่อความสวยงาม
- 2 หัวเตา ขนาด 5.6 กิโลวัตต์, เปลวไฟ 3 ชั้น
- ระบบจุดติดแก๊สอัตโนมัติ โดยใช้แบตเตอรี่ (จุดติดรวดเร็ว)
- มีเซ็นเซอร์วัดอุณหภูมิสำหรับตรวจจับความร้อนของเปลวไฟ และตัดแก๊สอัตโนมัติทุกหัวเตาเพื่อความปลอดภัย
- ฐานรองกระทะเหล็กหล่อ
- หัวเตาทองเหลืองผสม
- ปุ่มลูกบิดสแตนเลสสตีล
- แผ่นรองน้ำมันหยดเคลือบผิวอีนาเมลด้าน

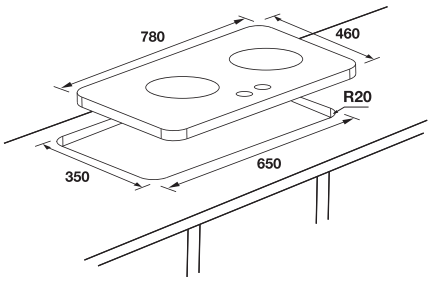

- ขนาดผลิตภัณฑ์(ก x ล x ส): 780 x 460 x 160 มม.
- ขนาดติดตั้ง(ก x ล): 650 x 350 มม.

HH-HZQ-97A4

Cat. No. 495.06.052

Price: ~~15,900.-~~
Special: **9,990.-**

- Material: Stainless steel/Soft cut hob edge
- 2 burners (5.6 kW), 3 flame layer
- Automatic ignition by battery (Fast ignition)
- With thermocouple integrated in each burner
- Cast iron pan support
- Half brass burner
- Stainless steel knob
- Stainless steel matt drip pan

- วัสดุ: สแตนเลสสตีล/ตัดแต่งขอบเฉียงเพื่อความสวยงาม
- 2 หัวเตา ขนาด 5.6 กิโลวัตต์, เปลวไฟ 3 ชั้น
- ระบบจุดติดแก๊สอัตโนมัติ โดยใช้แบตเตอรี่ (จุดติดรวดเร็ว)
- มีเซ็นเซอร์วัดอุณหภูมิสำหรับตรวจจับความร้อนของเปลวไฟ และตัดแก๊สอัตโนมัติทุกหัวเตาเพื่อความปลอดภัย
- ตะแกรงวางภาชนะทำจากเหล็กหล่อ
- หัวเตาทองเหลืองผสม
- ปุ่มลูกบิดสแตนเลสสตีล
- แผ่นรองน้ำมันหยดสแตนเลสสตีลผิวด้าน

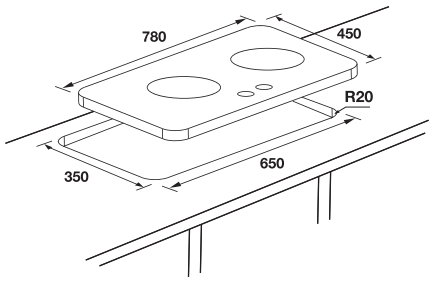

- ขนาดผลิตภัณฑ์(ก x ล x ส): 780 x 450 x 160 มม.
- ขนาดติดตั้ง(ก x ล): 650 x 350 มม.

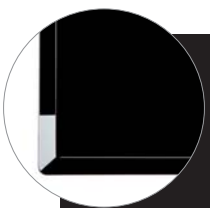

- With aesthetic soft cut hob edges
- 4 Rubber foots on bottom for freestanding version
- Applicable for low pressure regulator only

- ตัดแต่งขอบเฉียงด้านข้างเพื่อความสวยงาม
- ฐานมีขาตั้งยาง 4 ขา กรณีต้องการใช้งานแบบตั้งโต๊ะ
- ใช้กับหัวปรับแรงดันชนิดแรงดันต่ำเท่านั้น

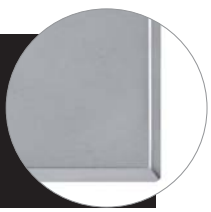

We reserve the right to change model and specifications without notice. All prices incl. VAT. (HA DIY 2017)
ขอสงวนสิทธิ์ในการเปลี่ยนแปลงเนื้อหาและรายละเอียดสินค้า ในกรณีผิดพลาดจากการพิมพ์ โดยไม่ต้องแจ้งให้ทราบล่วงหน้า ราคาที่ปรากฏในเล่มได้รวมภาษีเรียบร้อยแล้ว (HA DIY 2560)

GAS HOB: DELUXE SERIES
เตาแก๊ส: เดอลุกซ์ ซีรี่ย์

HH-782GGA
Cat. No. 495.06.004

Price: ~~13,900.-~~
Special: **10,990.-**

- Material: Black tempered glass
- 2 burners 3 flame layer (5 kW)
- Automatic ignition by battery (Battery 1.5 V type D)
- With safety device integrated in each burner
- Brass burners
- Cast iron pan support

- วัสดุ: กระจกนิรภัยสีดำ
- 2 หัวเตา เปลวไฟ 3 ชั้น ซ้าย-ขวา แบบแรงพิเศษ 5 กิโลวัตต์
- ระบบจุดติดแก๊สอัตโนมัติโดยใช้แบตเตอรี่ (แบตเตอรี่ขนิด D ขนาด 1.5 โวลต์)
- มีอุปกรณ์เพื่อความปลอดภัยตัดแก๊สอัตโนมัติทุกหัวเตา
- หัวเตาทำจากทองเหลือง
- ตะแกรงวางภาชนะทำจากเหล็กหล่อ

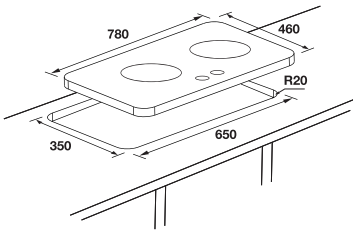

- ขนาดผลิตภัณฑ์(ก x ล): 780 x 460 มม.
- ขนาดติดตั้ง(ก x ล): 650 x 350 มม.

HH-783GGA
Cat. No. 495.06.005

Price: ~~15,500.-~~
Special: **11,990.-**

- Material: Black tempered glass
- 2 burners 3 flame layer (5 kW)
  1 Auxillary burner: Middle 1.1 kW
- Automatic ignition by battery (Battery 1.5 V type D)
- With safety device integrated in each burner
- Brass burners
- Cast iron pan support

- วัสดุ: กระจกนิรภัยสีดำ
- 2 หัวเตา เปลวไฟ 3 ชั้น ซ้าย-ขวา แบบแรงพิเศษ 5 กิโลวัตต์
  1 หัวเตาเสริม ตรงกลาง ขนาด 1.1 กิโลวัตต์
- ระบบจุดติดแก๊สอัตโนมัติโดยใช้แบตเตอรี่ (แบตเตอรี่ขนิด D ขนาด 1.5 โวลต์)
- มีอุปกรณ์เพื่อความปลอดภัยตัดแก๊สอัตโนมัติทุกหัวเตา
- หัวเตาทำจากทองเหลือง
- ตะแกรงวางภาชนะทำจากเหล็กหล่อ

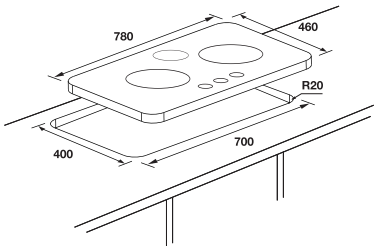

- ขนาดผลิตภัณฑ์(ก x ล): 780 x 460 มม.
- ขนาดติดตั้ง(ก x ล): 700 x 400 มม.

- With aluminium frame for aesthetic and better protection
- 4 Rubber foots on bottom for freestanding version
- Applicable for low pressure regulator only
  (please see on page 69)

- ขอบเฟรมรอบข้างทำจากอะลูมิเนียมสวยงาม และกันกระแทก
- ฐานมียางตั้ง 4 ขา/ด้าน กรณีต้องการใช้งานแบบตั้งโต๊ะ
- ใช้กับหัวปรับแรงดันขนิดแรงดันต่ำเท่านั้น
  (โปรดดูเพิ่มเติมหน้าที่ 69)

We reserve the right to change model and specifications without notice. All prices incl. VAT. (HA DIY 2017)
ขอสงวนสิทธิ์ในการเปลี่ยนแปลงเนื้อหาและรายละเอียดสินค้า ในกรณีผิดพลาดจากการพิมพ์ โดยไม่ต้องแจ้งให้ทราบล่วงหน้า ราคาที่ปรากฏในเล่มได้รวมภาษีเรียบร้อยแล้ว (HA DIY 2560)

GAS HOB: DELUXE SERIES

เตาแก๊ส: เดอลุกซ์ ซีรี่ย์

HH-782GGD

Cat. No. 495.06.006

Price: ~~12,900.-~~
Special: **8,990.-**

- Material: Black tempered glass
- 2 burners: Left 5 kW, Right 5 kW
- Automatic ignition by battery (Battery 1.5 V type D)
- With safety device integrated in each burner
- Brass burners
- Cast iron pan support

- วัสดุ: กระจกนิรภัยสีดำ
- 2 หัวเตา ซ้าย-ขวา แบบแรงพิเศษ 5 กิโลวัตต์
- ระบบจุดติดแก๊สอัตโนมัติโดยใช้แบตเตอรี่ (แบตเตอรี่ชนิด D ขนาด 1.5 โวลต์)
- มีอุปกรณ์เพื่อความปลอดภัยตัดแก๊สอัตโนมัติทุกหัวเตา
- หัวเตาทำจากทองเหลือง
- ตะแกรงวางภาชนะทำจากเหล็กหล่อ

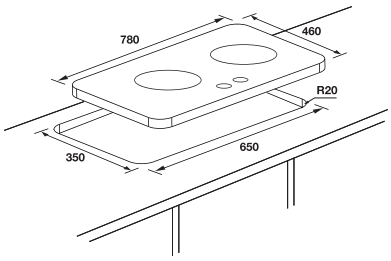

- ขนาดผลิตภัณฑ์(ก x ล): 780 x 460 มม.
- ขนาดติดตั้ง(ก x ล): 650 x 350 มม.

HH-783GGD

Cat. No. 495.06.007

Price: ~~14,900.-~~
Special: **9,990.-**

- Material: Black tempered glass
- 2 burners: Left 5 kW, Right 5 kW
  1 Auxillary burner: Middle 1.1 kW
- Automatic ignition by battery (Battery 1.5 V type D)
- With safety device integrated in each burner
- Brass burners
- Cast iron pan support

- วัสดุ: กระจกนิรภัยสีดำ
- 2 หัวเตา ซ้าย-ขวา แบบแรงพิเศษ 5 กิโลวัตต์
  1 หัวเตาเสริม ตรงกลาง ขนาด 1.1 กิโลวัตต์
- ระบบจุดติดแก๊สอัตโนมัติโดยใช้แบตเตอรี่ (แบตเตอรี่ชนิด D ขนาด 1.5 โวลต์)
- มีอุปกรณ์เพื่อความปลอดภัยตัดแก๊สอัตโนมัติทุกหัวเตา
- หัวเตาทำจากทองเหลือง
- ตะแกรงวางภาชนะทำจากเหล็กหล่อ

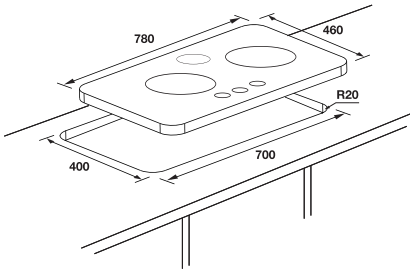

- ขนาดผลิตภัณฑ์(ก x ล): 780 x 460 มม.
- ขนาดติดตั้ง(ก x ล): 700 x 400 มม.

- 4 Rubber foots on bottom for freestanding version
  ฐานมีขาตั้งยาง 4 ขา/ด้าน กรณีต้องการใช้งานแบบตั้งโต๊ะ
- Applicable for low pressure regulator only (please see on page 69)
  ใช้กับหัวปรับแรงดันชนิดแรงดันต่ำเท่านั้น (โปรดดูเพิ่มเติมหน้าที่ 69)

We reserve the right to change model and specifications without notice. All prices incl. VAT. (HA DIY 2017)
ขอสงวนสิทธิ์ในการเปลี่ยนแปลงเนื้อหาและรายละเอียดสินค้า ในกรณีผิดพลาดจากการพิมพ์ โดยไม่ต้องแจ้งให้ทราบล่วงหน้า ราคาที่ปรากฏในเล่มได้รวมภาษีเรียบร้อยแล้ว (HA DIY 2560)

GAS HOB: DELUXE SERIES

เตาแก๊ส: เดอลุกซ์ ซีรี่ย์

HH-763GSD

Cat. No. 495.06.013

Price: ~~14,900.-~~

Special: **9,990.-**

- Material: Stainless steel
- 2 burners: Left 5 kW, Right 5 kW
  1 Auxillary burner: Middle 1.1 kW
- Automatic ignition by battery (Battery 1.5 V type D)
- With safety device integrated in each burner
- Brass burners
- Cast iron pan support

- วัสดุ: สแตนเลสสตีล
- 2 หัวเตา ซ้าย-ขวา แบบแรงพิเศษ 5 กิโลวัตต์,
  1 หัวเตาเสริมตรงกลาง ขนาด 1.1 กิโลวัตต์
- ระบบจุดติดแก๊สอัตโนมัติโดยใช้แบตเตอรี่
  (แบตเตอรี่ชนิด D ขนาด 1.5 โวลต์)
- มีอุปกรณ์เพื่อความปลอดภัยตัดแก๊สอัตโนมัติทุกหัวเตา
- หัวเตาทำจากทองเหลือง
- ตะแกรงวางภาชนะทำจากเหล็กหล่อ

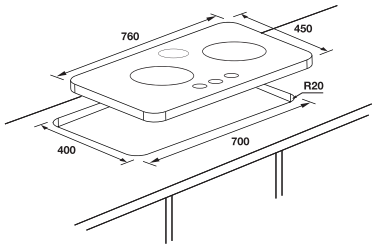

- ขนาดผลิตภัณฑ์(ก x ล): 760 x 450 มม.
- ขนาดติดตั้ง(ก x ล): 700 x 400 มม.

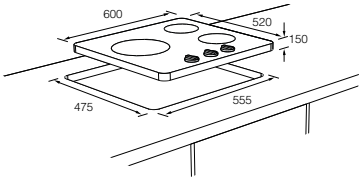

HH-783GSQ

Cat. No. 495.06.035

Price: ~~11,770.-~~

Special: **8,990.-**

- Material: Black tempered glass
- 1 Triple ring burners: 4.5 kW
  1 Rapid burners: 1.8 kW
  1 Auxillary burner: 1.2 kW
- Automatic ignition by battery (Battery 1.5 V type D)
- With safety device integrated in each burner
- Brass burners
- Cast iron pan support

- วัสดุ: กระจกนิรภัยสีดำ
- 1 หัวเตาแบบเปลวไฟ 3 ชั้น ขนาด 4.5 กิโลวัตต์
  1 หัวเตาร้อนเร็ว ขนาด 1.8 กิโลวัตต์
  1 หัวเตาเสริม ขนาด 1.2 กิโลวัตต์
- ระบบจุดติดแก๊สอัตโนมัติ โดยใช้แบตเตอรี่ (แบตเตอรี่ชนิด D ขนาด 1.5 โวลต์)
- มีอุปกรณ์ตัดแก๊สอัตโนมัติเพื่อความปลอดภัยทุกหัวเตา
- หัวเตาทำด้วยทองเหลือง
- ตะแกรงวางภาชนะทำจากเหล็กหล่อ

- ขนาดผลิตภัณฑ์(ก x ล): 600 x 520 มม.
- ขนาดติดตั้ง(ก x ล): 555 × 475 มม.

- 4 Rubber foots on bottom for freestanding version
  ฐานมีขาตั้งยาง 4 ขา/ด้าน กรณีต้องการใช้งานแบบตั้งโต๊ะ
- Applicable for low pressure regulator only (please see on page 69)
  ใช้กับหัวปรับแรงดันชนิดแรงดันต่ำเท่านั้น (โปรดดูเพิ่มเติมหน้าที่ 69)

We reserve the right to change model and specifications without notice. All prices incl. VAT. (HA DIY 2017)
ขอสงวนสิทธิ์ในการเปลี่ยนแปลงเนื้อหาและรายละเอียดสินค้า ในกรณีผิดพลาดจากการพิมพ์ โดยไม่ต้องแจ้งให้ทราบล่วงหน้า ราคาที่ปรากฏในเล่มได้รวมภาษีเรียบร้อยแล้ว (HA DIY 2560)

GAS HOB: DELUXE SERIES

เตาแก๊ส: เดอลุกซ์ ซีรี่ย์

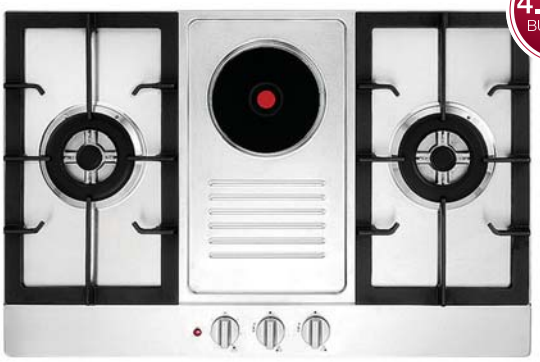

HH-7721GES

Cat. No. 495.06.018

Price: ~~17,500.-~~
Special: **12,900.-**

- Material: Stainless steel
- Burners: 2 Gas burners, 1 Electric hot plate
  2 x Triple ring burner (4.5 kW)
  1 x Rapid hot plate (1.5 kW)
- 5 Nozzles injection
- Front control knobs
- Automatic electric ignition
- With safety device integrated in each burner
- Brass burners
- Cast iron pan support

- วัสดุ: สแตนเลสสตีล
- หัวเตา: 2 หัวเตาแก๊ส, 1 หัวเตาไฟฟ้า
  2 หัวเตาแก๊สเปลวไฟ 3 ชั้น (ขนาด 4.5 กิโลวัตต์)
  1 หัวเตาไฟฟ้า (กำลังไฟฟ้า 1.5 กิโลวัตต์)
- เตาแก๊ส 5 หัวฉีด ให้ความร้อนเร็วและประหยัดแก๊ส
- ปุ่มลูกบิดควบคุมด้านหน้า
- ระบบจุดติดแก๊สอัตโนมัติโดยใช้ไฟฟ้า
- มีอุปกรณ์ตัดแก๊สอัตโนมัติเพื่อความปลอดภัยทุกหัวเตา
- หัวเตาทำจากทองเหลือง
- ตะแกรงวางภาชนะทำจากเหล็กหล่อ

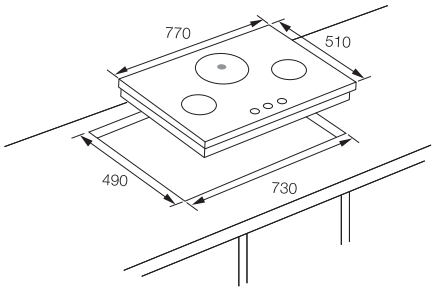

- ขนาดผลิตภัณฑ์(ก x ล): 770 x 510 มม.
- ขนาดติดตั้ง(ก x ล): 730 x 490 มม.

HH-64GSS

Cat. No. 495.06.019

Price: ~~13,000.-~~
Special: **8,990.-**

- Material: Stainless steel
- Burners: 4 Gas burners , 1 x Gas burner (4.5 kW)
  2 x Semi-rapid burner (1.75 kW)
  1 x Auxiliary burner (1 kW)
- 5 Nozzles injection
- Front control knobs
- Automatic electric ignition
- With safety device integrated in each burner
- Brass burners
- Cast iron pan support

- วัสดุ: สแตนเลสสตีล
- หัวเตา: 4 หัวเตาแก๊ส, 1 หัวเตาเปลวไฟฟ้า 3 ชั้น (ขนาด 4.5 กิโลวัตต์)
  2 หัวเตากึ่งร้อนเร็ว (ขนาด 1.75 กิโลวัตต์)
  1 หัวเตาเสริมขนาดเล็ก (ขนาด 1 กิโลวัตต์)
- เตาแก๊ส 5 หัวฉีด ให้ความร้อนเร็วและประหยัดแก๊ส
- ปุ่มลูกบิดควบคุมด้านหน้า
- ระบบจุดติดแก๊สอัตโนมัติโดยใช้ไฟฟ้า
- มีอุปกรณ์ตัดแก๊สอัตโนมัติเพื่อความปลอดภัยทุกหัวเตา
- หัวเตาทำจากทองเหลือง
- ตะแกรงวางภาชนะทำจากเหล็กหล่อ

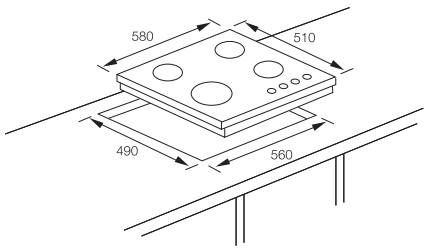

- ขนาดผลิตภัณฑ์(ก x ล): 580 x 510 มม.
- ขนาดติดตั้ง(ก x ล): 560 x 490 มม.

- 5 Nozzles injection to release gas to each burner, quickly heating and save LPG gas
- Applicable for low pressure regulator only (please see on page 69)

- หัวฉีดแก๊ส 5 หัวฉีด เพื่อเพิ่มประสิทธิภาพในการส่งจ่ายแก๊ส ไปยังหัวเตา ทำความร้อนได้อย่างรวดเร็วและประหยัดแก๊สหุงต้ม
- ใช้กับหัวปรับแรงดันชนิดแรงดันต่ำเท่านั้น (โปรดดูเพิ่มเติมหน้าที่ 69)

We reserve the right to change model and specifications without notice. All prices incl. VAT. (HA DIY 2017)
ขอสงวนสิทธิ์ในการเปลี่ยนแปลงเนื้อหาและรายละเอียดสินค้า ในกรณีผิดพลาดจากการพิมพ์ โดยไม่ต้องแจ้งให้ทราบล่วงหน้า ราคาที่ปรากฏในเล่มได้รวมภาษีเรียบร้อยแล้ว (HA DIY 2560)

GAS HOB: DELUXE SERIES
เตาแก๊ส: เดอลุกซ์ ซีรี่ย์

HH-631GESi
Cat. No. 495.06.022

Price: ~~12,500.-~~
Special: **8,990.-**

- Material: Stainless steel
- Burners: 3 Gas burners, 1 Electric hot plate,
  1 x Electric hot plate (1.5 kW)
  1 x Gas burner (3.2 kW)
  1 x Semi-rapid burner (1.7 kW)
  1 x Auxiliary burner (1 kW)
- Front control knobs
- With safety device integrated in each burner
- Cast iron pan support
- Automatic electric ignition

- วัสดุ: สแตนเลสสตีล
- หัวเตา: 3 หัวเตา และ 1 หัวเตาไฟฟ้า
  1 หัวเพลทไฟฟ้า (กำลังไฟ 1.5 กิโลวัตต์)
  1 หัวเตาแก๊ส (ขนาด 3.2 กิโลวัตต์)
  1 หัวเตากึ่งร้อนเร็ว (ขนาด 1.7 กิโลวัตต์)
  1 หัวเตาเสริมขนาดเล็ก (ขนาด 1 กิโลวัตต์)
- ปุ่มลูกบิดควบคุมด้านหน้า
- ระบบจุดติดแก๊สอัตโนมัติโดยใช้ไฟฟ้า
- มีอุปกรณ์ตัดแก๊สอัตโนมัติเพื่อความปลอดภัยทุกหัวเตา
- ตะแกรงวางภาชนะทำจากเหล็กหล่อ

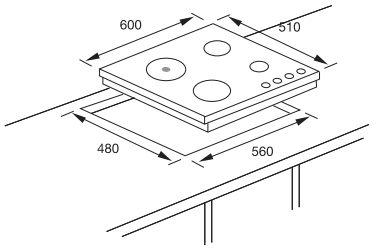

- ขนาดผลิตภัณฑ์(ก x ล): 600 x 510 มม.
- ขนาดติดตั้ง(ก x ล): 560 x 480 มม.

HH-320GS
Cat. No. 495.06.020

Price: ~~8,900.-~~
Special: **5,990.-**

- Material: Stainless steel
- Burners: 2 Gas burners
  1 x Rapid burner (2.5 kW)
  1 x Auxiliary burner (1 kW)
- Front control knobs
- Automatic electric ignition
- With safety device integrated in easch burner
- Brass burner
- Cast iron pan support

- วัสดุ: สแตนเลสสตีล
- หัวเตา: 2 หัวเตาแก๊ส
  1 หัวเตาร้อนเร็ว (ขนาด 2.5 กิโลวัตต์)
  1 หัวเตาเสริมขนาดเล็ก (ขนาด 1 กิโลวัตต์)
- ปุ่มลูกบิดควบคุมด้านหน้า
- ระบบจุดติดแก๊สอัตโนมัติโดยใช้ไฟฟ้า
- มีอุปกรณ์ตัดแก๊สอัตโนมัติเพื่อความปลอดภัยทุกหัวเตา
- หัวเตาทำจากทองเหลือง
- ตะแกรงวางภาชนะทำจากเหล็กหล่อ

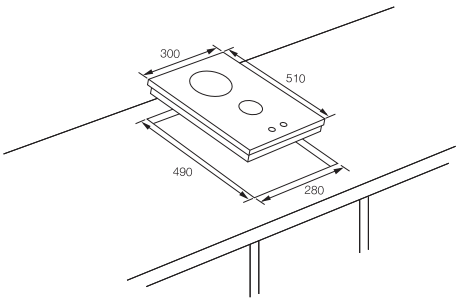

- ขนาดผลิตภัณฑ์(ก x ล): 300 x 510 มม.
- ขนาดติดตั้ง(ก x ล): 280 x 490 มม.

- Applicable for low pressure regulator only (please see on page 69)
  ใช้กับหัวปรับแรงดันชนิดแรงดันต่ำเท่านั้น (โปรดดูเพิ่มเติมหน้าที่ 69)

We reserve the right to change model and specifications without notice. All prices incl. VAT. (HA DIY 2017)
ขอสงวนสิทธิ์ในการเปลี่ยนแปลงเนื้อหาและรายละเอียดสินค้า ในกรณีผิดพลาดจากการพิมพ์ โดยไม่ต้องแจ้งให้ทราบล่วงหน้า ราคาที่ปรากฏในเล่มได้รวมภาษีเรียบร้อยแล้ว (HA DIY 2560)

GAS HOB: DELUXE SERIES
เตาแก๊ส: เดอลุกซ์ ซีรี่ย์

WARRANTY 3 YEARS

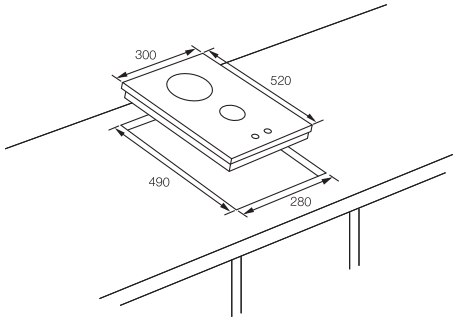

- ขนาดผลิตภัณฑ์(ก x ล): 300 x 520 มม.
- ขนาดติดตั้ง(ก x ล): 280 x 490 มม.

HH-320GG
Cat. No. 495.06.021

Price: ~~8,900.-~~
Special: **5,990.-**

- Material: Black tempered glass
- Burners: 2 Gas burners
  1 x Rapid burner (2.5 kW)
  1 x Auxiliary burner (1 kW)
- Front control knobs
- Automatic electric ignition
- With safety device integrated in easch burner
- Brass burner
- Cast iron pan support

- วัสดุ: กระจกนิรภัยสีดำ
- หัวเตา: 2 หัวเตาแก๊ส
  1 หัวเตาร้อนเร็ว (ขนาด 2.5 กิโลวัตต์)
  1 หัวเตาเสริมขนาดเล็ก (ขนาด 1 กิโลวัตต์)
- ปุ่มลูกบิดควบคุมด้านหน้า
- ระบบจุดติดแก๊สอัตโนมัติโดยใช้ไฟฟ้า
- มีอุปกรณ์ตัดแก๊สอัตโนมัติเพื่อความปลอดภัยทุกหัวเตา
- หัวเตาทำจากทองเหลือง
- ตะแกรงวางภาชนะทำจากเหล็กหล่อ

- Applicable for low pressure regulator only (please see on page 69)
  ใช้กับหัวปรับแรงดันชนิดแรงดันต่ำเท่านั้น (โปรดดูเพิ่มเติมหน้าที่ 69)

We reserve the right to change model and specifications without notice. All prices incl. VAT. (HA DIY 2017)
ขอสงวนสิทธิ์ในการเปลี่ยนแปลงเนื้อหาและรายละเอียดสินค้า ในกรณีผิดพลาดจากการพิมพ์ โดยไม่ต้องแจ้งให้ทราบล่วงหน้า ราคาที่ปรากฏในเล่มได้รวมภาษีเรียบร้อยแล้ว (HA DIY 2560)

BRASS BURNER

Why choosing gas burners made of brass?

What make each gas stove different are its gas burners. The high malleability and workability, relatively good resistance to corrosion, and traditionally attributed acoustic properties of brass, have made it the ideal material for gas burners. Häfele selects brass as a major material for gas burner to provide our customers with the best alternative for cooking experience.

Key properties of brass

- Great overall heat distribution
- Corrosion-resistant property
- Combination of high workability and durability
- Bright gold-like appearance

เตาแก๊สหัวเตาทองเหลือง

หัวเตาทองเหลืองดีอย่างไร?

เตาแก๊สที่มีการใช้งานอยู่ในห้องครัวของเราในปัจจุบันมีอยู่หลากหลายชนิด ซึ่งสิ่งที่ทำให้เกิดความแตกต่างกันในการใช้งานและคุณสมบัติคือ วัสดุที่นำมาใช้ทำหัวเตา ทองเหลืองโดดเด่นด้วยคุณสมบัติความทนทาน เป็นตัวนำความร้อนได้ดี มีความปลอดภัยในการใช้งานสูง รวมไปถึงดีไซน์ที่สวยงาม Häfele จึงเลือกใช้ หัวเตาแก๊สที่ทำมาจากทองเหลือง ซึ่งตอบโจทย์การใช้งานในห้องครัวได้อย่างมีประสิทธิภาพ

คุณสมบัติเด่นของทองเหลือง

- ให้ความร้อนได้สูง
- ทนต่อการกัดกร่อนและการเกิดสนิมได้สูง
- มีความแข็งแรงสูง
- การใช้งานทนทาน
- มีคุณสมบัติที่เป็นโลหะ มีความแวววาว สวยงาม

We reserve the right to change model and specifications without notice. All prices incl. VAT. (HA DIY 2017)
ขอสงวนสิทธิ์ในการเปลี่ยนแปลงเนื้อหาและรายละเอียดสินค้า ในกรณีผิดพลาดจากการพิมพ์ โดยไม่ต้องแจ้งให้ทราบล่วงหน้า ราคาที่ปรากฏในเล่มได้รวมภาษีเรียบร้อยแล้ว (HA DIY 2560)

GAS HOB: COSMOPOLITAN SERIES

เตาแก๊ส: คอสโมโพลิแทน ซีรี่ย์

BLAZE

Cat. No. 495.06.077

Price: ~~13,900.-~~
Special: **8,990.-**

- Material: Black tempered glass 8mm/ Soft-cut hob edge
- 2 burners 3 flame layer (5 kW)
- Automatic ignition by battery (Fast ignition)
- With thermocouple integrated in each burner
- Fully brass burner 100%
- Matt enamel pan support with frame resistant board and directions wind protector with 360° rotate

- กระจกนิรภัยสีดำหนาพิเศษ 8 มม.
- 2 หัวเตา เปลวไฟ 3 ชั้น แบบแรงพิเศษ 5 กิโลวัตต์
- ระบบจุดติดอัตโนมัติ โดยใช้แบตเตอรี่ (จุดติดรวดเร็ว)
- เซ็นเซอร์วัดอุณหภูมิสำหรับตรวจจับความร้อนของเปลวไฟ และตัดแก๊สอัตโนมัติทุกหัวเตาเพื่อความปลอดภัย
- หัวเตาทองเหลืองล้วน 100%
- ตะแกรงวางภาชนะทำจากเหล็กเคลือบผิวด้านมาพร้อมแผงกันความร้อนที่ปรับหมุนได้ทุกทิศทางลม 360 องศา

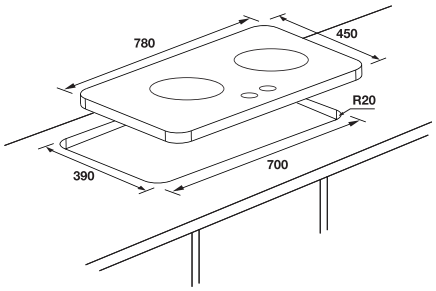

- ขนาดผลิตภัณฑ์(ก x ล x ส): 780 x 450 x 100 มม.
- ขนาดติดตั้ง(ก x ล): 700 x 390 มม.

ANGELO

Cat. No. 495.06.078

Price: ~~12,900.-~~
Special: **7,990.-**

- Material: Black tempered glass 8mm/ Soft-cut hob edge
- 2 burners 3 flame layer (5 kW)
- Automatic ignition by battery (Fast ignition)
- With thermocouple integrated in each burner
- Fully brass burner 100%
- Matt enamel pan support with frame resistant board and directions wind protector with 360° rotate

- กระจกนิรภัยสีดำหนาพิเศษ 8 มม.
- 2 หัวเตา เปลวไฟ 3 ชั้น แบบแรงพิเศษ 5 กิโลวัตต์
- ระบบจุดติดอัตโนมัติ โดยใช้แบตเตอรี่ (จุดติดรวดเร็ว)
- เซ็นเซอร์วัดอุณหภูมิสำหรับตรวจจับความร้อนของเปลวไฟ และตัดแก๊สอัตโนมัติทุกหัวเตาเพื่อความปลอดภัย
- หัวเตาทองเหลืองล้วน 100%
- ตะแกรงวางภาชนะทำจากเหล็กเคลือบผิวด้านมาพร้อมแผงกันความร้อนที่ปรับหมุนได้ทุกทิศทางลม 360 องศา

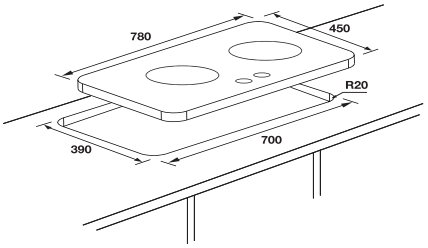

- ขนาดผลิตภัณฑ์(ก x ล x ส): 780 x 450 x 100 มม.
- ขนาดติดตั้ง(ก x ล): 700 x 390 มม.

We reserve the right to change model and specifications without notice. All prices incl. VAT. (HA DIY 2017)
ขอสงวนสิทธิ์ในการเปลี่ยนแปลงเนื้อหาและรายละเอียดสินค้า ในกรณีผิดพลาดจากการพิมพ์ โดยไม่ต้องแจ้งให้ทราบล่วงหน้า ราคาที่ปรากฏในเล่มได้รวมภาษีเรียบร้อยแล้ว (HA DIY 2560)

GAS HOB: COSMOPOLITAN SERIES

เตาแก๊ส: คอสโมโพลีแทน ซีรี่ย์

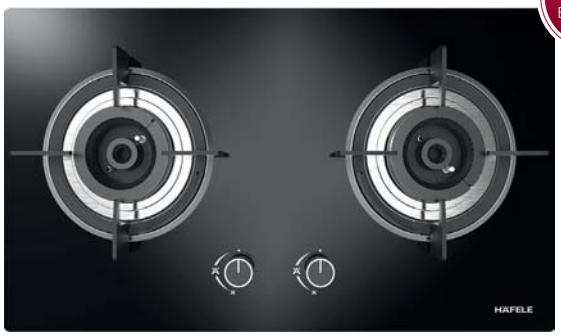

HH-CI7002BK

Cat. No. 495.06.049

Price: ~~9,990.-~~
Special: **6,990.-**

- Material: Black tempered glass, 8 mm
- 2 burners (4.8 kW), 4 flame layer will heat the bottom of container flat or curved
- Automatic ignition by battery (Fast ignition)
- With thermocouple integrated in each burner
- Brass burner cap can bear 700°C
- Stainless stell drip pan
- Metal knob
- Matte enamel pan support with flame resistant board and directions wind protector with 360° rotate

- วัสดุ: กระจกนิรภัยสีดำหนาพิเศษ 8 มม.
- 2 หัวเตา ขนาด 4.8 กิโลวัตต์ เปลวไฟ 4 ชั้น ไล่ระดับตามความโค้งของก้นภาชนะ
- ระบบจุดติดแก๊สอัตโนมัติ โดยใช้แบตเตอรี่ (จุดติดรวดเร็ว)
- เซ็นเซอร์วัดอุณหภูมิสำหรับตรวจจับความร้อนของเปลวไฟ และตัดแก๊สอัตโนมัติทุกหัวเตาเพื่อความปลอดภัย
- หัวเตาทำจากทองเหลืองทนความร้อนได้ถึง 700 องศาเซลเซียส
- แผ่นรองน้ำมันหยดสแตนเลสสตีล
- ปุ่มลูกบิดโลหะ
- ตะแกรงวางภาชนะทำจากเหล็กเคลือบผิวด้านมาพร้อมแผงกันความร้อนที่สามารถปรับหมุนได้ทุกทิศทางลม 360 องศา

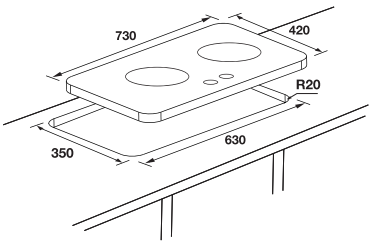

- ขนาดผลิตภัณฑ์(ก x ล x ส): 730 x 420 x 100 มม.
- ขนาดติดตั้ง(ก x ล): 630 x 350 มม.

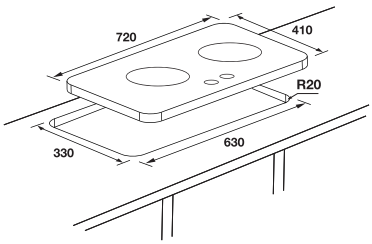

HH-HZQ-02B3

Cat. No. 495.06.055

Price: ~~7,990.-~~
Special: **4,990.-**

- Material: Black tempered glass 6 mm
- 2 burners (4.5 kW), 2 flame layer
- Automatic ignition by battery (Fast ignition)
- With thermocouple integrated in each burner
- Enamel burner
- Stainless steel drip pan
- Zinc alloy knob
- Cast iron pan support

- วัสดุ: ผิวหน้ากระจกนิรภัยสีดำหนา 6 มม.
- 2 หัวเตา ขนาด 4.5 กิโลวัตต์, เปลวไฟ 2 ชั้น
- ระบบจุดติดแก๊สอัตโนมัติ โดยใช้แบตเตอรี่ (จุดติดรวดเร็ว)
- เซ็นเซอร์วัดอุณหภูมิสำหรับตรวจจับความร้อนของเปลวไฟ และตัดแก๊สอัตโนมัติทุกหัวเตาเพื่อความปลอดภัย
- หัวเตาเหล็กเคลือบอีนาเมล
- แผ่นรองน้ำมันหยดสแตนเลสสตีล
- ปุ่มลูกบิดโลหะผสม
- ตะแกรงวางภาชนะทำจากเหล็กเคลือบผิวด้าน

- ขนาดผลิตภัณฑ์(ก x ล x ส): 720 x 410 x 100 มม.
- ขนาดติดตั้ง(ก x ล): 630 x 330 มม.

- 4 Rubber foots on bottom for freestanding version
- Applicable for low pressure regulator only

- ฐานมีขาตั้งยาง 4 ขา กรณีต้องการใช้งานแบบตั้งโต๊ะ
- ใช้กับหัวปรับแรงดันชนิดแรงดันต่ำเท่านั้น

We reserve the right to change model and specifications without notice. All prices incl. VAT. (HA DIY 2017)
ขอสงวนสิทธิ์ในการเปลี่ยนแปลงเนื้อหาและรายละเอียดสินค้า ในกรณีผิดพลาดจากการพิมพ์ โดยไม่ต้องแจ้งให้ทราบล่วงหน้า ราคาที่ปรากฏในเล่มได้รวมภาษีเรียบร้อยแล้ว (HA DIY 2560)

GAS HOB ACCESSORIES
อุปกรณ์เสริมสำหรับเตาแก๊ส

LOW PRESSURE REGULATOR
Cat. No. 485.50.990

Price: ~~750.-~~
Special: **520.-**

Features
- Suitable for use with LPG
- With safety relief valve (open safety valve every time when use)
- With gas hose length 1.5 m
- 2 clamps

Technical data: Low pressure regulator
- Inlet Pressure: 7 kg/cm^2
- Outlet Pressure: 0.04 kg/cm^2
- Flow rate: 2 kg/h
- Inlet port (connect with LPG tank): 7/8”-14 UNF
- Outlet port (connect with LPG hose): Ø9.5 mm

Technical data: LPG hose
- Max. inlet pressure: 4 kg/cm^2
- Max. working pressure: 2 kg/cm^2
- Inside diameter (I.D): 9.5 mm
- Outside Diameter (O.D): 15.5 mm
- Length: 1.5 m

ข้อมูลผลิตภัณฑ์
- เหมาะสำหรับแก๊ส LPG
- พร้อมปุ่มกด เพื่อความปลอดภัย (กดปุ่ม Safety value ทุกครั้งก่อนใช้งาน)
- พร้อมสายยางแก๊สความยาว 1.5 เมตร
- พร้อมที่หนีบสาย 2 ชิ้น

ข้อมูลทางเทคนิคของหัวปรับแรงดันแก๊ส
- แรงดันทางเข้า: 7 กก./ตารางเซนติเมตร
- แรงดันทางออก: 0.04 กก./ตารางเซนติเมตร
- อัตราการจ่ายแก๊ส: 2 กก./ชั่วโมง
- ข้อต่อทางเข้าเกลียวซ้าย (ต่อกับถังแก๊ส): 7/8”-14 UNF
- ข้อต่อทางออก (ต่อกับสายยางแก๊ส): ขนาดเส้นผ่าศูนย์กลาง 9.5 มม.

ข้อมูลเทคนิคของสายยางแก๊ส
- ความดันสูงสุด 4 กก./ตารางเซนติเมตร
- ความดันใช้งาน 2 กก./ตารางเซนติเมตร
- เส้นผ่าศูนย์กลาง (ด้านใน) 9.5 มม.
- เส้นผ่าศูนย์กลาง (ด้านนอก) 15.5 มม.
- ความยาว 1.5 ม.

We reserve the right to change model and specifications without notice. All prices incl. VAT. (HA DIY 2017)
ขอสงวนสิทธิ์ในการเปลี่ยนแปลงเนื้อหาและรายละเอียดสินค้า ในกรณีผิดพลาดจากการพิมพ์ โดยไม่ต้องแจ้งให้ทราบล่วงหน้า ราคาที่ปรากฏในเล่มได้รวมภาษีเรียบร้อยแล้ว (HA DIY 2560)

HÄFELE

A REVOLUTIONARY COOKER HOOD

มิติใหม่ของเครื่องดูดควัน

We reserve the right to change model and specifications without notice. All prices incl. VAT. (HA DIY 2017)
ขอสงวนสิทธิ์ในการเปลี่ยนแปลงเนื้อหาและรายละเอียดสินค้า ในกรณีผิดพลาดจากการพิมพ์ โดยไม่ต้องแจ้งให้ทราบล่วงหน้า ราคาที่ปรากฏในเล่มได้รวมภาษีเรียบร้อยแล้ว (HA DIY 2560)

HÄFELE

SMART COOKER HOOD

STYLISH DESIGN & HIGH QUALITY

Range of Häfele cooker hoods are fashioned with contemporary minimalistic designs coupled with the formidable black insulated glass exterior, easily making them the focal point of your kitchen. These cooker hoods beautiful combine the three founding attributes of Häfele-power, elegance and technology to deliver models that are simply second to none.

Made in Europe

We reserve the right to change model and specifications without notice. All prices incl. VAT. (HA DIY 2017)
ขอสงวนสิทธิ์ในการเปลี่ยนแปลงเนื้อหาและรายละเอียดสินค้า ในกรณีผิดพลาดจากการพิมพ์ โดยไม่ต้องแจ้งให้ทราบล่วงหน้า ราคาที่ปรากฏในเล่มได้รวมภาษีเรียบร้อยแล้ว (HA DIY 2560)

CHOOSE THE RIGHT SUCTION POWER FOR YOUR KITCHEN

Before buying a chimney, it's imperative to identify the required suction power depending on the size of the kitchen and house.

Normally, an apartment with one to three rooms can suffice with a chimney of 500 m3/h. An apartment with bigger rooms calls for chimneys with 650 m3/h to 800 m3/h suction power.

The kitchen hood should be able to circulate the air 10 times per hour. Hence, the vital formula to derive the optimum suction for your kitchen is as below:

Length (meter) *Width (meter) *Height (meter) *10

So if your Kitchen is 4 m in length, 5 m in width and 2.7 m in height the suction power required will be as below:

4 m* 5 m* 3 m* 10 = 600 m3/h

เลือกกำลังดูดที่เหมาะสมกับห้องครัวของคุณ

ก่อนเลือกซื้อเครื่องดูดควัน สิ่งสำคัญที่ต้องคำนึงถึงก็คือการเลือกกำลังการดูดที่ถูกต้องโดยพิจารณาจากขนาดของห้องครัวและที่พักอาศัย

โดยทั่วไป อพาร์ตเมนต์ที่มีห้อง 3 ห้อง สามารถติดตั้งเครื่องดูดควันที่มีกำลังดูดตั้งแต่ 500 ลูกบาศก์เมตร/ชั่วโมง จนถึงกำลังดูดสูงสุด 650 ลูกบาศก์เมตร/ชั่วโมง หากอพาร์ตเมนต์มีห้องขนาดใหญ่ ควรติดตั้งเครื่องดูดควันที่มีกำลังดูด 650 ลูกบาศก์เมตร/ชั่วโมง ถึง 800 ลูกบาศก์เมตร/ชั่วโมง

เครื่องดูดควันที่ใช้ในห้องครัวต้องหมุนเวียนและระบายอากาศได้อย่างน้อย 10 รอบต่อชั่วโมง ดังนั้น สูตรการคำนวณกำลังการดูดตามเกณฑ์กำหนดที่ใช้กับห้องครัวควรเป็นดังนี้:

ความยาว (เมตร) × ความกว้าง (เมตร) × ความสูง (เมตร) × 10

ฉะนั้น หากห้องครัวมีความยาว 4 เมตร กว้าง 5 เมตร และสูง 2.7 เมตร กำลังการดูดตามเกณฑ์กำหนดควรเป็นดังนี้

4 ม. × 5 ม. × 3 ม. = 600 ลูกบาศก์เมตร/ชั่วโมง

We reserve the right to change model and specifications without notice. All prices incl. VAT. (HA DIY 2017)
ขอสงวนสิทธิ์ในการเปลี่ยนแปลงเนื้อหาและรายละเอียดสินค้า ในกรณีผิดพลาดจากการพิมพ์ โดยไม่ต้องแจ้งให้ทราบล่วงหน้า ราคาที่ปรากฏในเล่มได้รวมภาษีเรียบร้อยแล้ว (HA DIY 2560)

SILENCE

Silence has become one of the most important requirements expected in the extraction hood these days. A lower sound level provides a more relaxed and friendly atmosphere.

The sound level of a hood depends on numerous factors, kind of installation, duct diameter and the motor quality.

ความเงียบกลายเป็นหนึ่งในปัจจัยที่สำคัญที่สุดที่หลายคนคาดหวังในปัจจุบัน เสียงที่เงียบของเครื่องดูดควันช่วยให้เกิดบรรยากาศที่ผ่อนคลาย

ความดังของเครื่องดูดควันนั้น ขึ้นอยู่กับหลายปัจจัย เช่น การติดตั้ง เส้นผ่าศูนย์กลางท่อระบายอากาศ และคุณภาพของมอเตอร์

Häfele presents you the range of wall mounted hood that has used these factors in the most optimum way to substantially reduce noise level.

เฮเฟเล่ นำเสนอเครื่องดูดควันที่นำปัจจัยสำคัญเหล่านี้มาช่วยลดความดังของเสียง

We reserve the right to change model and specifications without notice. All prices incl. VAT. (HA DIY 2017)
ขอสงวนสิทธิ์ในการเปลี่ยนแปลงเนื้อหาและรายละเอียดสินค้า ในกรณีผิดพลาดจากการพิมพ์ โดยไม่ต้องแจ้งให้ทราบล่วงหน้า ราคาที่ปรากฏในเล่มได้รวมภาษีเรียบร้อยแล้ว (HA DIY 2560)

HÄFELE

SMART SOLUTION

Varible Speed Control

Functional and ergonomics, Häfele hood controls are designed for quick and simple operation, and Electronics precision to control the rate of extraction which can be varied to suit different types of cooking, providing efficiency at minimal cost.

ควบคุมความเร็วได้หลายระดับ

ระบบการควบคุมเครื่องดูดควันของเฮเฟเล่ ออกแบบมาเพื่อให้ใช้งานง่าย และรวดเร็ว ระบบอิเล็กทรอนิกส์ที่มีความแม่นยำ ควบคุมอัตราการกรองอากาศได้หลายระดับเพื่อให้เหมาะกับการปรุงอาหารแต่ละประเภท จึงได้ทั้งประสิทธิภาพการทำงานและความคุ้มค่า

LED Lighting System

Our cooker hoods has advanced features packaged in an elegant design with LED lights. The result is high-powered, yet stylish efficiency.

ระบบแสงสว่างแบบ แอลอีดี

เครื่องดูดควันมีคุณสมบัติที่ล้ำสมัย ดีไซน์หรูหราพร้อมไฟแอลอีดี ให้แสงสว่างที่ชัดเจนประสิทธิภาพการทำงานสูง

Timer Function

It has an automatic run-on facility, which keeps the range hood working for additional minutes and helps remove lingering cooking odours.

ฟังก์ชันตั้งเวลาการทำงาน

ด้วยฟังก์ชันตั้งเวลาอัตโนมัติที่ช่วยให้เครื่องดูดควันทำงานได้ตามเวลาที่กำหนด จึงขจัดกลิ่นอับขึ้นที่เกิดขึ้นจากการปรุงอาหารได้อย่างรวดเร็ว

AL Mesh Filters

One of the most important parts of a hood is the filter. The metal filter attracts the grease from the cooking vapours that are extracted, reducing odours, purifying the air and optimising performance. A good filter ensures excellent grease and fume absorption and must also be easy to dismantle for frequent cleaning. For best extraction and purification of the air, the filter must be clean. All our metal grease filters on range hoods can be cleaned in a dishwasher.

แผ่นกรองตาข่าย AL

แผ่นกรองเป็นหนึ่งในชิ้นส่วนที่สำคัญที่สุดของเครื่องดูดควัน แผ่นกรองโลหะจะดูดไขมันจากควันที่เกิดขึ้นจากการปรุงอาหารซึ่งถูกดักกรองเอาไว้ จึงลดกลิ่นเหม็นที่เกิดขึ้น พร้อมกับฟอกอากาศ และให้ประสิทธิภาพการทำงานสูงสุด แผ่นกรองที่ดีจะดูดซับไขมันและละอองควันได้อย่างหมดจด นอกจากนี้ยังต้องถอดทำความสะอาดได้ง่าย ประสิทธิภาพในการขจัดกลิ่นเหม็นและการฟอกอากาศจะขึ้นอยู่กับความสะอาดของแผ่นกรองเป็นสำคัญ ดังนั้นแผ่นกรองโลหะที่ติดตั้งกับเครื่องดูดควันของเราทุกรุ่นจึงสามารถถอดออกมาทำความสะอาดด้วยเครื่องล้างจานได้

We reserve the right to change model and specifications without notice. All prices incl. VAT. (HA DIY 2017)
ขอสงวนสิทธิ์ในการเปลี่ยนแปลงเนื้อหาและรายละเอียดสินค้า ในกรณีผิดพลาดจากการพิมพ์ โดยไม่ต้องแจ้งให้ทราบล่วงหน้า ราคาที่ปรากฏในเล่มได้รวมภาษีเรียบร้อยแล้ว (HA DIY 2560)

CHIMNEY HOOD: ICONIC SERIES
เครื่องดูดควันแบบติดผนัง: ไอโคนิค ซีรี่ย์

NEW!

WARRANTY 3 YEARS

HH-WVG90A
Cat. No. 495.38.243

Price: ~~47,900.-~~
Special: **32,900.-**

- Material: Black glass panel
- Suction power: 1,200 m³/h
- Touch control
- 4 speed levels
- Lighting: LED 1x6.4 W
- Aluminum grease filters
- Carbon filters (order separately)
- Flexible duct Ø150 mm (order separately)
- Electrical connection rating: 266.4 W
- Voltage: 230 V, 50 Hz

- วัสดุ: กระจกด้านหน้าสีดำ
- กำลังดูด: 1,200 ลบ.ม./ชม.
- ควบคุมการทำงานด้วยแบบสัมผัส
- ปรับระดับแรงดูดได้ 4 ระดับ
- ระบบไฟส่องสว่าง: LED 1x6.4 วัตต์
- แผ่นกรองน้ำมันอะลูมิเนียม
- แผ่นกรองคาร์บอน (สั่งซื้อแยกต่างหาก)
- ท่อระบายอากาศ ขนาดเส้นผ่าศูนย์กลาง 150 มม. (สั่งซื้อแยกต่างหาก)
- พลังงานไฟฟ้ารวมที่ใช้: 266.4 วัตต์
- แรงดันไฟฟ้าที่ใช้งาน: 230 โวลต์, 50 เฮิรตซ์

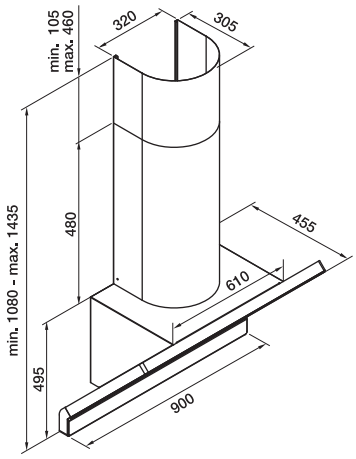

- ขนาดผลิตภัณฑ์ (ก x ล x ส): 900 x 455 x 495 มม. (1,080-1,435 มม.)

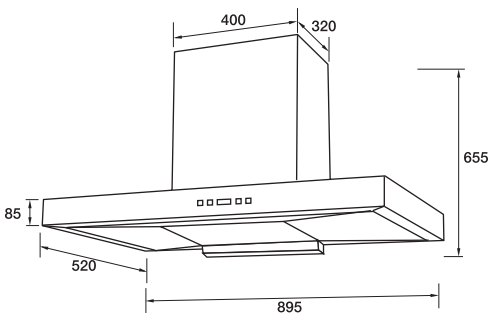

- ขนาดผลิตภัณฑ์ (ก x ล x ส): 895 × 520 × 85 มม. (655 มม.)

NEW!

WARRANTY 3 YEARS

HH-H902D
Cat. No. 495.38.242

Price: ~~29,900.-~~
Special: **19,900.-**

- Material: Black tempered glass / stainless steel
- Suction power: 1,500 m³/h
- Digital touch with digital display
- Lighting: LED lamp 1x3 W
- 25 speed levels
- Timer function (30 minutes)
- Stainless steel mesh filter
- Flexible duct Ø190 mm
- Voltage: 220 V, 50 Hz

- วัสดุ: กระจกนิรภัยสีดำพร้อมสแตนเลสสตีล
- กำลังดูด: 1,500 ลบ.ม./ชม.
- ควบคุมการทำงานแบบสัมผัส พร้อมหน้าจอแสดงแรงดูดแบบดิจิตอล
- ระบบไฟส่องสว่าง: LED 1x3 วัตต์
- ปรับระดับแรงดูดได้ 25 ระดับ
- ตั้งเวลาทำอาหารได้ 30 นาที
- แผ่นกรองน้ำมันสแตนเลสสตีล
- ท่อลมระบายอากาศ ขนาดเส้นผ่าศูนย์กลาง 190 มม.
- แรงดันไฟฟ้าที่ใช้งาน: 220 โวลต์, 50 เฮิรตซ์

We reserve the right to change model and specifications without notice. All prices incl. VAT. (HA DIY 2017)
ขอสงวนสิทธิ์ในการเปลี่ยนแปลงเนื้อหาและรายละเอียดสินค้า ในกรณีผิดพลาดจากการพิมพ์ โดยไม่ต้องแจ้งให้ทราบล่วงหน้า ราคาที่ปรากฏในเล่มได้รวมภาษีเรียบร้อยแล้ว (HA DIY 2560)

CHIMNEY HOOD: DELUXE SERIES

เครื่องดูดควันแบบติดผนัง: เดอลุกซ์ ซีรี่ย์

NEW!

WARRANTY 3 YEARS

HH-AWS60

Cat. No. 495.38.247

Price: ~~21,900.-~~
Special: **12,900.-**

- Material: Stainless steel with glass
- Front panel: Black colour
- Suction power: 1,400 m^3/h
- Touch control with LED display
- 3 speed levels
- Lighting: LED light 2x0.5 W
- Baffle filter 2 pcs.
- Carbon filter
- Plastic oil cup
- Flexible duct Ø150 mm
- Electrical connection rating: 380 W
- Voltage: 220-240 V, 50 Hz

- วัสดุ: สแตนเลสสตีล และกระจก
- แผงด้านหน้า: สีดำ
- กำลังดูด: 1,400 ลบ.ม./ชม.
- ควบคุมการทำงานแบบสัมผัสพร้อมจอแสดงผลแบบ LED
- ปรับระดับแรงดูดได้ 3 ระดับ
- ระบบไฟส่องสว่าง: LED 2x0.5 วัตต์
- แผ่นกรองน้ำมันแบบสแตนเลสสตีล 2 ชิ้น
- แผ่นกรองคาร์บอน
- ถ้วยสำหรับกักเก็บน้ำมัน
- ท่อลมระบายอากาศ ขนาดเส้นผ่าศูนย์กลาง 150 มม.
- พลังงานไฟฟ้ารวมที่ใช้: 380 วัตต์
- แรงดันไฟฟ้าที่ใช้งาน: 220-240 โวลต์, 50 เฮิรตซ์

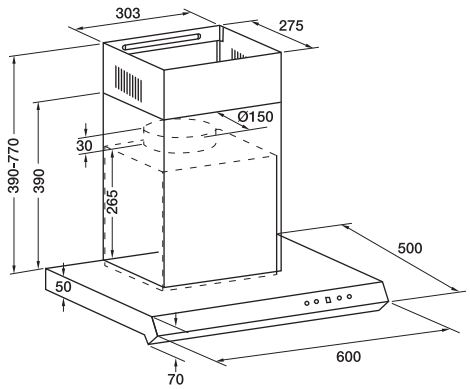

- ขนาดผลิตภัณฑ์ (ก x ล x ส): 600 x 500 x 50/70 มม. (390-770 มม.)

NEW!

WARRANTY 3 YEARS

HH-AWS90

Cat. No. 495.38.239

Price: ~~22,900.-~~
Special: **15,900.-**

- Material: Stainless steel with glass
- Front panel: Black colour
- Suction power: 1,400 m^3/h
- Touch control with LED display
- 3 speed levels
- Lighting: LED light 2x0.5 W
- Baffle filter 3 pcs.
- Carbon filter
- Plastic oil cup
- Flexible duct Ø150 mm
- Electrical connection rating: 270 W
- Voltage: 220-240 V, 50 Hz

- วัสดุ: สแตนเลสสตีล และกระจก
- แผงด้านหน้า: สีดำ
- กำลังดูด: 1,400 ลบ.ม./ชม.
- ควบคุมการทำงานแบบสัมผัสพร้อมจอแสดงผลแบบ LED
- ปรับระดับแรงดูดได้ 3 ระดับ
- ระบบไฟส่องสว่าง: LED 2x0.5 วัตต์
- แผ่นกรองน้ำมันแบบสแตนเลสสตีล 3 ชิ้น
- แผ่นกรองคาร์บอน
- ถ้วยสำหรับกักเก็บน้ำมัน
- ท่อลมระบายอากาศ ขนาดเส้นผ่าศูนย์กลาง 150 มม.
- พลังงานไฟฟ้ารวมที่ใช้: 270 วัตต์
- แรงดันไฟฟ้าที่ใช้งาน: 220-240 โวลต์, 50 เฮิรตซ์

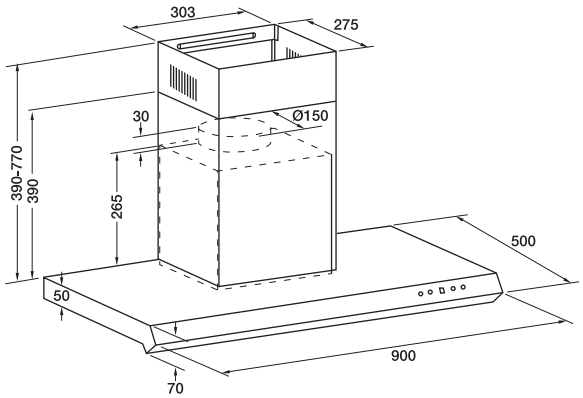

- ขนาดผลิตภัณฑ์ (ก x ล x ส): 900 x 500 x 50/70 มม. (390-770 มม.)

We reserve the right to change model and specifications without notice. All prices incl. VAT. (HA DIY 2017)
ขอสงวนสิทธิ์ในการเปลี่ยนแปลงเนื้อหาและรายละเอียดสินค้า ในกรณีผิดพลาดจากการพิมพ์ โดยไม่ต้องแจ้งให้ทราบล่วงหน้า ราคาที่ปรากฏในเล่มได้รวมภาษีเรียบร้อยแล้ว (HA DIY 2560)

CHIMNEY HOOD: DELUXE SERIES
เครื่องดูดควันแบบติดผนัง: เดอลุกซ์ ซีรี่ย์

NEW!

WARRANTY 3 YEARS

HH-AWG90
Cat. No. 495.38.240

Price: ~~23,900.-~~
Special: **14,900.-**

- Material: Stainless steel with glass
- Front panel: Black colour
- Suction power: 1,400 m³/h
- Touch control with LED display
- 3 speed levels
- Lighting: LED light 2x2.5 W
- Baffle filter 3 pcs.
- Carbon filter
- Stainless steel oil cup
- Flexible duct Ø150 mm
- Electrical connection rating: 270 W
- Voltage: 220-240 V, 50 Hz

- วัสดุ: สแตนเลสสตีล และกระจก
- แผงด้านหน้า: สีดำ
- กำลังดูด: 1,400 ลบ.ม./ชม.
- ควบคุมการทำงานแบบสัมผัสพร้อมจอแสดงผลแบบ LED
- ปรับระดับแรงดูดได้ 3 ระดับ
- ระบบไฟส่องสว่าง: LED 2x2.5 วัตต์
- แผ่นกรองน้ำมันแบบสแตนเลสสตีล 3 ชิ้น
- แผ่นกรองคาร์บอน
- ถาดสแตนเลสสตีลสำหรับกักเก็บน้ำมัน
- ท่อลมระบายอากาศ ขนาดเส้นผ่าศูนย์กลาง 150 มม.
- พลังงานไฟฟ้ารวมที่ใช้: 270 วัตต์
- แรงดันไฟฟ้าที่ใช้งาน: 220-240 โวลต์, 50 เฮิรตซ์

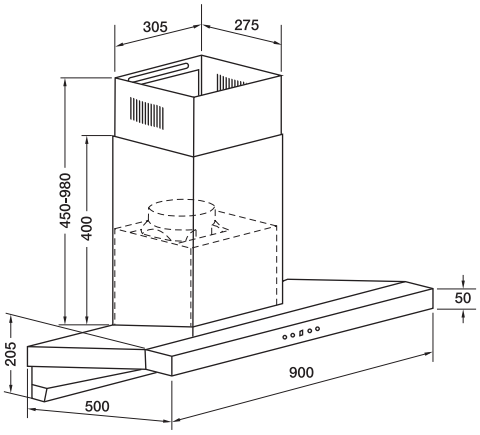

- ขนาดผลิตภัณฑ์ (ก x ล x ส): 900 x 500 x 50/205 มม. (450-980 มม.)

NEW!

WARRANTY 3 YEARS

HH-E90TEW
Cat. No. 495.38.238

Price: ~~23,900.-~~
Special: **14,900.-**

- Material: Stainless steel with glass
- Front panel: Black colour
- Suction power: 1,300 m³/h
- Touch control
- 3 speed levels
- Lighting: LED 2x1.5 W
- Aluminum grease filters 3 pcs.
- Carbon filter
- Flexible duct Ø150 mm
- Electrical connection rating: 330 W
- Voltage: 220-240 V, 50/60 Hz

- วัสดุ: สแตนเลสสตีล และกระจก
- แผงด้านหน้า: สีดำ
- กำลังดูด: 1,300 ลบ.ม./ชม.
- ควบคุมการทำงานแบบสัมผัส
- ปรับระดับแรงดูดได้ 3 ระดับ
- ระบบไฟส่องสว่าง: LED 2x1.5 วัตต์
- แผ่นกรองน้ำมันแบบอะลูมิเนียม 3 ชิ้น
- แผ่นกรองคาร์บอน
- ท่อลมระบายอากาศ ขนาดเส้นผ่าศูนย์กลาง 150 มม.
- พลังงานไฟฟ้ารวมที่ใช้: 330 วัตต์
- แรงดันไฟฟ้าที่ใช้งาน: 220-240 โวลต์, 50/60 เฮิรตซ์

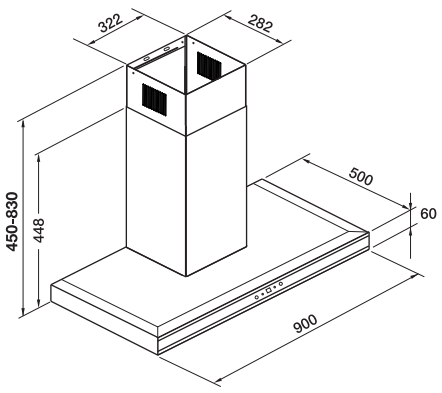

- ขนาดผลิตภัณฑ์ (ก x ล x ส): 900 x 500 x 60 มม. (450-830 มม.)

We reserve the right to change model and specifications without notice. All prices incl. VAT. (HA DIY 2017)
ขอสงวนสิทธิ์ในการเปลี่ยนแปลงเนื้อหาและรายละเอียดสินค้า ในกรณีผิดพลาดจากการพิมพ์ โดยไม่ต้องแจ้งให้ทราบล่วงหน้า ราคาที่ปรากฏในเล่มได้รวมภาษีเรียบร้อยแล้ว (HA DIY 2560)

CHIMNEY HOOD: DELUXE SERIES
เครื่องดูดควันแบบติดผนัง: เดอลุกซ์ ซีรี่ย์

HH-90 TABLA CAP
Cat. No. 495.38.203

Price: ~~25,000.-~~
Special: **15,900.-**

- Material: Stainless steel with black glass
- Suction power: 1,400 m³/h
- Touch control
- 3 speed levels
- Lighting: LED 2x1 W
- Automatic 5 minutes shut down timer
- Stainless steel filter 3 pcs.
- Carbon filter
- Flexible duct Ø150 mm (order separately)
- Electrical connection rating: 272 W
- Voltage: 220-240 V, 50/60 Hz

- วัสดุ: สแตนเลสสตีล และกระจกสีดำ
- กำลังดูด: 1,400 ลบ.ม./ชม.
- ควบคุมการทำงานแบบสัมผัส
- ปรับระดับแรงดูดได้ 3 ระดับ
- ระบบไฟส่องสว่าง LED 2x1 วัตต์
- ระบบตั้งเวลา 5 นาที เพื่อปิดเครื่องอัตโนมัติ
- แผ่นกรองน้ำมันสแตนเลสสตีล 3 ชิ้น
- แผ่นกรองคาร์บอน
- ท่อลมระบายอากาศ ขนาดเส้นผ่าศูนย์กลาง 150 มม. (สั่งซื้อแยกต่างหาก)
- พลังงานรวมที่ใช้: 272 วัตต์
- แรงดันไฟฟ้าที่ใช้งาน: 220-240 โวลต์, 50/60 เฮิรตซ์

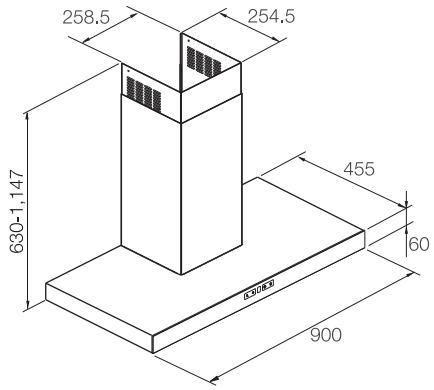

- ขนาดผลิตภัณฑ์ (ก x ล x ส): 900 x 455 x 60 มม. (630-1,147 มม.)

HH-TT0690QCC
Cat. No. 495.38.241

Price: ~~22,900.-~~
Special: **13,900.-**

- Material: Stainless steel with black glass
- Suction power: 1,400 m³/h
- Touch control with digital display
- Timer function (60 minutes)
- 3 speed levels
- Lighting: LED 2x1.5 W
- Filter indicator
- Baffle filter 3 pcs.
- Carbon filter
- Aluminum flexible duct Ø150 mm
- Electrical connection rating: 323 W
- Voltage: 220-240 V, 50/60 Hz

- วัสดุ: สแตนเลสสตีล และกระจกสีดำ
- กำลังดูด: 1,400 ลบ.ม./ชม.
- ควบคุมการทำงานแบบสัมผัสพร้อมหน้าจอแสดงผลแบบดิจิตอล
- ตั้งเวลาปิดอัตโนมัติได้ 60 นาที
- ปรับระดับแรงดูดได้ 3 ระดับ
- ระบบไฟส่องสว่าง: LED 2x1.5 วัตต์
- ฟังก์ชันการแจ้งเตือนให้ทำความสะอาดแผ่นกรองน้ำมัน
- แผ่นกรองน้ำมันสแตนเลสสตีล 3 ชิ้น
- แผ่นกรองคาร์บอน
- ท่อลมระบายอากาศ ขนาดเส้นผ่าศูนย์กลาง 150 มม.
- พลังงานไฟฟ้ารวมที่ใช้: 323 วัตต์
- แรงดันไฟฟ้าที่ใช้งาน: 220-240 โวลต์, 50/60 เฮิรตซ์

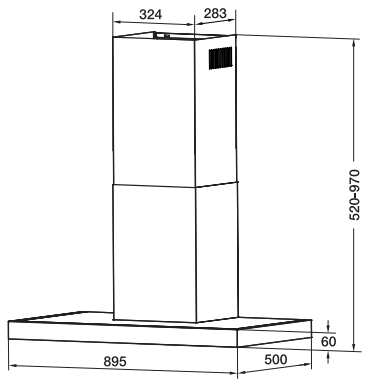

- ขนาดผลิตภัณฑ์ (ก x ล x ส): 895 x 500 x 60 มม. (520-970 มม.)

We reserve the right to change model and specifications without notice. All prices incl. VAT. (HA DIY 2017)
ขอสงวนสิทธิ์ในการเปลี่ยนแปลงเนื้อหาและรายละเอียดสินค้า ในกรณีผิดพลาดจากการพิมพ์ โดยไม่ต้องแจ้งให้ทราบล่วงหน้า ราคาที่ปรากฏในเล่มได้รวมภาษีเรียบร้อยแล้ว (HA DIY 2560)

CHIMNEY HOOD: DELUXE SERIES
เครื่องดูดควันแบบติดผนัง: เดอลุกซ์ ซีรี่ย์

HH-90 SLIM
Cat. No. 495.38.202

Price: ~~18,190.-~~
Special: **15,900.-**

- Material: Stainless steel
- Suction power: 1,400 m³/h
- Timer function (60 minutes)
- Electronic switch with blue light and display
- 3 Speed levels
- Lighting: LED 2x0.5 W
- Baffel filter 3 pcs.
- Carbon filter
- Flexible duct Ø150 mm (order separately)
- Electrical connection rating: 271 W
- Voltage: 220-240 V, 50 Hz

- วัสดุ: สแตนเลสสตีล
- กำลังดูด: 1,400 ลบ.ม./ชม.
- ตั้งเวลาปิดอัตโนมัติได้ 60 นาที
- แผงควบคุมการทำงานแบบสัมผัสนุ่มนวล พร้อมด้วยไฟสีฟ้าและหน้าจอแสดงผล
- ปรับระดับแรงดูดได้ 3 ระดับ
- ระบบไฟส่องสว่าง: LED 2x0.5 วัตต์
- แผ่นกรองน้ำมันสแตนเลสสตีล 3 ชิ้น
- แผ่นกรองคาร์บอน
- ท่อลมระบายอากาศ ขนาดเส้นผ่าศูนย์กลาง 150 มม. (สั่งซื้อแยกต่างหาก)
- พลังงานไฟฟ้ารวมที่ใช้: 271 วัตต์
- แรงดันไฟฟ้าที่ใช้งาน: 220-240 โวลต์, 50 เฮิรตซ์

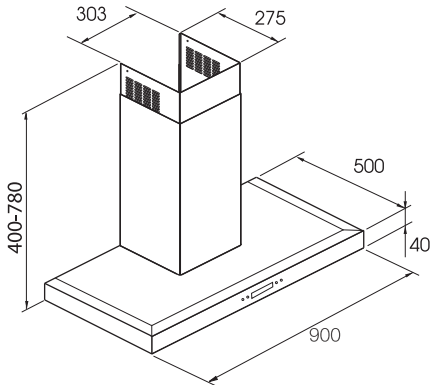

- ขนาดผลิตภัณฑ์ (ก x ล x ส): 900 x 500 x 40 มม. (400-780 มม.)

HH-90 TSS
Cat. No. 495.38.218

Price: ~~17,500.-~~
Special: **15,900.-**

- Material: Stainless steel
- Suction power: 1,400 m³/h
- On/ Off stainless steel touch control with blue light
- 3 Speed levels
- Lighting: LED 2x1.5 W
- Stainless steel filter 3 pcs.
- Carbon filter
- Flexible duct Ø150 mm (order separately)
- Electrical connection rating: 323 W
- Voltage: 220-240 V, 50/60 Hz

- วัสดุ: สแตนเลสสตีล
- กำลังดูด: 1,400 ลบ.ม./ชม.
- ปิด/เปิด และควบคุมการทำงานด้วยระบบสัมผัสบนพื้นผิวสแตนเลสสตีล พร้อมด้วยไฟสีฟ้า
- ปรับระดับแรงดูดได้ 3 ระดับ
- ระบบไฟส่องสว่าง: LED 2x1.5 วัตต์
- แผ่นกรองน้ำมันแบบสแตนเลสสตีล 3 ชิ้น
- ท่อลมระบายอากาศ ขนาดเส้นผ่าศูนย์กลาง 150 มม. (สั่งซื้อแยกต่างหาก)
- พลังงานรวมที่ใช้: 323 วัตต์
- แรงดันไฟฟ้าที่ใช้งาน: 220-240 โวลต์, 50/60 เฮิรตซ์

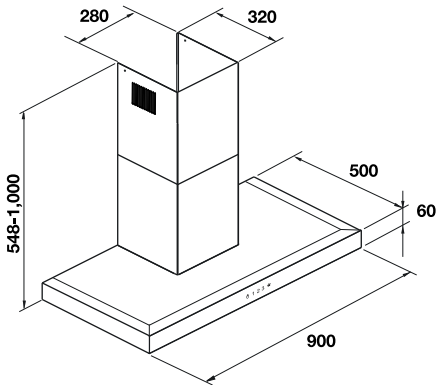

- ขนาดผลิตภัณฑ์ (ก x ล x ส): 900 x 500 x 60 มม. (548-1,000 มม.)

We reserve the right to change model and specifications without notice. All prices incl. VAT. (HA DIY 2017)
ขอสงวนสิทธิ์ในการเปลี่ยนแปลงเนื้อหาและรายละเอียดสินค้า ในกรณีผิดพลาดจากการพิมพ์ โดยไม่ต้องแจ้งให้ทราบล่วงหน้า ราคาที่ปรากฏในเล่มได้รวมภาษีเรียบร้อยแล้ว (HA DIY 2560)

CHIMNEY HOOD: DELUXE SERIES
เครื่องดูดควันแบบติดผนัง: เดอลุกซ์ ซีรี่ย์

HH-60 TFG
Cat. No. 495.38.217

Price: ~~13,380.-~~
Special: **9,900.-**

- Material: Stainless steel with glass
- Suction power: 1,400 m³/h
- Electronic switch button with blue light
- 3 speed levels
- Lighting: LED 2x1.5 W
- Stainless steel filter 1 pcs.
- Carbon filter
- Flexible duct Ø150 mm (order separately)
- Electrical connection rating: 323 W
- Voltage: 220-240 V, 50/60 Hz

- วัสดุ: สแตนเลสสตีล และกระจก
- กำลังดูด: 1,400 ลบ.ม./ชม.
- ปุ่มควบคุมการทำงานแบบสัมผัสนุ่มนวล พร้อมด้วยไฟสีฟ้า
- ปรับระดับแรงดูดได้ 3 ระดับ
- ระบบไฟส่องสว่าง LED 2x1.5 วัตต์
- แผ่นกรองน้ำมันแบบสแตนเลสสตีล ชั้น 1 ชิ้น
- แผ่นกรองคาร์บอน
- ท่อลมระบายอากาศ ขนาดเส้นผ่าศูนย์กลาง 150 มม. (สั่งซื้อแยกต่างหาก)
- พลังงานรวมที่ใช้: 323 วัตต์
- แรงดันไฟฟ้าที่ใช้งาน: 220-240 โวลต์, 50/60 เฮิรตซ์

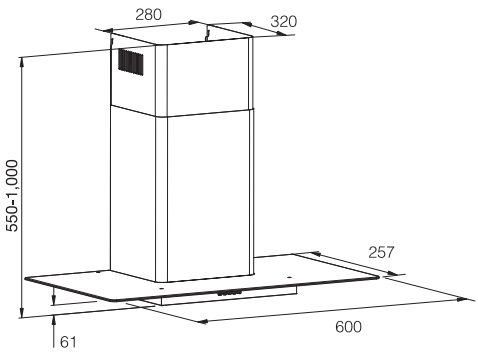

- ขนาดผลิตภัณฑ์ (ก x ล x ส): 600 x 257 x 61 มม. (550-1,000 มม.)

HH-90 LINEAR TC
Cat. No. 495.38.204

Price: ~~22,000.-~~
Special: **11,900.-**

- Material: Stainless steel with glass
- Suction power: 1,400 m³/h
- Soft touch button
- 3 speed levels
- Lighting: LED 2x1 W
- Automatic 5 minutes shut down timer
- Stainless steel filter 1 pcs.
- Carbon filter
- Flexible duct Ø150 mm (order separately)
- Electrical connection rating: 272 W
- Voltage: 220-240 V, 50/60 Hz

- วัสดุ: สแตนเลสสตีล และกระจกแนวเรียบ
- กำลังดูด: 1,400 ลบ.ม./ชม.
- ควบคุมการทำงานแบบกึ่งสัมผัส แสดงผลที่หน้าจอ
- ปรับระดับแรงดูดได้ 3 ระดับ
- ระบบไฟส่องสว่าง LED 2x1 วัตต์
- ระบบตั้งเวลา 5 นาที เพื่อปิดเครื่องอัตโนมัติ
- แผ่นกรองน้ำมันสแตนเลสสตีล 1 ชิ้น
- แผ่นกรองคาร์บอน
- ท่อลมระบายอากาศ ขนาดเส้นผ่าศูนย์กลาง 150 มม. (สั่งซื้อแยกต่างหาก)
- พลังงานรวมที่ใช้: 272 วัตต์
- แรงดันไฟฟ้าที่ใช้งาน: 220-240 โวลต์, 50/60 เฮิรตซ์

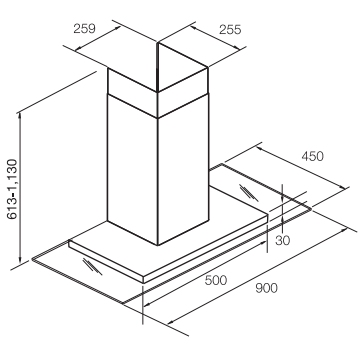

- ขนาดผลิตภัณฑ์ (ก x ล x ส): 900/500 x 450 x 30 มม. (613-1,130 มม.)

We reserve the right to change model and specifications without notice. All prices incl. VAT. (HA DIY 2017)
ขอสงวนสิทธิ์ในการเปลี่ยนแปลงเนื้อหาและรายละเอียดสินค้า ในกรณีผิดพลาดจากการพิมพ์ โดยไม่ต้องแจ้งให้ทราบล่วงหน้า ราคาที่ปรากฏในเล่มได้รวมภาษีเรียบร้อยแล้ว (HA DIY 2560)

CHIMNEY HOOD: DELUXE SERIES

เครื่องดูดควันแบบติดผนัง: เดอลุกซ์ ซีรี่ย์

HH-90 ARCH TC

Cat. No. 495.38.205

Price: ~~22,000.-~~
Special: **11,900.-**

- Material: Stainless steel with glass
- Suction power: 1,400 m³/h
- Soft touch button
- 3 speed levels
- Lighting: LED 2x1 W
- Automatic 5 minutes shut down timer
- Stainless steel filter 1 pcs.
- Carbon filter
- Flexible duct Ø150 mm (order separately)
- Electrical connection rating: 272 W
- Voltage: 220-240 V, 50/60 Hz

- วัสดุ: สแตนเลสสตีล และกระจกแนวโค้ง
- กำลังดูด: 1,400 ลบ.ม./ชม.
- ควบคุมการทำงานแบบกึ่งสัมผัส แสดงผลที่หน้าจอ
- ปรับระดับแรงดูดได้ 3 ระดับ
- ระบบไฟส่องสว่าง LED 2x1 วัตต์
- ระบบตั้งเวลา 5 นาที เพื่อปิดเครื่องอัตโนมัติ
- แผ่นกรองน้ำมันแบบสแตนเลสสตีล ชั้น 1 ชิ้น
- แผ่นกรองคาร์บอน
- ท่อลมระบายอากาศ ขนาดเส้นผ่าศูนย์กลาง 150 มม. (สั่งซื้อแยกต่างหาก)
- พลังงานรวมที่ใช้: 272 วัตต์
- แรงดันไฟฟ้าที่ใช้งาน: 220-240 โวลต์, 50/60 เฮิรตซ์

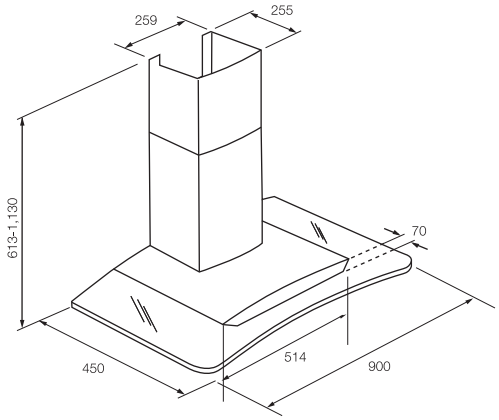

- ขนาดผลิตภัณฑ์ (ก x ล x ส): 514/900 x 450 x 70 มม. (613-1.130 มม.)

HH-TG1890QCC

Cat. No. 495.38.248

Price: ~~22,900.-~~
Special: **13,900.-**

- Material: Stainless steel with glass
- Front panel: Black colour
- Suction power: 1,400 m³/h
- Touch control with digital display
- Timer function (60 minutes)
- Filter indicator
- 3 peed levels
- Lighting: LED 2x1.5 W
- Baffle filter 2 pcs.
- Carbon filter
- Flexible duct Ø150 mm
- Electrical connection rating: 323 W
- Voltage: 220-240 V, 50/90 Hz

- วัสดุ: สแตนเลสสตีล และกระจกแนวโค้ง
- แผงด้านหน้า: สีดำ
- กำลังดูด: 1,400 ลบ.ม./ชม.
- ควบคุมการทำงานแบบสัมผัส พร้อมหน้าจอแสดงผลแบบดิจิตอล
- ตั้งเวลาปิดอัตโนมัติได้ 60 นาที
- ปรับระดับแรงดูดได้ 3 ระดับ
- ระบบไฟส่องสว่าง: LED 2x1.5 วัตต์
- ฟังก์ชันการแจ้งเตือนให้ทำความสะอาดแผ่นกรองน้ำมัน
- แผ่นกรองน้ำมันสแตนเลสสตีล 2 ชิ้น
- แผ่นกรองคาร์บอน
- ท่อลมระบายอากาศ ขนาดเส้นผ่าศูนย์กลาง 150 มม.
- พลังงานไฟฟ้ารวมที่ใช้: 323 วัตต์
- แรงดันไฟฟ้าที่ใช้งาน: 220-240 โวลต์, 50/60 เฮิรตซ์

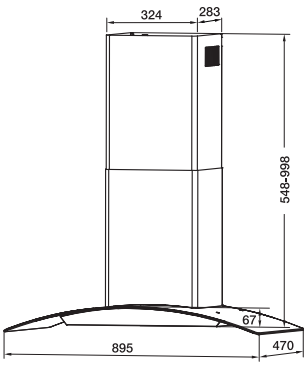

- ขนาดผลิตภัณฑ์ (ก x ล x ส): 895 x 470 x 67 มม. (548-998 มม.)

We reserve the right to change model and specifications without notice. All prices incl. VAT. (HA DIY 2017)
ขอสงวนสิทธิ์ในการเปลี่ยนแปลงเนื้อหาและรายละเอียดสินค้า ในกรณีผิดพลาดจากการพิมพ์ โดยไม่ต้องแจ้งให้ทราบล่วงหน้า ราคาที่ปรากฏในเล่มได้รวมภาษีเรียบร้อยแล้ว (HA DIY 2560)

CHIMNEY HOOD: COSMOPOLITAN SERIES

เครื่องดูดควันแบบติดผนัง: คอสโมโพลิแทน ซีรี่ย์

HH-TT069KAC

Cat. No. 495.38.237

Price: ~~16,500.-~~
Special: **8,990.-**

- Material: Stainless steel
- Front panel: Stainless steel
- Suction power: 1,200 m^3/h
- Push button control
- 3 speed levels
- Lighting: LED 2x1.5 W
- Aluminum grease filter 3 pcs.
- Carbon filter
- Flexible duct Ø152-153 mm
- Electrical connection rating: 233 W
- Voltage: 220-240 V, 50/60 Hz

- วัสดุ: สแตนเลสสตีล
- แผงด้านหน้า: สีสแตนเลสสตีล
- กำลังดูด: 1,200 ลบ.ม./ชม.
- ควบคุมการทำงานแบบปุ่มกด
- ปรับระดับแรงดูดได้ 3 ระดับ
- ระบบไฟส่องสว่าง: LED 2x1.5 วัตต์
- แผ่นกรองน้ำมันอะลูมิเนียม 3 ชิ้น
- แผ่นกรองคาร์บอน
- ท่อลมระบายอากาศ ขนาดเส้นผ่าศูนย์กลาง 152-153 มม.
- พลังงานรวมที่ใช้: 233 วัตต์
- แรงดันไฟฟ้าที่ใช้งาน: 220-240 โวลต์, 50/60 เฮิรตซ์

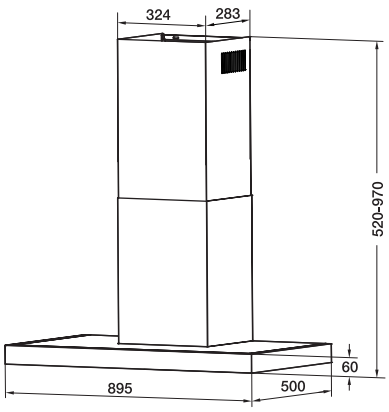

- ขนาดผลิตภัณฑ์ (ก x ล x ส): 895 x 500 x 60 มม. (520-970 มม.)

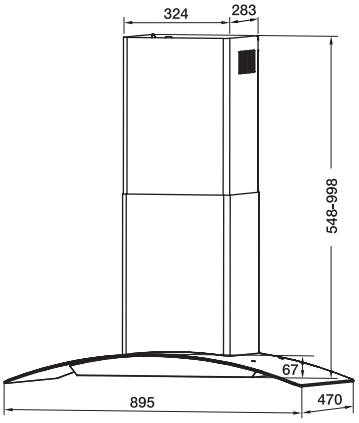

- ขนาดผลิตภัณฑ์ (ก x ล x ส): 895 x 470 x 67 มม. (548-998 มม.)

HH-TG1890KAC

Cat. No. 495.38.236

Price: ~~16,500.-~~
Special: **8,990.-**

- Material: Stainless steel with glass
- Front panel: Black colour
- Suction power: 1,200 m^3/h
- Push button control
- 3 speed levels
- Lighting: LED 2x1.5 W
- Aluminum grease filter 2 pcs
- Carbon filter
- Flexible duct Ø152-153 mm
- Electrical connection rating: 233 W
- Voltage: 220-240 V, 50/60 Hz

- วัสดุ: สแตนเลสสตีล และกระจกแนวโค้ง
- แผงด้านหน้า: สีดำ
- กำลังดูด: 1,200 ลบ.ม./ชม.
- ควบคุมการทำงานแบบปุ่มกด
- ปรับระดับแรงดูดได้ 3 ระดับ
- ระบบไฟส่องสว่าง: LED 2x1.5 วัตต์
- แผ่นกรองน้ำมันอะลูมิเนียม 2 ชิ้น
- แผ่นกรองคาร์บอน
- ท่อลมระบายอากาศ ขนาดเส้นผ่าศูนย์กลาง 152-153 มม.
- พลังงานไฟฟ้ารวมที่ใช้: 233 วัตต์
- แรงดันไฟฟ้าที่ใช้งาน: 220-240 โวลต์, 50/60 เฮิรตซ์

We reserve the right to change model and specifications without notice. All prices incl. VAT. (HA DIY 2017)
ขอสงวนสิทธิ์ในการเปลี่ยนแปลงเนื้อหาและรายละเอียดสินค้า ในกรณีผิดพลาดจากการพิมพ์ โดยไม่ต้องแจ้งให้ทราบล่วงหน้า ราคาที่ปรากฏในเล่มได้รวมภาษีเรียบร้อยแล้ว (HA DIY 2560)

ISLAND HOOD: DELUXE SERIES
เครื่องดูดควันติดแบบกลางห้อง: เดอลุกซ์ ซีรี่ย์

HH-IS 90
Cat. No. 495.38.210

Price: ~~35,000.-~~
Special: **29,900.-**

- Material: Stainless steel
- Suction power: 1,200 m³/h
- 2 side of touch control panel and display.
- With remote control
- Timer function
- 3 Speed levels
- Lighting: LED 4x1.5 W
- Stainless steel filler 3 pcs.
- Carbon filter
- Flexible duct Ø150 mm (order separately)
- Electrical connection rating: 266 W
- Voltage: 220-240 V, 50 Hz

- วัสดุ: สแตนเลสสตีล
- กำลังดูด: 1,200 ลบ.ม./ชม.
- แผงควบคุมแบบระบบสัมผัส พร้อมหน้าจอ ทั้ง 2 ด้าน (หน้า-หลัง)
- รีโมทคอนโทรล ควบคุมการทำงานในระยะไกล
- ระบบตั้งเวลาปิดอัตโนมัติ
- ปรับระดับแรงดูดได้ 3 ระดับ
- ระบบไฟส่องสว่าง: LED 4x1.5 วัตต์
- แผ่นกรองน้ำมันแบบสแตนเลสสตีล ชั้น 3 ชิ้น
- แผ่นกรองคาร์บอน
- ท่อลมระบายอากาศ ขนาดเส้นผ่าศูนย์กลาง 150 มม. (สั่งซื้อแยกต่างหาก)
- พลังงานรวมที่ใช้: 266 วัตต์
- แรงดันไฟฟ้าที่ใช้งาน: 220-240 โวลต์, 50 เฮิรตซ์

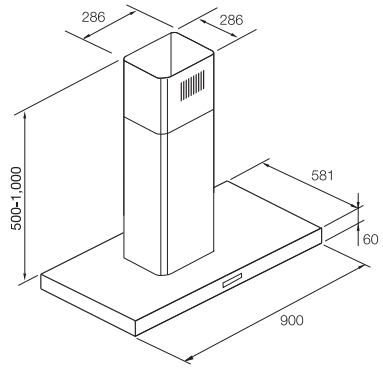

• ขนาดผลิตภัณฑ์ (ก x ล x ส): 900 x 581 x 60 มม. (500-1,000 มม.)

HH-IS 90 ISOLA MIRAGE
Cat. No. 495.38.211

Price: ~~70,000.-~~
Special: **39,000.-**

- Material: Stainless steel with glass
- Suction power: 1,000 m³/h
- Luminous soft touch control
- 4 Speed levels, Power boost function
- Lighting system: Incandescent lamp 4x20 W
- Timer function
- Light indicator
- ACIS (Automatic Cleaning Indicator System)
- ACAS (Automatic Clean Air System)
- Aluminium grease filter 2 pcs.
- Electrical connection rating: 330 W
- Voltage: 220-240 V, 50/60 Hz

- วัสดุ: สแตนเลสสตีล และกระจกแนวโค้ง
- กำลังดูด: 1,000 ลบ.ม./ชม.
- ปุ่มควบคุมกึ่งสัมผัส
- ปรับความแรงได้ 4 ระดับ, และฟังก์ชันเพิ่มกำลังดูดแรงพิเศษ
- ระบบไฟส่องสว่าง: หลอดไฟแบบมีไส้ 4x20 วัตต์
- ฟังก์ชันตั้งเวลาปิดเครื่อง
- ไฟแสดงสถานะการทำงาน
- ระบบเตือนให้เปลี่ยน/ล้างแผ่นกรองน้ำมัน
- ระบบหมุนเวียนอากาศอัตโนมัติ
- แผ่นกรองน้ำมันอะลูมิเนียม 2 ชิ้น
- พลังงานรวมที่ใช้: 330 วัตต์
- แรงดันไฟฟ้าที่ใช้งาน: 220-240 โวลต์, 50/60 เฮิรตซ์

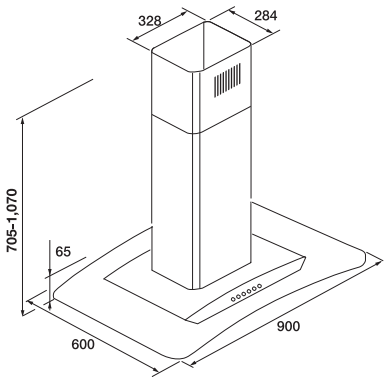

• ขนาดผลิตภัณฑ์(ก x ล xส): 900 x 600 x 65 มม. (705-1,070 มม.)

We reserve the right to change model and specifications without notice. All prices incl. VAT. (HA DIY 2017)
ขอสงวนสิทธิ์ในการเปลี่ยนแปลงเนื้อหาและรายละเอียดสินค้า ในกรณีผิดพลาดจากการพิมพ์ โดยไม่ต้องแจ้งให้ทราบล่วงหน้า ราคาที่ปรากฏในเล่มได้รวมภาษีเรียบร้อยแล้ว (HA DIY 2560)

TELESCOPIC HOOD: DELUXE SERIES
เครื่องดูดควันแบบสลิมไลน์: เดอลุกซ์ ซีรี่ย์

WARRANTY 3 YEARS

HH-S4-L
Cat. No. 495.38.212

Price: ~~9,600.-~~
Special: **6,990.-**

- Material: Stainless steel
- Suction power 700 m³/h
- Turn on/off with slide
- 3 Speed levels
- Lighting: Incandescent lamps 2 x 40 W
- Aluminium grease filter 2 pcs.
- Carbon filter
- Flexible duct Ø120 mm (order separately)
- Electrical connection rating: 230 W
- Voltage: 220-240 V, 50/60 Hz

- วัสดุ: สแตนเลสสตีล
- กำลังดูด: 700 ลบ.ม./ชม.
- รางเลื่อนสไลด์ออก เพื่อเปิด/ปิด
- ปรับระดับแรงดูดได้ 3 ระดับ
- ระบบไฟส่องสว่างหลอดไฟแบบมีไส้: 2x40 วัตต์
- แผ่นกรองน้ำมันอะลูมิเนียม 2 ชิ้น
- แผ่นกรองคาร์บอน
- ท่อลมระบายอากาศ ขนาดเส้นผ่าศูนย์กลาง 120 มม. (สั่งซื้อแยกต่างหาก)
- พลังงานรวมที่ใช้: 230 วัตต์
- แรงดันไฟฟ้าที่ใช้งาน: 220-240 โวลต์, 50/60 เฮิรตซ์

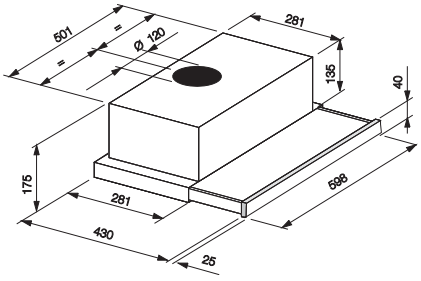

- ขนาดผลิตภัณฑ์(ก x ล x ส): 589 x 281 x 175 มม.

WARRANTY 3 YEARS

HH-S4-LB
Cat. No. 495.38.213

Price: ~~10,500.-~~
Special: **7,890.-**

- Material: Stainless steel with black glass
- Suction power 700 m³/h
- Turn on/off with slide
- 3 Speed levels
- Lighting: Incandescent lamps 2 x 40 W
- Aluminium grease filter 2 pcs.
- Carbon filter
- Flexible duct Ø120 mm (order separately)
- Electrical connection rating: 230 W
- Voltage: 220-240 V, 50/60 Hz

- วัสดุ: สแตนเลสสตีล และกระจกดำด้านหน้า
- กำลังดูด: 700 ลบ.ม./ชม.
- รางเลื่อนสไลด์ออก เพื่อเปิด/ปิด
- ปรับระดับแรงดูดได้ 3 ระดับ
- ระบบไฟส่องสว่างหลอดไฟแบบมีไส้: 2x40 วัตต์
- แผ่นกรองน้ำมันอะลูมิเนียม 2 ชิ้น
- แผ่นกรองคาร์บอน
- ท่อลมระบายอากาศ ขนาดเส้นผ่าศูนย์กลาง 120 มม. (สั่งซื้อแยกต่างหาก)
- พลังงานรวมที่ใช้: 230 วัตต์
- แรงดันไฟฟ้าที่ใช้งาน: 220-240 โวลต์, 50/60 เฮิรตซ์

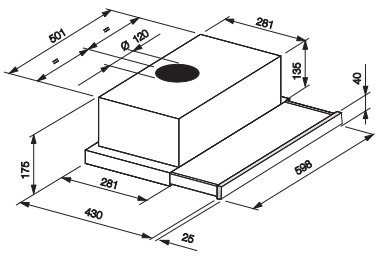

- ขนาดผลิตภัณฑ์(ก x ล x ส): 598 x 281 x 175 มม.

We reserve the right to change model and specifications without notice. All prices incl. VAT. (HA DIY 2017)
ขอสงวนสิทธิ์ในการเปลี่ยนแปลงเนื้อหาและรายละเอียดสินค้า ในกรณีผิดพลาดจากการพิมพ์ โดยไม่ต้องแจ้งให้ทราบล่วงหน้า ราคาที่ปรากฏในเล่มได้รวมภาษีเรียบร้อยแล้ว (HA DIY 2560)

STANDARD HOOD: DELUXE SERIES

เครื่องดูดควันแบบมาตรฐาน: เดอลุกซ์ ซีรี่ย์

WARRANTY 3 YEARS

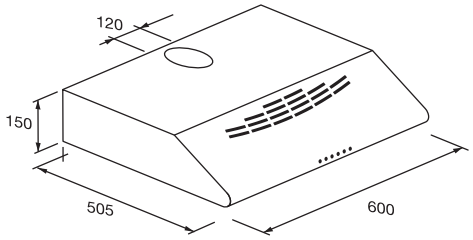

• ขนาดผลิตภัณฑ์(ก x ล x ส): 600 x 505 x 150 มม.

HH-N5

Cat. No. 495.38.216

- Material: Stainless steel
- Lighting: Incandescent lamps 2x40 W
- Suction power 560 m³/h
- Push buttons
- 3 Speed levels

- วัสดุ: สแตนเลสสตีล
- ระบบไฟส่องสว่างหลอดไฟแบบมีไส้: 2x40 วัตต์
- กำลังดูด: 560 ลบ.ม./ชม.
- ควบคุมการทำงานแบบปุ่มกด
- ปรับระดับแรงดูดได้ 3 ระดับ

Price: ~~9,100.-~~
Special: **5,990.-**

WARRANTY 3 YEARS

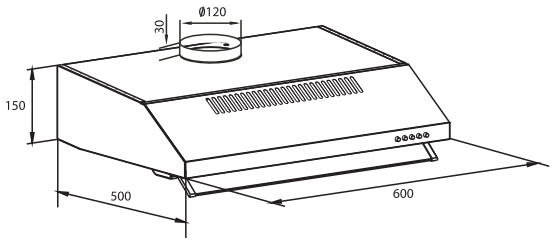

• ขนาดผลิตภัณฑ์(ก x ล x ส): 600 x 500 x 150 มม.

HH-ST60

Cat. No. 495.38.214

- Material: Stainless steel
- Lighting: Incandescent lamps 2x40 W
- Suction power 600 m³/h
- Push buttons
- 3 Speed levels

- วัสดุ: สแตนเลสสตีล
- ระบบไฟส่องสว่างหลอดไฟแบบมีไส้: 2x40 วัตต์
- กำลังดูด: 600 ลบ.ม./ชม.
- ควบคุมการทำงานแบบปุ่มกด
- ปรับระดับแรงดูดได้ 3 ระดับ

Price: ~~8,800.-~~
Special: **5,990.-**

WARRANTY 3 YEARS

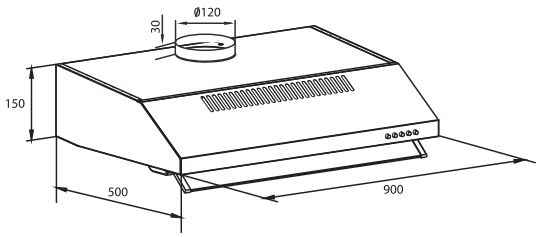

• ขนาดผลิตภัณฑ์(ก x ล x ส): 900 x 500 x 150 มม.

HH-ST90

Cat. No. 495.38.215

- Material: Stainless steel
- Lighting: Incandescent lamps 2x40 W
- Suction power 600 m³/h
- Push buttons
- 3 Speed levels

- วัสดุ: สแตนเลสสตีล
- ระบบไฟส่องสว่างหลอดไฟแบบมีไส้: 2x40 วัตต์
- กำลังดูด: 600 ลบ.ม./ชม.
- ควบคุมการทำงานแบบปุ่มกด
- ปรับระดับแรงดูดได้ 3 ระดับ

Price: ~~12,500.-~~
Special: **6,990.-**

- Ø120 mm flexible duct (order separately)
- Installation ventilation or circulation system
- Aluminium grease filter
- Carbon filter

- ท่อลมระบายอากาศ ขนาดเส้นผ่าศูนย์กลาง 120 มม. (สั่งซื้อแยกต่างหาก)
- ติดตั้งได้ทั้งแบบต่อท่อ และแบบหมุนเวียน
- แผ่นกรองน้ำมันอะลูมิเนียม
- แผ่นกรองคาร์บอน

We reserve the right to change model and specifications without notice. All prices incl. VAT. (HA DIY 2017)
ขอสงวนสิทธิ์ในการเปลี่ยนแปลงเนื้อหาและรายละเอียดสินค้า ในกรณีผิดพลาดจากการพิมพ์ โดยไม่ต้องแจ้งให้ทราบล่วงหน้า ราคาที่ปรากฏในเล่มได้รวมภาษีเรียบร้อยแล้ว (HA DIY 2560)

HOOD ACCESSORIES
อุปกรณ์เสริมสำหรับเครื่องดูดควัน

Wall outlet exhaust grill fix
หน้ากากกันแมลงสำหรับเครื่องดูดควัน แบบบานเกล็ด

- Material: Plastic
- Colour: White
- Outer Size: 200x200 mm

- วัสดุ: พลาสติก
- สี: สีขาว
- ขนาดด้านนอก: 200x200 มม.

Tube diameter mm	Cat. No.	Price	Special Price
127	495.38.020	~~800.-~~	420.-
152	495.38.120	~~920.-~~	450.-

Wall outlet canopy
หน้ากากกันแมลงสำหรับเครื่องดูดควัน แบบกันสาด

- Material: Plastic
- Colour: White
- Outer Size: 200x200 mm

- วัสดุ: พลาสติก
- สี: สีขาว
- ขนาดด้านนอก: 200x200 มม.

Tube diameter mm	Cat. No.	Price	Special Price
127	495.38.030	~~860.-~~	450.-
152	495.38.130	~~990.-~~	490.-

Aluminium flex connector
ตัวต่อปล่องระบายควัน

- Area of application: For connect aluminium flex to wall outlet
- Material: Plastic
- Installation: Turn-in to aluminium flex and press in wall outlet

- ลักษณะการใช้งาน: สำหรับเชื่อมต่อปล่องระบายควันเข้ากับหน้ากากกันแมลง
- วัสดุ: พลาสติก
- การติดตั้ง: หมุนเข้าเกลียวของปล่องท่อลมระบายอากาศและสวมเข้าที่ท่อของหน้ากากกันแมลง

Tube diameter mm	Cat. No.	Price	Special Price
127	495.38.040	~~350.-~~	150.-
152	495.38.140	~~380.-~~	180.-

Aluminium flexible duct
ท่อลมระบายอากาศ

- Area of application: For connect aluminium flex to wall outlet
- Material: Aluminium
- Colour: Aluminium

- ลักษณะการใช้งาน: สำหรับเชื่อมต่อปล่องระบายควันเข้ากับหน้ากากกันแมลง
- วัสดุ: อะลูมิเนียม
- สี: อะลูมิเนียม

Length mm	Tube dia. mm	Cat. No.	Price	Special Price
2,000	127	495.38.000	~~1,000.-~~	490.-
3,000	127	495.38.001	~~1,260.-~~	590.-
2,000	152	495.38.100	~~1,100.-~~	590.-
3,000	152	495.38.101	~~1,400.-~~	690.-

We reserve the right to change model and specifications without notice. All prices incl. VAT. (HA DIY 2017)
ขอสงวนสิทธิ์ในการเปลี่ยนแปลงเนื้อหาและรายละเอียดสินค้า ในกรณีผิดพลาดจากการพิมพ์ โดยไม่ต้องแจ้งให้ทราบล่วงหน้า ราคาที่ปรากฏในเล่มได้รวมภาษีเรียบร้อยแล้ว (HA DIY 2560)

HÄFELE

DEEP FRYER AND
BARBEQUE GRILL

เตาทอดกรอบและเตาย่างบาร์บีคิว

CULINARY EXPERIMENTS WITH BARBEQUING AND DEEP FRYING

สัมผัสประสบการณ์ปรุงอาหารด้วยการทำบาร์บีคิวและทอดกรอบ

We reserve the right to change model and [illegible]ations without notice. All prices incl. VAT. (HA DIY 2017)
ขอสงวนสิทธิ์ในการเปลี่ยนแปลงเมื่อ[illegible]โดยไม่แจ้งให้ทราบล่วงหน้า ในกรณีผิดพลาดจากการพิมพ์ โดยไม่ต้องแจ้งให้ทราบล่วงหน้า ราคาที่ปรากฏในเล่มได้รวมภาษีเรียบร้อยแล้ว (HA DIY 2560)

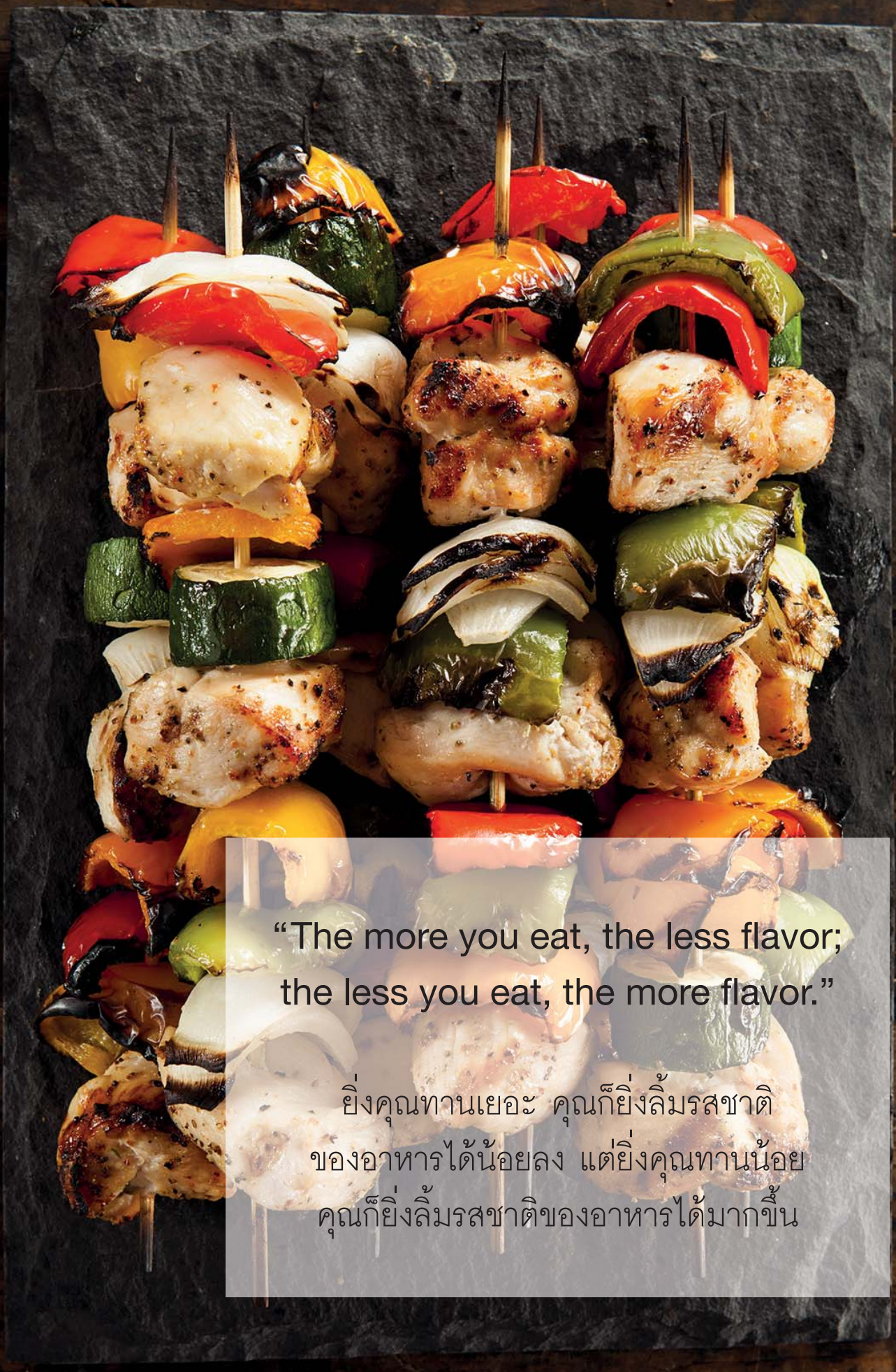

"The more you eat, the less flavor;
the less you eat, the more flavor."

ยิ่งคุณทานเยอะ คุณก็ยิ่งลิ้มรสชาติ
ของอาหารได้น้อยลง แต่ยิ่งคุณทานน้อย
คุณก็ยิ่งลิ้มรสชาติของอาหารได้มากขึ้น

We reserve the right to change model and specifications without notice. All prices incl. VAT. (HA DIY 2017)
ขอสงวนสิทธิ์ในการเปลี่ยนแปลงเนื้อหาและรายละเอียดสินค้า ในกรณีผิดพลาดจากการพิมพ์ โดยไม่ต้องแจ้งให้ทราบล่วงหน้า ราคาที่ปรากฏในเล่มได้รวมภาษีเรียบร้อยแล้ว (HA DIY 2560)

BUILT-IN BARBEQUE & DEEP FRYER

เตาทอดและเตาย่างบาร์บีคิว แบบติดตั้งฝังเฟอร์นิเจอร์

Made of high quality stainless steel these cooking appliances fit smugly into your kitchen counter top providing the elegance of style along with the much desired variations in cooking. The integrated front knob allows you can regulate your cooking or barbequing. As always, this range of Häfele appliances come with the latest market technologies- the deep fryer is equipped with an oil temperature lamp set by a thermostat and the barbeque boasts of a removable enameled griddle and lava stone. So add these futuristic trends of modern cooking to your range and enjoy the true bliss of entertaining your guests with finger-licking delicacies-let your kitchen be the envy of every eye!

ผลิตจากสแตนเลสคุณภาพสูง เครื่องประกอบอาหารนี้ลงตัวกับท็อปในห้องครัวของคุณ สร้างความรู้สึกมีสไตล์ หรูหรา พร้อมกับปรุงอาหารได้หลากหลายตามใจต้องการ ควบคุมการปรุงอาหารหรือทำบาร์บีคิวได้โดยใช้ปุ่มหมุนด้านหน้าที่ติดตั้งอยู่กับตัวเครื่อง กลุ่มผลิตภัณฑ์เครื่องใช้ไฟฟ้าของเฮเฟเล่จะใช้เทคโนโลยีใหม่ล่าสุด โดยเตาทอดกรอบจะติดตั้งชุดหลอดไฟแสดงอุณหภูมิของน้ำมันที่ควบคุมด้วยเครื่องควบคุมความร้อน ส่วนเตาย่างบาร์บีคิวมาพร้อมตะแกรงเคลือบอีนาเมล และมีหินลาวาทนความร้อนที่ถอดแยกได้สะดวก เพิ่มเทรนด์ทันสมัยให้กับห้องครัวด้วยเครื่องครัวใหม่ล่าสุด ซึ่งจะทำให้คุณสนุกสนานเพลิดเพลินไปกับการดูแลแขกคนพิเศษด้วยการเตรียมอาหารเลิศรส สร้างสรรค์ห้องครัวให้เป็นที่อิจฉาของทุกสายตา!

We reserve the right to change model and specifications without notice. All prices incl. VAT. (HA DIY 2017)
ขอสงวนสิทธิ์ในการเปลี่ยนแปลงเนื้อหาและรายละเอียดสินค้า ในกรณีผิดพลาดจากการพิมพ์ โดยไม่ต้องแจ้งให้ทราบล่วงหน้า ราคาที่ปรากฏในเล่มได้รวมภาษีเรียบร้อยแล้ว (HA DIY 2560)

DEEP FRYER AND BARBEQUE GRILL: DELUXE SERIES

เตาทอดกรอบและเตาย่างบาร์บีคิว: เดอลุกซ์ ซีรี่ย์

WARRANTY 3 YEARS

BUILT-IN FRYER
HH-FRY30

Cat. No. 495.06.201

Price: ~~25,500.-~~
Special: **16,900.-**

- Material: Stainless steel
- Front control knob (Adjustable 50-200 °C)
- Capacity of oil/fat: 4 L
- Removable tank
- Light indicator (Fryer's light and Oil tempature light)
- Over temperature protection by safety thermostat
- Electrical connection rating: 2,300 W
- Voltage: 220-240 V, 50/60 Hz

- วัสดุ: สแตนเลสสตีล
- ปุ่มบิดควบคุมด้านหน้า (ปรับอุณหภูมิระหว่าง 50-200 องศาเซลเซียส)
- ความจุน้ำมันสำหรับทอด 4 ลิตร
- หม้อทอด ถอดทำความสะอาดได้
- ไฟแสดงการทำงาน (เตาทอด และอุณหภูมิน้ำมัน)
- ระบบป้องกันความร้อนสูง ตัดการทำงานเพื่อระบบความปลอดภัย ด้วยเทอร์โมสตัท
- พลังงานรวมที่ใช้: 2,300 วัตต์
- แรงดันไฟฟ้าที่ใช้งาน: 200-240 โวลต์, 50/60 เฮิรตซ์

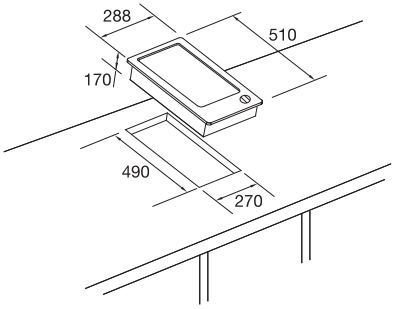

- ขนาดผลิตภัณฑ์(ก x ล x ส): 288 x 500 x 170 มม.
- ขนาดติดตั้ง(ก x ล): 270 x 490 มม.

WARRANTY 3 YEARS

BUILT-IN BBQ GRILL
HH-BQ30

Cat. No. 495.06.200

Price: ~~16,500.-~~
Special: **12,900.-**

- Material: Stainless steel
- Semi-flat design
- Front control knob
- 12 Steps power level
- Power ON light indicator
- Removable enamelled griddle
- Lava stone; to absorb drippings of oil and fat
- Electrical connection rating: 2,400 W
- Voltage: 220-240 V, 50/60 Hz

- วัสดุ: สแตนเลสสตีล
- ดีไซน์แบบบางเรียบ
- ปุ่มบิดควบคุมด้านหน้า
- ความร้อนปรับได้ 12 ระดับ
- ไฟแสดงการทำงาน
- ตะแกรงเคลือบอีนาเมล สามารถถอดออกได้
- พร้อมหินลาวา ช่วยดูดซับน้ำมันขณะย่าง
- พลังงานรวมที่ใช้: 2,400 วัตต์
- แรงดันไฟฟ้าที่ใช้งาน: 220-240 โวลต์, 50/60 เฮิรตซ์

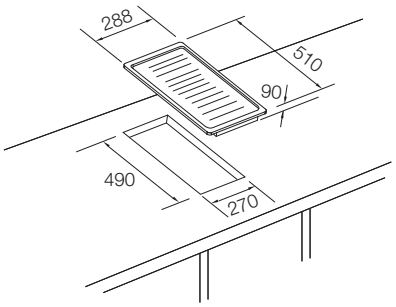

- ขนาดผลิตภัณฑ์(ก x ล x ส): 288 x 510 x 90 มม.
- ขนาดติดตั้ง(ก x ล): 270 x 490 มม.

We reserve the right to change model and specifications without notice. All prices incl. VAT. (HA DIY 2017)
ขอสงวนสิทธิ์ในการเปลี่ยนแปลงเนื้อหาและรายละเอียดสินค้า ในกรณีผิดพลาดจากการพิมพ์ โดยไม่ต้องแจ้งให้ทราบล่วงหน้า ราคาที่ปรากฏในเล่มได้รวมภาษีเรียบร้อยแล้ว (HA DIY 2560)

DISHWASHERS FOR SPIC-N-SPAN HYGIENIC KITCHEN

เครื่องล้างจานแบบบิวท์อินเพื่อห้องครัวสะอาด ถูกสุขอนามัย

To complete your kitchen needs, we introduce our range of built-in dishwashers under the Häfele series-you can now live a hassle-free, recreational kitchen experience leaving our machines to out the back-work for you!

Häfele's energy efficient built-in dishwashers come as a respite to your cleaning chores in the kitchen; they look sleek and fit smartly into your kitchen cabinetry and work with a silent efficiency-you could almost be oblivious to their operation! Extremely hygienic and diligent, these dishwashers sweep your dishes clean off any food residue or bacteria there by reducing the risk of illness.

With an advanced mechanism and improved technology, Häfele's dishwashers are trained to remove even the most rigid masala stains oftern left behind by aggressive Indian cooking. They are sensitive to different vessel materials and minimize the risk of breakages in a given cleaning cycle; and the child-lock feature makes these appliances child-proof when left unattended. These appliances come with a dual zone feature which allows you to place sensitive crockery.

เพื่อตอบสนองความต้องการของงานครัว เราขอแนะนำเครื่องล้างจานแบบบิวท์อินใหม่ล่าสุดของเฮเฟเล่ ที่ช่วยให้ชีวิตคุณสะดวกยิ่งขึ้น สนุกสนานกับงานครัวได้โดยให้เครื่องล้างจานเป็นผู้ช่วยคุณ!

เครื่องล้างจานประหยัดพลังงานแบบบิวท์อินของเฮเฟเล่ ช่วยลดความยุ่งยากในการทำความสะอาดภายในห้องครัว ด้วยรูปทรงเพรียวบาง เข้ากับตู้วางในครัว อีกทั้งทำงานได้อย่างมีประสิทธิภาพไร้เสียงรบกวน จึงทำให้คุณเกือบลืมไปเลยว่าเครื่องกำลังทำงานอยู่! ด้วยการทำงานอย่างละเอียดและถูกสุขอนามัย เครื่องล้างจานจะกำจัดเศษอาหารและแบคทีเรียต่างๆ ออกจากจานจนไม่เหลือคราบทิ้งไว้ จานจึงสะอาดแวววาว ปราศจากเชื้อโรคอันเป็นสาเหตุของอาการเจ็บป่วย

ด้วยกลไกอัจฉริยะและเทคโนโลยีที่พัฒนาขึ้น เครื่องล้างจานของเฮเฟเล่ จึงสามารถขจัดคราบอาหารที่ติดแน่นอยู่บนจานและคราบที่เกิดจากการปรุงอาหารออกไปได้อย่างสะอาดหมดจด เครื่องล้างจานสามารถตรวจสอบวัสดุของภาชนะต่างๆ ได้อย่างแม่นยำ จึงลดปัญหาภาชนะแตกหรือร้าวในขณะล้างได้ และด้วยคุณสมบัติล็อคป้องกันเด็กที่ติดตั้งไว้ ทำให้มีความปลอดภัยสำหรับเด็กแม้จะไม่มีคนดูแลก็ตาม เครื่องล้างจานมีคุณสมบัติการทำงานแบบโซนคู่ที่ช่วยล้างภาชนะที่แตกหักง่ายไปพร้อมกับการล้างภาชนะอื่นๆ ได้ โดยไม่ต้องกังวล

We reserve the right to change model and specifications without notice. All prices incl. VAT. (HA DIY 2017)
ขอสงวนสิทธิ์ในการเปลี่ยนแปลงเนื้อหาและรายละเอียดสินค้า ในกรณีผิดพลาดจากการพิมพ์ โดยไม่ต้องแจ้งให้ทราบล่วงหน้า ราคาที่ปรากฏในเล่มได้รวมภาษีเรียบร้อยแล้ว (HA DIY 2560)

High Capacity

These dishwashers can hold an impressive 15 place setting extremely apt for an average Indian family.

จุได้มาก

เครื่องล้างจานนี้สามารถล้างจานได้ถึง 15 ชุด ซึ่งเหมาะอย่างยิ่งกับครอบครัวที่มีคนจำนวนมาก

Half Load

With the new Hafele dishwashers, you do not need to wait for the full load and can wash half the load with no restrictions of where to stack your dishes. This feature helps save 20% water and 10% energy, perfect for smaller households.

Half Load

ล้างจานโดยใส่ภาชนะเข้าเครื่องเพียงครึ่งหนึ่งของความจุ (Half Load) ไม่จำเป็นต้องรอภาชนะให้เต็มเครื่องอีกต่อไป เพราะเครื่องล้างจานรุ่นใหม่ล่าสุดของเฮเฟเล่ สามารถใส่ภาชนะเพียงครึ่งหนึ่งของความจุก็สามารถใช้งานเครื่องได้โดยไม่มีข้อจำกัดของตำแหน่งในการวางภาชนะ คุณสมบัตินี้ประหยัดน้ำได้ถึง 20% และประหยัดไฟ 10% จึงเหมาะสำหรับการใช้งานในครอบครัวขนาดเล็กด้วย

Sound Engineered

The sound reducing material and high quality hydraulics components integrated creates massive insulation within the Häfele dishwashers ensures a silent washing.

ระบบเสียงจากการทำงานจนเงียบสนิท

ฉนวนกันเสียงที่พัฒนาขึ้นจากวัสดุดูดซับเสียงและชิ้นส่วนไฮดรอลิกคุณภาพสูง ซึ่งนำมาประกอบเข้าด้วยกัน ทำให้เครื่องล้างจานของเฮเฟเล่ทำงานเงียบสนิทไร้เสียงรบกวน

Precise and Efficient

These dishwashers are equipped with smart sensors that notice any perceived loss in water and immediately compensate it by ensuring optimal amount and circulation of water.

ทำงานได้แม่นยำและมีประสิทธิภาพ

เครื่องล้างจานนี้ติดตั้งระบบตรวจจับอัจฉริยะซึ่งจะตรวจจับปริมาณน้ำหากน้ำลดลง ระบบตรวจจับจะสั่งให้จ่ายน้ำเข้าเครื่องเพิ่มเติมทันที เพื่อให้ปริมาณและการไหลเวียนของน้ำมีความเหมาะสมต่อการทำความสะอาดภาชนะมากที่สุด

Intensive Mode

With the intensive mode on, the items in the lower rack are subjected to 20% more spray pressure at a higher temperature which is very useful for stubborn oily stains. Heavily soiled items like pots, pans and cookware can be washed in an intensive cycle with higher temperatures which helps break down the toughest stains.

โหมดล้างคราบหนัก

เมื่อเปิดโหมดการล้างคราบหนักให้ทำงาน แรงดันน้ำที่ฉีดไปยังภาชนะที่วางไว้ในตะแกรงล่างจะเพิ่มขึ้น 20% พร้อมกับอุณหภูมิน้ำที่สูงขึ้น ซึ่งจะช่วยขจัดคราบไขมันที่ล้างยากออกไป นอกจากนี้ ภาชนะที่มีคราบหนักติดแน่น เช่น หม้อ กระทะ และอุปกรณ์ทำครัวอื่นๆ สามารถนำมาล้างให้สะอาดได้โดยใช้โหมดการล้างคราบหนัก และใช้น้ำที่มีอุณหภูมิสูงขึ้น ซึ่งจะช่วยขจัดคราบติดแน่นที่อยู่บนภาชนะให้หลุดออกไปได้ง่าย

Powerful Jet Spray Arms

The leftover food in the dishes are flushed out of the system through high power jet sprays and fresh water is flushed into the system during the pre and post wash to give a clean wash.

ก้านฉีดน้ำทรงพลัง

ก้านฉีดน้ำจะฉีดน้ำที่มีกำลังแรงสูงออกมาขจัดคราบอาหารที่ติดค้างอยู่บนจานออกไป จากนั้นเครื่องจะจ่ายน้ำเพิ่มเข้าไปเพื่อทำความสะอาดก่อนล้างด้วยน้ำยาล้างจาน และจ่ายน้ำเปล่าเข้าไปล้างอีกครั้งเพื่อให้มั่นใจว่าจานสะอาดหมดจด

100% Leak Proof

The Häfele Dishwashers come with a 100% leak proof guarantee. If ever a leak occurs, the sensor shuts down the machine immediately.

มั่นใจได้ 100% ว่าไม่รั่ว

เครื่องล้างจานของเฮเฟเล่ มีระบบป้องกันการรั่วที่มั่นใจได้ 100% หากเกิดการรั่ว ระบบตรวจจับอัจฉริยะจะปิดเครื่องโดยอัตโนมัติ

We reserve the right to change model and specifications without notice. All prices incl. VAT. (HA DIY 2017)
ขอสงวนสิทธิ์ในการเปลี่ยนแปลงเนื้อหาและรายละเอียดสินค้า ในกรณีผิดพลาดจากการพิมพ์ โดยไม่ต้องแจ้งให้ทราบล่วงหน้า ราคาที่ปรากฏในเล่มได้รวมภาษีเรียบร้อยแล้ว (HA DIY 2560)

HÄFELE BUILT-IN DISHWASHERS THAT CLEAN UP TO 99.9% GERMS!

เครื่องล้างจานแบบบิวท์อินของ เฮเฟเล่ ขจัดเชื้อโรคได้ถึง 99.9 %

Sterilisation

The Häfele range of dishwashers delivers a hygienic wash capable of eliminating 99.9% bacteria and germs. The high temperature of the dishwasher helps remove sticky residue, bacteria and germs.

ปราศจากเชื้อโรค

กลุ่มผลิตภัณฑ์เครื่องล้างจานของเฮเฟเล่ ล้างจานและภาชนะได้ถูกสุขอนามัย เนื่องจากสามารถกำจัดเชื้อโรคและแบคทีเรียต่างๆ ได้ถึง 99.9% เครื่องล้างจานจะทำงานด้วยอุณหภูมิสูง จึงขจัดเศษคราบอาหารตกค้าง ทำให้แบคทีเรีย และเชื้อโรคที่ติดอยู่บนภาชนะออกไปได้อย่างหมดจด และปลอดภัย

Height Adjustable Upper Basket

The leftover food in the dishes are flushed out of the system through high power jet sprays and fresh water is flushed into the system during the pre and post wash to give a clean wash.

ตะแกรงบนปรับความสูงได้ตามต้องการ

ความสูงของตะแกรงใส่ภาชนะด้านบนสามารถปรับความสูงได้หลายระดับ จึงวางจาน แก้ว และภาชนะอื่นๆ ที่มีรูปร่างและขนาดต่างได้ แม้จะใส่จนเต็มความจุแล้วก็ตาม

We reserve the right to change model and specifications without notice. All prices incl. VAT. (HA DIY 2017)
ขอสงวนสิทธิ์ในการเปลี่ยนแปลงเนื้อหาและรายละเอียดสินค้า ในกรณีผิดพลาดจากการพิมพ์ โดยไม่ต้องแจ้งให้ทราบล่วงหน้า ราคาที่ปรากฏในเล่มได้รวมภาษีเรียบร้อยแล้ว (HA DIY 2560)

GET USED TO MORE HYGIENE AND ENHANCED CONVENIENCE

เพื่อสุขอนามัยที่ดีและสะดวกยิ่งขึ้น

Glass Care Program

It is a 40°C gentle washing cycle specially designed for your delicate glassware.

โปรแกรมล้างแก้ว

เป็นโปรแกรมที่ล้างภาชนะอย่างทะนุถนอมโดยใช้อุณหภูมิ 40°C ซึ่งพัฒนามาเพื่อล้างภาชนะแก้วที่ต้องการการดูแลเป็นพิเศษ

Additional Cutlery Shelf

Häfele Dishwasher offers immense flexibility and convenience for washing knives, forks, and other cutlery items.

ชั้นเสริมสำหรับวางมีด ส้อม ช้อน

เครื่องล้างจานจากเฮเฟเล่ สามารถใช้ล้างภาชนะและอุปกรณ์ได้หลายประเภท จึงล้างมีด ช่อน และส้อมต่างๆ ได้อย่างไม่ยุ่งยาก

Height Adjustable SoftTouch Shelves

It provides gentle hold for fragile wine glasses via patented height adjustable mug shelves with soft touch materials.

ชั้นวางแบบนุ่มนวลที่ปรับความสูงได้

ด้วยชั้นวางแก้วปรับระดับความสูงได้ ซึ่งผลิตจากวัสดุที่มีความนิ่มและยืดหยุ่นไม่มีใครเหมือน แก้วไวน์ที่แตกง่ายจึงวางอยู่กับที่ไม่ขยับเขยื้อนขณะล้าง

We reserve the right to change model and specifications without notice. All prices incl. VAT. (HA DIY 2017)
ขอสงวนสิทธิ์ในการเปลี่ยนแปลงเนื้อหาและรายละเอียดสินค้า ในกรณีผิดพลาดจากการพิมพ์ โดยไม่ต้องแจ้งให้ทราบล่วงหน้า ราคาที่ปรากฏในเล่มได้รวมภาษีเรียบร้อยแล้ว (HA DIY 2560)

Child Lock

The Häfele Dishwashers include a child lock that prevents children from opening the door.

ล็อคป้องกันเด็ก

เครื่องล้างจานของเฮเฟเล่ ติดตั้งล็อคป้องกันเด็กซึ่งช่วยป้องกันไม่ให้เด็กเปิดประตูเครื่องเองได้

Effective Filtration System

The Fine Filter, Micro Filter and Coarse Filter allow 15% more water to circulate through the system.

ระบบกรองที่มีประสิทธิภาพ

ด้วยระบบกรอง 3 ชั้น ได้แก่ กรองหยาบ กรองละเอียด และกรองละเอียดมาก จึงทำให้น้ำไหลเวียนภายในระบบได้เพิ่มขึ้นอีก 15%

Low Water Consumption

The Häfele dishwashers consume as little as 9 – 12 Litres of water per wash compared to 60 Litres of water if you wash the same load by hand.

ไม่เปลืองน้ำ

เครื่องล้างจานของเฮเฟเล่ ใช้น้ำเพียง 9 - 12 ลิตรต่อการล้างหนึ่งครั้ง ขณะที่การล้างภาชนะที่มีจำนวนเท่ากันด้วยมือจะใช้น้ำถึง 60 ลิตร

We reserve the right to change model and specifications without notice. All prices incl. VAT. (HA DIY 2017)
ขอสงวนสิทธิ์ในการเปลี่ยนแปลงเนื้อหาและรายละเอียดสินค้า ในกรณีผิดพลาดจากการพิมพ์ โดยไม่ต้องแจ้งให้ทราบล่วงหน้า ราคาที่ปรากฏในเล่มได้รวมภาษีเรียบร้อยแล้ว (HA DIY 2560)

We reserve the right to change model and specifications without notice. All prices incl. VAT. (HA DIY 2017)
ขอสงวนสิทธิ์ในการเปลี่ยนแปลงเนื้อหาและรายละเอียดสินค้า ในกรณีผิดพลาดจากการพิมพ์ โดยไม่ต้องแจ้งให้ทราบล่วงหน้า ราคาที่ปรากฏในเล่มได้รวมภาษีเรียบร้อยแล้ว (HA DIY 2560)

DISHWASHER
เครื่องล้างจาน

DISHWASHER

The range of Häfele dishwashers combines innovative technology with superb designs while offering energy efficiency ratings, according to EU- Energy standard. With Alternative Wahs function (included with some models), gives the option of washing only the upper basket or the lower basket; Depending on the type and amount of dishes you have. This is designed to save you energy usage and water while still performing a thorough dishwashing cycle for a great result.

เครื่องล้างจาน

เครื่องล้างจานจากเฮเฟเล่ผสมผสานระหว่างนวัตกรรมเทคโนโลยีและการออกแบบอันเยี่ยมยอดพร้อมด้วยการรับรองประสิทธิภาพในการประหยัดพลังงานตามมาตรฐานสหภาพยุโรป ด้วยฟังก์ชัน Alternative Wash (มีเฉพาะบางรุ่น) คุณจึงสามารถเลือกล้างเฉพาะตะกร้าบนหรือตะกร้าล่างขึ้นอยู่กับปริมาณและประเภทของภาชนะ ซึ่งจะช่วยประหยัดน้ำและไฟฟ้ามากขึ้นในขณะที่ยังคงประสิทธิภาพการล้างได้ยอดเยี่ยมเช่นเดิม

A CLEANING

CLEANING CLASS A
ประสิทธิภาพการทำความสะอาด A

THE LUXURY CUTLERY BASKET

It can be fixed on any cutleries such as forks, soup spoons, gravy ladles and serving forks.

ตะกร้าสำหรับ ช้อน ส้อม และมีด

เหมาะสำหรับวางอุปกรณ์ทานอาหารประเภทต่างๆ เช่น ชุดช้อนส้อม ช้อนชา ช้อนตักซอส และส้อมสำหรับเสิร์ฟอาหาร

ADJUSTABLE UPPER BASKET

The upper basket can be adjusted up and down to spare more space. This flexibility allows the internal space to be fully utilized.

ตะกร้าชั้นบนแบบปรับระดับได้

ตะกร้าชั้นบนสามารถปรับระดับขึ้นหรือลงเพื่อเพิ่มพื้นที่ได้ ความสามารถในการปรับเปลี่ยนนี้จะช่วยให้ใช้พื้นที่ภายในได้ประโยชน์สูงสุด

THE STAINLESS STEEL

The-all stainless steel interior can against corruption by salt and water.

สแตนเลสสตีล

ตัวถังภายในเครื่องล้างจานผลิตจากสแตนเลสสตีล ซึ่งไม่ทำปฏิกิริยากับเกลือและน้ำ

We reserve the right to change model and specifications without notice. All prices incl. VAT. (HA DIY 2017)
ขอสงวนสิทธิ์ในการเปลี่ยนแปลงเนื้อหาและรายละเอียดสินค้า ในกรณีผิดพลาดจากการพิมพ์ โดยไม่ต้องแจ้งให้ทราบล่วงหน้า ราคาที่ปรากฏในเล่มได้รวมภาษีเรียบร้อยแล้ว (HA DIY 2560)

DISHWASHER
เครื่องล้างจาน

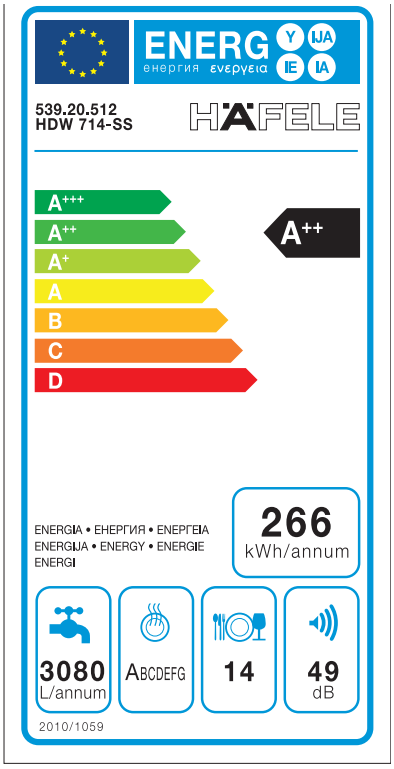

Energy Labelling

All dishwashers are graded according to their energy, washing and drying performances, ranging from very good (A) to very poor (G). it will show you that all Häfele dishwashers are extremely efficient, with good results for energy efficiency, washing and drying performance.

มาตรฐานรับรองประสิทธิภาพ

เครื่องล้างจานทุกเครื่องจะมีการวัดระดับการทำงานตามระดับพลังงานการทำความสะอาดและทำให้แห้ง โดยกำหนดตั้งแต่ระดับดีมาก (A) ไปจนถึงระดับต่ำสุด (G) ซึ่งการวัดระดับนี้จะแสดงให้เห็นถึงประสิทธิภาพอันสูงสุดของเครื่องล้างจานเฮเฟเล่ ที่ใช้พลังงานได้อย่างคุ้มค่าและให้ผลในการทำงานทั้งการล้างและอบแห้งเป็นเลิศ

Fold Spikes Lower Basket

A flexible design that allows the plates hold to be folded down to provide more space for the large pans and pots in the lower basket.

ชี่ตะกร้าสามารถพับเก็บได้

ตะกร้าล่างสามารถปรับเปลี่ยนได้ด้วยการพับเก็บชี่ตะแกรงสำหรับคว่ำจานลง เพื่อเพิ่มพื้นที่ให้กระทะหรือหม้อขนาดใหญ่

A++ ENERGY

ENERGY CLASS A++
มาตรฐานการประหยัดพลังงาน A++

A+++ ENERGY

ENERGY CLASS A+++
มาตรฐานการประหยัดพลังงาน A+++

The Filter System

Three layers of filter systems ensure that even with highly economical use of water and energy, the dishwasher still remain an excellent result efficiency. The coarse, fine and micro fine filers retain any residues and keep the circulating water filter and clean. The base of the filter is hinged, giving easy access for cleaning.

อุปกรณ์กรองเศษอาหาร

แม้ว่าจะใช้น้ำและพลังงานอย่างประหยัดก็มั่นใจได้ว่าตัวกรอง 3 ชั้น ในระบบกรองเศษอาหารของเครื่องล้างจานจะยังคงทำหน้าที่ได้อย่างยอดเยี่ยม ตัวกรองหยาบแบบธรรมดา และแบบละเอียด จะเก็บกันสิ่งตกค้างไว้และช่วยรักษาสภาพน้ำให้สะอาดอยู่เสมอบริเวณฐานของตัวกรองสามารถถอดเพื่อนำออกมาทำความสะอาดได้โดยง่าย

Residual Drying

Most of the Häfele dishwashers utilizes stored heat stream in the unit to dry the dishes after washing programme finished.

ระบบอบแห้งในตัว

เครื่องล้างจากเฮเฟเลใช้ประโยชน์จากไอความร้อนที่ถูกกักเก็บไว้ภายหลังจากการล้างน้ำร้อนครั้งสุดท้ายเพื่อทำให้ภาชนะแห้งสนิทอย่างมีประสิทธิภาพ

A DRYING

DRYING CLASS A
ประสิทธิภาพการอบแห้ง A

AquaStop - Anti Flooding System

With the “AquaStop” safety feature, the dishwasher can be safely left to operate. In case of leakage or flooding, the system will automatically cuts off the water supply.

ระบบป้องกันน้ำล้น AquaStop

ด้วยระบบ AquaStop จึงสามารถปล่อยให้เครื่องทำงานโดยมั่นใจว่าปลอดภัยจากปัญหาน้ำล้นกรณีที่เกิดน้ำรั่วระบบจะทำการตัดน้ำที่กำลังสูบเข้าเครื่องอัตโนมัติ

We reserve the right to change model and specifications without notice. All prices incl. VAT. (HA DIY 2017)
ขอสงวนสิทธิ์ในการเปลี่ยนแปลงเนื้อหาและรายละเอียดสินค้า ในกรณีผิดพลาดจากการพิมพ์ โดยไม่ต้องแจ้งให้ทราบล่วงหน้า ราคาที่ปรากฏในเล่มได้รวมภาษีเรียบร้อยแล้ว (HA DIY 2560)

BUILT-IN DISHWASHER: DELUXE SERIES
เครื่องล้างจานแบบติดตั้งฝัง: เดอลุกซ์ ซีรีย์

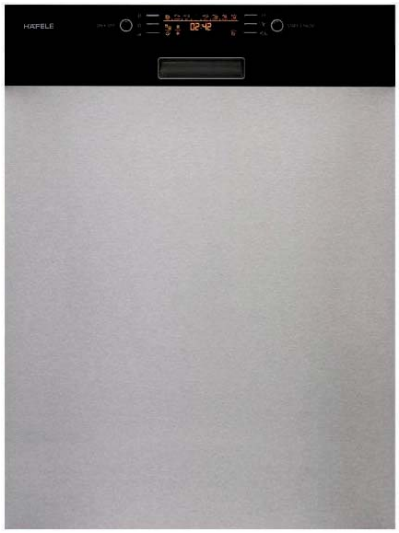

NEW!

A+++ ENERGY

A CLEANING

A DRYING

WARRANTY 3 YEARS

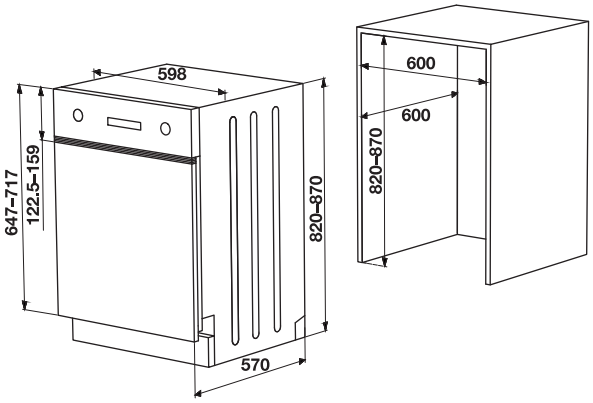

- ขนาดผลิตภัณฑ์(ก x ล x ส): 598 x 570 x 820-870 มม.
- ขนาดติดตั้ง(ก x ล x ส): 600 x 600 x 820-870 มม.

HDW-HI60B

Cat. No. 495.06.507

Price: ~~50,500.-~~

Special: **35,900.-**

- Material of outer door: Stainless steel INOX
- Capacity: 15 EU place settings (~210 pcs.)
- Type of control: Electronic and button control
- LED display
- Wash cycle 8 programs:
  - Eco (50°C)
  - Jet Wash 18 Min (35°C)
  - Quick 30 Min (40°C)
  - Super 50 Min (65°C)
  - Dual Pro Wash (65°C)
  - Hygiene (70°C)
  - Auto Delicate (30°C - 50°C)
  - Auto Intensive (50°C - 70°C)
- Electronic salt & rinse aid indicator
- Child lock option
- Safety Functions
- Noise level: 44 dB
- Water consumption: 9 litres/cycle
- Energy efficiency class: A+++(EU)
- Electrical connection rating: 790 Wh/cycle
- Voltage: 220 - 240 V, 50/60 Hz

- วัสดุ: สแตนเลสสตีล (ไม่เกิดรอยนิ้วมือ)
- ความจุ: 15 ชุดอาหาร (ประมาณ 210 ชิ้น)
- ประเภทการควบคุมการทำงาน: อิเล็กทรอนิกส์และปุ่มสัมผัส
- หน้าจอแสดงผลแบบ LED
- การทำงาน 8 โปรแกรมล้าง:
  - ล้างแบบประหยัดพลังงานอบแห้ง (50°C)
  - ล้างด่วนไม่อบแห้ง 18 นาที (35°C)
  - ล้างด่วนอบแห้ง 30 นาที (40°C)
  - ล้างด้วยประสิทธิภาพสูงสุดไม่อบแห้ง 50 นาที (65°C)
  - ล้างแบบสะอาดพิเศษอบแห้ง (65°C)
  - ล้างแบบสะอาดถูกสุขอนามัยอบแห้ง (70°C)
  - ล้างแบบสะอาดอัตโนมัติ (30°C - 50°C)
  - ล้างแบบสะอาดพิเศษอัตโนมัติ (50°C - 70°C)
- แสดงสถานะเกลือและสารเคลือบแห้งแบบอิเล็กทรอนิกส์
- ระบบล็อคป้องกันเด็ก
- ระบบความปลอดภัยสูงสุด
- ระดับเสียงขณะทำงาน: 44 เดซิเบล
- ปริมาณการใช้น้ำ: 9 ลิตร/หนึ่งรอบการล้าง
- ประสิทธิภาพการประหยัดพลังงานระดับ: A+++(มาตรฐานยุโรป)
- พลังงานรวมที่ใช้: 790 วัตต์ชั่วโมง/หนึ่งรอบการล้าง
- แรงดันไฟฟ้าที่ใช้งาน: 220-240 โวลต์, 50/60 เฮิรตซ์

We reserve the right to change model and specifications without notice. All prices incl. VAT. (HA DIY 2017)
ขอสงวนสิทธิ์ในการเปลี่ยนแปลงเนื้อหาและรายละเอียดสินค้า ในกรณีผิดพลาดจากการพิมพ์ โดยไม่ต้องแจ้งให้ทราบล่วงหน้า ราคาที่ปรากฏในเล่มได้รวมภาษีเรียบร้อยแล้ว (HA DIY 2560)

FREESTANDING DISHWASHER: DELUXE SERIES
เครื่องล้างจานแบบตั้งพื้น: เดอลุกซ์ ซีรี่ย์

NEW!

A+++ ENERGY

A CLEANING

A DRYING

WARRANTY 3 YEARS

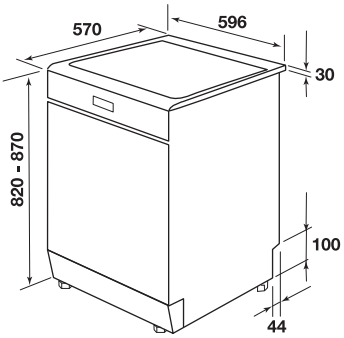

- ขนาดผลิตภัณฑ์(ก x ล x ส): 596 x 570 x 820-870 มม.

HDW-F60C
Cat. No. 495.06.508

Price: ~~47,500.-~~
Special: **33,900.-**

- Color of outer door: Stainless steel INOX
- Capacity: 15 EU place settings (~180 pcs.)
- Type of control: Button control
- LED display
- Wash cycle 8 programs:
  - Eco (50°C)
  - Jet Wash 18 Min (35°C)
  - Quick 30 Min (40°C)
  - Super 50 Min (65°C)
  - Dual Pro Wash (65°C)
  - Hygiene (70°C)
  - Auto Delicate (30°C - 50°C)
  - Auto Intensive (50°C - 70°C)
- Electronic salt & rinse aid indicator
- Noise level: 44 dB
- Water consumption: 9 litres/cycle
- Energy efficiency class: A+++(EU)
- Electrical connection rating: 1,020 Wh/cycle
- Voltage: 220 - 240 V, 50/60 Hz

- วัสดุ: สแตนเลสสตีล (ไม่เกิดรอยนิ้วมือ)
- ความจุ: 15 ชุดอาหาร (ประมาณ 180 ชิ้น)
- ประเภทการควบคุมการทำงาน: ปุ่มสัมผัส
- หน้าจอแสดงผลแบบ LED
- การทำงาน 8 โปรแกรมล้าง:
  - ล้างแบบประหยัดพลังงานอบแห้ง (50°C)
  - ล้างด่วนไม่อบแห้ง 18 นาที (35°C)
  - ล้างด่วนอบแห้ง 30 นาที (40°C)
  - ล้างด้วยประสิทธิภาพสูงสุดไม่อบแห้ง 50 นาที (65°C)
  - ล้างแบบสะอาดพิเศษอบแห้ง (65°C)
  - ล้างแบบสะอาดถูกสุขอนามัยอบแห้ง (70°C)
  - ล้างแบบสะอาดอัตโนมัติ (30°C - 50°C)
  - ล้างแบบสะอาดพิเศษอัตโนมัติ (50°C - 70°C)
- แสดงสถานะเกลือและสารเคลือบแห้งแบบอิเล็กทรอนิกส์
- ระดับเสียงขณะทำงาน: 44 เดซิเบล
- ปริมาณการใช้น้ำ: 9 ลิตร/หนึ่งรอบการล้าง
- ประสิทธิภาพการประหยัดพลังงานระดับ: A+++(มาตรฐานยุโรป)
- พลังงานรวมที่ใช้: 1,020 วัตต์ชั่วโมง/หนึ่งรอบการล้าง
- แรงดันไฟฟ้าที่ใช้งาน: 220-240 โวลต์, 50/60 เฮิรตซ์

We reserve the right to change model and specifications without notice. All prices incl. VAT. (HA DIY 2017)
ขอสงวนสิทธิ์ในการเปลี่ยนแปลงเนื้อหาและรายละเอียดสินค้า ในกรณีผิดพลาดจากการพิมพ์ โดยไม่ต้องแจ้งให้ทราบล่วงหน้า ราคาที่ปรากฏในเล่มได้รวมภาษีเรียบร้อยแล้ว (HA DIY 2560)

BUILT-IN DISHWASHER: DELUXE SERIES
เครื่องล้างจานแบบติดตั้งฝัง: เดอลุกซ์ ซีรีย์

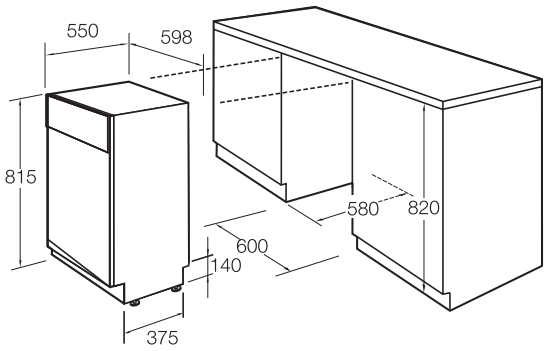

- ขนาดผลิตภัณฑ์(ก x ล x ส): 598 x 550 x 815 มม.)

HDW-614BI

Cat. No. 495.06.500

Price: ~~24,000.-~~

Special: **19,900.-**

- Material
  - Body: Stainless steel
  - Panel: Synthetic material in silver color
  - Basket: Grey
  - Tub: Stainless steel
- Capacity: 14 Place settings (~196 pcs)
- Wash cycle: 6 Programs
  - Intensive or strong
  - Glass
  - Normal
  - 1 Hour Express
  - Economy
  - Rapid (No Drying)
- Available for 3 in 1 tablet (applicable with intensive or normal program)
- Start delay 3/6/9/12 hours
- Upper/Lower basket washing
- Foldable bottom plate baskets, adjustable upper basket, adjustable feet
- Salt and Rinse aid light indicator
- Aqua stop
- Water consumption: 12 litres (at Eco program according to EN 50242)
- Noise Level: 49 dB (A)
- Electrical connection rating: 1,760 W
- Voltage: 220-240 V, 50 Hz

- วัสดุ
  - ตัวเครื่อง: สแตนเลสสตีล
  - แผงหน้า: วัสดุสังเคราะห์ สีเทา
  - ตะกร้า: สีเทา
  - ตัวถังเครื่องภายใน: สแตนเลสสตีล
- ความจุ 14 ชุดอาหาร (ประมาณ 196 ชิ้น)
- การทำงาน: 6 โปรแกรมล้าง
  - ล้างแบบสะอาดพิเศษ
  - ล้างแบบอ่อนโยน (สำหรับภาชนะประเภทแก้ว)
  - ล้างปกติ
  - ล้างด่วน 60 นาที
  - ล้างแบบประหยัด
  - ล้างด่วน (ไม่อบแห้ง)
- สามารถใช้ก้อนทำความสะอาดแบบ 3 in 1 (กับโปรแกรมชนิดล้างพิเศษและปกติเท่านั้น)
- ตั้งเวลาล้างล่วงหน้าได้ 3/6/9/12 ชั่วโมง
- เลือกล้างครึ่งถังตะกร้าบน/ล่าง
- ชั้ตะกร้าล่างพับได้ ตะกร้าบนปรับระดับได้ ขาตั้งปรับระดับได้
- ไฟบอกสถานะปริมาณเกลือและน้ำยาต่ำ
- ระบบป้องกันน้ำล้น
- อัตราสิ้นเปลืองน้ำ 12 ลิตร (ที่โปรแกรมประหยัด ตามมาตรฐาน EN 50242)
- ระดับเสียง 49 เดซิเบล
- พลังงานรวมที่ใช้: 1,760 วัตต์
- แรงดันไฟฟ้าที่ใช้งาน: 220-240 โวลต์, 50 เฮิรตซ์

We reserve the right to change model and specifications without notice. All prices incl. VAT. (HA DIY 2017)
ขอสงวนสิทธิ์ในการเปลี่ยนแปลงเนื้อหาและรายละเอียดสินค้า ในกรณีผิดพลาดจากการพิมพ์ โดยไม่ต้องแจ้งให้ทราบล่วงหน้า ราคาที่ปรากฏในเล่มได้รวมภาษีเรียบร้อยแล้ว (HA DIY 2560)

FREESTANDING DISHWASHER: DELUXE SERIES
เครื่องล้างจานแบบตั้งพื้น: เดอลุกซ์ ซีรี่ย์

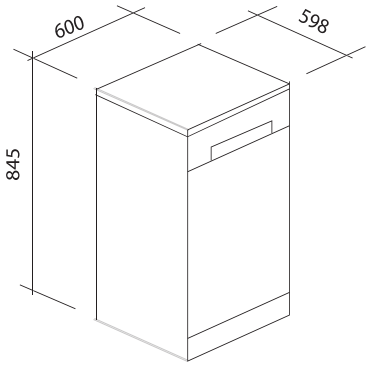

- ขนาดผลิตภัณฑ์(ก x ล x ส): 600 x 598 x 845 มม.)

HDW-614 STAINLESS
Cat. No. 495.06.502

Price: ~~27,565.-~~
Special: **25,500.-**

- Color of outer door: Stainless steel
- Capacity: 14 Place settings (~196 Pcs)
- Type of control: Electronic, push buttons
- Wash cycle: 6 Programs
  - Intensive
  - 1 Hour Express
  - Normal
  - Rapid (No Drying)
  - Economy
  - Soak (No Drying)
- Indicator: LED
- Water Sensor: Flowmeter
- Filter material: Plastic, stainless steel
- Filter type: Self-cleaning
- Tub material: Stainless steel
- Hight adjustable upper basket: Yes
- Spray arms: 2
- Alternative wash: Yes
- Child lock: Yes
- 1-24 hours delay start
- Residual drying
- Aqua stop safety system
- Electrical connection rating: 1,760 W
- Voltage: 220 V, 50 Hz

- สีของเครื่อง: สแตนเลสสตีล
- ความจุ 14 ชุดอาหาร (ประมาณ 196 ชิ้น)
- ระบบควบคุมการทำงาน: อิเล็กทรอนิกส์, ปุ่มควบคุมแบบกด
- การทำงาน: 6 โปรแกรมล้าง
  - ล้างแบบสะอาดพิเศษ
  - ล้างด่วน 60 นาที
  - ล้างปกติ
  - ล้างด่วน (ไม่อบแห้ง)
  - ล้างแบบประหยัด
  - ล้างด้วยน้ำเปล่า (ไม่อบแห้ง)
- แสดงสถานะการทำงาน: LED
- ตรวจเช็คแรงดันน้ำด้วย: ระบบมิเตอร์วัดอัตราการไหลของน้ำ
- ตะแกรงกรองเศษอาหาร: พลาสติก, สแตนเลสสตีล
- รูปแบบไส้กรอง: แบบถอดทำความสะอาด
- ตัวถัง: สแตนเลสสตีล
- ตะกร้าด้านบน: สามารถปรับความสูง-ต่ำได้
- แขนสเปรย์: 2 ด้าน พร้อมระบบหัวฉีดอัจฉริยะ
- ระบบเลือกล้างแบบครึ่งถัง (บน/ล่าง)
- ระบบล็อคป้องกันเด็ก
- ตั้งเวลาการล้างล่วงหน้าได้ 1-24 ชั่วโมง
- ระบบอบแห้งด้วยความร้อนคงเหลือ
- ระบบป้องกันน้ำล้น (Aqua Stop)
- พลังงานรวมที่ใช้: 1,760 วัตต์
- แรงดันไฟฟ้าที่ใช้งาน: 220 โวลต์, 50 เฮิรตซ์

We reserve the right to change model and specifications without notice. All prices incl. VAT. (HA DIY 2017)
ขอสงวนสิทธิ์ในการเปลี่ยนแปลงเนื้อหาและรายละเอียดสินค้า ในกรณีผิดพลาดจากการพิมพ์ โดยไม่ต้องแจ้งให้ทราบล่วงหน้า ราคาที่ปรากฏในเล่มได้รวมภาษีเรียบร้อยแล้ว (HA DIY 2560)

FREESTANDING DISHWASHER: DELUXE SERIES
เครื่องล้างจานแบบตั้งพื้น: เดอลุกซ์ ซีรี่ย์

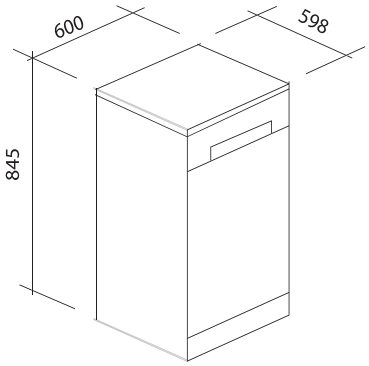

- ขนาดผลิตภัณฑ์(ก x ล x ส): 600 x 598 x 845 มม.)

HDW-714

Cat. No. 495.06.503

Price: ~~34,500.-~~

Special: **27,900.-**

- Material of outer door: Stainless steel
- Capacity: 14 Place settings (~196 Pcs)
- Type of control: Electronic, touchscreen buttons
- Wash cycle: 7 Programs
  - Intensive or strong
  - Glass
  - Normal
  - 1 Hour Express
  - Economy
  - Rapid (No Drying)
  - Soak (No Drying)
- Indicator: LED
- Water Sensor: Flowmeter
- Filter material: Plastic, Stainless steel
- Filter type: Self-cleaning
- Tub material: Stainless steel
- Hight adjustable upper basket: Yes
- Spray arms: 2
- Alternative wash: Yes
- Child lock: Yes
- 1-24 hours delay start
- Residual drying
- Aqua stop safety system
- Electrical connection rating: 1,760 W
- Voltage: 220 V, 50 Hz

- วัสดุ: สแตนเลสสตีล
- ความจุ 14 ชุดอาหาร (ประมาณ 196 ชิ้น)
- ระบบควบคุมการทำงาน: อิเล็กทรอนิกส์, ปุ่มควบคุมแบบสัมผัส
- การทำงาน: 7 โปรแกรมล้าง
  - ล้างแบบสะอาดพิเศษ
  - ล้างแบบอ่อนโยน (สำหรับภาชนะประเภทแก้ว)
  - ล้างปกติ
  - ล้างด่วน 60 นาที
  - ล้างแบบประหยัด
  - ล้างด่วน (ไม่อบแห้ง)
  - ล้างด้วยน้ำเปล่า (ไม่อบแห้ง)
- แสดงสถานะการทำงาน: LED
- ตรวจเช็คแรงดันน้ำด้วย: ระบบมิเตอร์วัดอัตราการไหลของน้ำ
- ตะแกรงกรองเศษอาหาร: พลาสติก, สแตนเลสสตีล
- รูปแบบไส้กรอง: แบบถอดทำความสะอาด
- ตัวถัง: สแตนเลสสตีล
- ตะกร้าด้านบน: สามารถปรับความสูง-ต่ำได้
- แขนสเปรย์: 2 ด้าน พร้อมระบบหัวฉีดอัจฉริยะ
- ระบบเลือกล้างแบบครึ่งถัง (บน/ล่าง)
- ระบบล็อคป้องกันเด็ก
- ตั้งเวลาการล้างล่วงหน้าได้ 1-24 ชั่วโมง
- ระบบอบแห้งด้วยความร้อนคงเหลือ
- ระบบป้องกันน้ำล้น (Aqua Stop)
- พลังงานรวมที่ใช้: 1,760 วัตต์
- แรงดันไฟฟ้าที่ใช้งาน: 220 โวลต์, 50 เฮิรตซ์

We reserve the right to change model and specifications without notice. All prices incl. VAT. (HA DIY 2017)
ขอสงวนสิทธิ์ในการเปลี่ยนแปลงเนื้อหาและรายละเอียดสินค้า ในกรณีผิดพลาดจากการพิมพ์ โดยไม่ต้องแจ้งให้ทราบล่วงหน้า ราคาที่ปรากฏในเล่มได้รวมภาษีเรียบร้อยแล้ว (HA DIY 2560)

FREESTANDING DISHWASHER: DELUXE SERIES
เครื่องล้างจานแบบตั้งพื้น: เดอลุกซ์ ซีรี่ย์

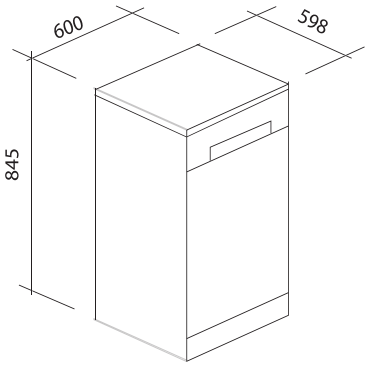

- ขนาดผลิตภัณฑ์(ก x ล x ส): 600 x 598 x 845 มม.)

HDW-614 WHITE
Cat. No. 495.06.501

Price: ~~27,565.-~~
Special: **22,500.-**

- Color of outer door: White
- Capacity: 14 Place settings (~196 Pcs)
- Type of control: Electronic, push buttons
- Wash cycle: 6 Programs
  - Intensive
  - 1 Hour Express
  - Normal
  - Rapid (No Drying)
  - Economy
  - Soak (No Drying)
- Indicator: LED
- Water Sensor: Flowmeter
- Filter material: Plastic, stainless steel
- Filter type: Self-cleaning
- Tub material: Stainless steel
- Hight adjustable upper basket: Yes
- Spray arms: 2
- Alternative wash: Yes
- Child lock: Yes
- 1-24 hours delay start
- Residual drying
- Aqua stop safety system
- Electrical connection rating: 1,760 W
- Voltage: 220 V, 50 Hz

- สีของเครื่อง: ขาว
- ความจุ 14 ชุดอาหาร (ประมาณ 196 ชิ้น)
- ระบบควบคุมการทำงาน: อิเล็กทรอนิกส์, ปุ่มควบคุมแบบกด
- การทำงาน: 6 โปรแกรมล้าง
  - ล้างแบบสะอาดพิเศษ
  - ล้างด่วน 60 นาที
  - ล้างปกติ
  - ล้างด่วน (ไม่อบแห้ง)
  - ล้างแบบประหยัด
  - ล้างด้วยน้ำเปล่า (ไม่อบแห้ง)
- แสดงสถานะการทำงาน: LED
- ตรวจเช็คแรงดันน้ำด้วย: ระบบมิเตอร์วัดอัตราการไหลของน้ำ
- ตะแกรงกรองเศษอาหาร: พลาสติก, สแตนเลสสตีล
- รูปแบบไส้กรอง: แบบถอดทำความสะอาด
- ตัวถัง: สแตนเลสสตีล
- ตะกร้าด้านบน: สามารถปรับความสูง-ต่ำได้
- แขนสเปรย์: 2 ด้าน พร้อมระบบหัวฉีดอัจฉริยะ
- ระบบเลือกล้างแบบครึ่งถัง (บน/ล่าง)
- ระบบล็อคป้องกันเด็ก
- ตั้งเวลาการล้างล่วงหน้าได้ 1-24 ชั่วโมง
- ระบบอบแห้งด้วยความร้อนคงเหลือ
- ระบบป้องกันน้ำล้น (Aqua Stop)
- พลังงานรวมที่ใช้: 1,760 วัตต์
- แรงดันไฟฟ้าที่ใช้งาน: 220 โวลต์, 50 เฮิรตซ์

We reserve the right to change model and specifications without notice. All prices incl. VAT. (HA DIY 2017)
ขอสงวนสิทธิ์ในการเปลี่ยนแปลงเนื้อหาและรายละเอียดสินค้า ในกรณีผิดพลาดจากการพิมพ์ โดยไม่ต้องแจ้งให้ทราบล่วงหน้า ราคาที่ปรากฏในเล่มได้รวมภาษีเรียบร้อยแล้ว (HA DIY 2560)

DISHWASHER
เครื่องล้างจาน

Intensive or strong

Appropriate for very dirty pans and dishes, even with dried-on residues.

ล้างแบบเต็มประสิทธิภาพ

สำหรับภาชนะที่สกปรกมาก เช่น หม้อ กระทะ จาน ที่มีคราบแห้งติดเป็นระยะเวลานาน

Normal

Appropriate for dishes with normal dirt, even with dried-on residues.

ล้างแบบปกติ

สำหรับภาชนะที่สกปรกทั่วไป เช่น หม้อ กระทะ จาน ที่มีคราบแห้งติดเป็นระยะเวลานาน

ECO/Economy

Standard daily cycle for normally soiled loads, such as pots, plates, glasses.

ล้างแบบประหยัด

สำหรับภาชนะที่สกปรกเล็กน้อยที่ต้องการล้างเป็นประจำทุกวัน เช่น หม้อ กระทะ จาน

Soak

Appropriate for pans and dishes awaiting completion of the load.

ล้างด้วยน้ำเปล่า

สำหรับล้างภาชนะด้วยน้ำเพียงอย่างเดียว ในกรณีที่ต้องการเก็บไว้ล้างภายหลัง

Rapid

A shorter wash for lightly soiled loads and quick wash.

ล้างด่วน

สำหรับล้างภาชนะทั่วไปที่ต้องการใช้งานอย่างรวดเร็ว มีคราบสกปรกเล็กน้อย และไม่ต้องการอบแห้ง

60 Min/1 hour Express

For lightly soiled loads that do not need excellent drying efficiency.

ล้างด่วน 60 นาที/ 1 ชั่วโมง

สำหรับล้างภาชนะทั่วไปที่มีคราบสกปรกเล็กน้อย และไม่เน้นประสิทธิภาพในการอบแห้ง

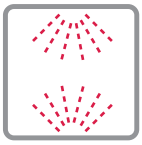

Alternative Wash Option

The upper and lower spray arms operate alternatively during the washing process; this feature conveniently saves water and energy consumption.

ระบบเลือกล้างแบบครึ่งถัง

สามารถเลือกการทำงานของแขนสเปรย์ฉีดน้ำบนหรือล่างได้โดยอิสระ ฟังก์ชันนี้จะช่วยให้ประหยัดพลังงานและน้ำยิ่งขึ้น

Delay Start

An LED/LCD display indicates the time remaining either for the cycle to finish or the delay start. The delay start allows programs to be pre-setted for up to 24 hours in advance.

ตั้งเวลาล้างล่วงหน้า

หน้าจอแสดงผลแบบ LED/LCD จะแสดงเวลาที่เหลือก่อนเสร็จสิ้นโปรแกรมทำความสะอาด หรือเวลาที่เลื่อนโปรแกรมทำความสะอาด ฟังก์ชันเลื่อนทำความสะอาดสามารถตั้งเวลาล่วงหน้าได้ถึง 24 ชั่วโมง

Salt/Rinse aid
warning indicator

If the salt/rinse aid is running out, this indicator will light up on the control panel, reminding you to fill the salt/rinse aid up, so the normal performance level.

ตัววัดระดับปริมาณเกลือ/น้ำยาเคลือบแห้ง

หากเกลือภายในเครื่องล้างจานหมด ตัววัดระดับจะปรากฏไฟขึ้นบนแผงควบคุม เพื่อเตือนให้เติมเกลือ/น้ำยาเคลือบแห้งคงไว้ซึ่งประสิทธิภาพในการทำงานของเครื่องล้างจาน

Light/Glass

Appropriate for delicate dishes with light dirt.

ล้างแบบอ่อนโยน/แบบถนอม

เหมาะสำหรับภาชนะประเภทแก้วหรือภาชนะที่แตกเสียหายได้ง่าย และมีคราบสกปรกเล็กน้อย

We reserve the right to change model and specifications without notice. All prices incl. VAT. (HA DIY 2017)
ขอสงวนสิทธิ์ในการเปลี่ยนแปลงเนื้อหาและรายละเอียดสินค้า ในกรณีผิดพลาดจากการพิมพ์ โดยไม่ต้องแจ้งให้ทราบล่วงหน้า ราคาที่ปรากฏในเล่มได้รวมภาษีเรียบร้อยแล้ว (HA DIY 2560)

Sink & Faucet

SINK.....109-125
FAUCET.....126-132

We reserve the right to change model and specifications without notice. All prices incl. VAT. (HA DIY 2017)
ขอสงวนสิทธิ์ในการเปลี่ยนแปลงเนื้อหาและรายละเอียดสินค้า ในกรณีผิดพลาดจากการพิมพ์ โดยไม่ต้องแจ้งให้ทราบล่วงหน้า ราคาที่ปรากฏในเล่มได้รวมภาษีเรียบร้อยแล้ว (HA DIY 2560)

TOP MOUNT SINK
อ่างล้างจานแบบติดตั้งบนเคาน์เตอร์

STAINLESS STEEL SINK

Stainless steel integrated beautifully with any kitchen environment better than almost any other material for this application.Stainless steel main properties: Rustproof, permanently, completely heat resistant, suitable for food use and hygienic, easy care and maintenance.

For demanding customers around the globe. State-of-the-art production and vast know how, developed and accumulated over decades, guarantee the highest standard of quality. After all, stainless steel is our core competence.

The elegant appearance of stainless steel adapts ideally to all surroundings and allows for outstanding design – timeless as well as contemporary.

A kitchen sink unit just never goes out of style, making it a safe investment for many, many years. Most of all, steel is easy to clean and absolutely hygienic. All our stainless steel sink units are available in either satin polished, brushed finish or natural finish. We exactly the kind of perfection your demanding customers expect.

You be proud to decorate their kitchen with such a sophisticated design and functionality.

อ่างล้างจาน สแตนเลสสตีล

สแตนเลสสตีล คือ วัสดุคุณภาพสูงเหนือกว่าวัสดุอื่นใดที่สามารถรวมทุกนิยามของความงามสู่ครัวของคุณได้อย่างลงตัว คุณสมบัติหลักของสแตนเลสสตีล คือ กันสนิม คงทนถาวร ทนทานต่ออุณหภูมิสูง เหมาะสำหรับการทำอาหารและมีสุขอนามัย ง่ายต่อการดูแลรักษา

เพื่อตอบสนองความต้องการของผู้ใช้ทั่วทุกมุมโลก ด้วยขั้นตอนการผลิตสมัยใหม่ มีความชำนาญและการพัฒนาอย่างต่อเนื่องในหลายทศวรรษที่ผ่านมา ทำให้เรากล้ายืนยันถึงคุณภาพมาตรฐานสูงสุดของสแตนเลสสตีล ซึ่งนับเป็นวัสดุที่เรามีความเชี่ยวชาญเป็นพิเศษ

ความพิเศษของรูปลักษณ์ที่หรูหราสวยงามและการดีไซน์พิเศษที่เข้ากับสภาพแวดล้อมรอบข้างได้ง่าย มีการดีไซน์ที่ผสมผสานความทันสมัยและความคลาสสิคอยู่ในตัว

อ่างล้างจานดีไซน์สวย ล้ำสมัยไม่ตกยุค เป็นการลงทุนที่คุ้มค่าสำหรับการใช้งานได้หลายๆ ปี สแตนเลสสตีล ทำความสะอาดได้ง่ายและถูกสุขอนามัยอย่างแน่นอน อ่างล้างจานสแตนเลสสตีลนั้นมีให้เลือกทั้งแบบสีซาตินเงา สีซาตินด้าน สีธรรมชาติ เราผลิตตามความต้องการของที่ลูกค้าตามที่ได้คาดหวังไว้

คุณจะภูมิใจในการแต่งห้องครัวของคุณที่มีความทันสมัยและมีความสมบูรณ์แบบอย่างลงตัว

We reserve the right to change model and specifications without notice. All prices incl. VAT. (HA DIY 2017)
ขอสงวนสิทธิ์ในการเปลี่ยนแปลงเนื้อหาและรายละเอียดสินค้า ในกรณีผิดพลาดจากการพิมพ์ โดยไม่ต้องแจ้งให้ทราบล่วงหน้า ราคาที่ปรากฏในเล่มได้รวมภาษีเรียบร้อยแล้ว (HA DIY 2560)

TOP MOUNT SINK: ZEUS SERIES
อ่างล้างจานแบบติดตั้งบนเคาน์เตอร์: ซูส ซีรี่ย์

BOWL RIGHT
Cat. No. 495.39.250

BOWL LEFT
Cat. No. 495.39.251

WITHOUT HOLE
Cat. No. 495.39.252

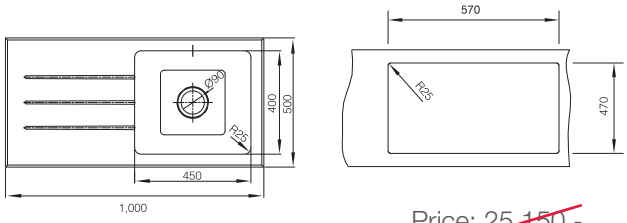

Price: ~~25,150.-~~
Special: **19,900.-**

- Material: top tempered glass, bowl stainless steel 304
- Bowl depth 200 mm
- Product dimension: 1,000 x 500 mm
- Built-in dimension: 570 x 470 mm

- วัสดุ: ด้านบน กระจกนิรภัย อ่างล้าง สแตนเลสสตีล 304
- ความลึกของถาดหลุม 200 มม.
- ขนาดสินค้า: 1,000 x 500 มม.
- ขนาดติดตั้ง: 570 x 470 มม.

BOWL RIGHT
Cat. No. 495.39.253

BOWL LEFT
Cat. No. 495.39.254

WITHOUT HOLE
Cat. No. 495.39.255

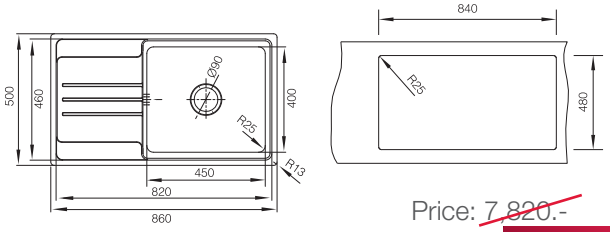

Price: ~~7,820.-~~
Special: **5,990.-**

- Material: Stainless steel 304
- Bowl depth 215 mm
- Product dimension: 860 x 500 mm
- Built-in dimension: 840 x 460 mm

- วัสดุ: สแตนเลสสตีล 304
- ความลึกของถาดหลุม 215 มม.
- ขนาดสินค้า: 860 x 500 มม.
- ขนาดติดตั้ง: 840 x 460 มม.

BOWL RIGHT
Cat. No. 495.39.256

BOWL LEFT
Cat. No. 495.39.257

WITHOUT HOLE (BOWL LEFT)
Cat. No. 495.39.258

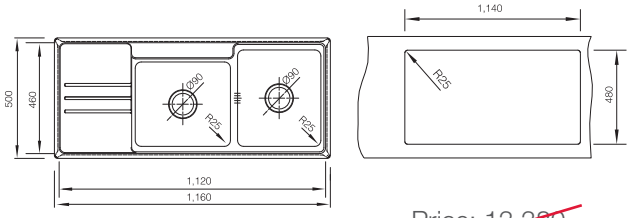

Price: ~~13,380.-~~
Special: **8,900.-**

- Material: Stainless steel 304
- Bowl depth 215/215 mm
- Product dimension: 1,160 x 500 mm
- Built-in dimension: 1,140 x 480 mm

- วัสดุ: สแตนเลสสตีล 304
- ความลึกของถาดหลุม 215/215 มม.
- ขนาดสินค้า: 1,160 x 500 มม.
- ขนาดติดตั้ง: 1,140 x 480 มม.

We reserve the right to change model and specifications without notice. All prices incl. VAT. (HA DIY 2017)
ขอสงวนสิทธิ์ในการเปลี่ยนแปลงเนื้อหาและรายละเอียดสินค้า ในกรณีผิดพลาดจากการพิมพ์ โดยไม่ต้องแจ้งให้ทราบล่วงหน้า ราคาที่ปรากฏในเล่มได้รวมภาษีเรียบร้อยแล้ว (HA DIY 2560)

TOP MOUNT SINK: HERA SERIES
อ่างล้างจานแบบติดตั้งบนเคาน์เตอร์: เฮรา ซีรี่ย์

BOWL RIGHT
Cat. No. 495.39.259

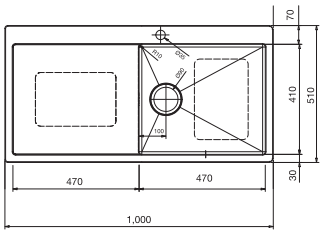

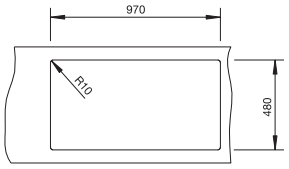

Price: ~~13,500.-~~
Special: **11,500.-**

- Material: Stainless steel 304, satin
- Bowl depth 200 mm
- Product dimension: 1,000 x 510 mm
- Built-in dimension: 970 x 480 mm

- วัสดุ: สแตนเลสสตีล 304 สีซาติน
- ความลึกของถาดหลุม 200 มม.
- ขนาดสินค้า: 1,000 x 510 มม.
- ขนาดติดตั้ง: 970 x 480 มม.

BOWL LEFT
Cat. No. 495.39.260

BOWL RIGHT
Cat. No. 495.39.261

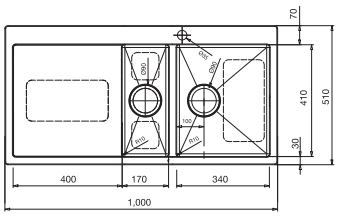

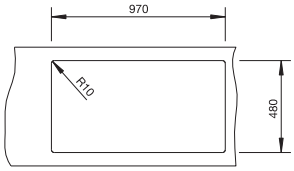

Price: ~~16,000.-~~
Special: **14,500.-**

- Material: Stainless steel 304, satin
- Bowl depth 200/100 mm
- Product dimension: 1,000 x 510 mm
- Built-in dimension: 970 x 480 mm

- วัสดุ: สแตนเลสสตีล 304 สีซาติน
- ความลึกของถาดหลุม 200/100 มม.
- ขนาดสินค้า: 1,000 x 510 มม.
- ขนาดติดตั้ง: 970 x 480 มม.

BOWL LEFT
Cat. No. 495.39.262

We reserve the right to change model and specifications without notice. All prices incl. VAT. (HA DIY 2017)
ขอสงวนสิทธิ์ในการเปลี่ยนแปลงเนื้อหาและรายละเอียดสินค้า ในกรณีผิดพลาดจากการพิมพ์ โดยไม่ต้องแจ้งให้ทราบล่วงหน้า ราคาที่ปรากฏในเล่มได้รวมภาษีเรียบร้อยแล้ว (HA DIY 2560)

TOP MOUNT SINK: HERA SERIES
อ่างล้างจานแบบติดตั้งบนเคาน์เตอร์: เฮรา ซีรี่ย์

WITH HOLE
Cat. No. 495.39.263

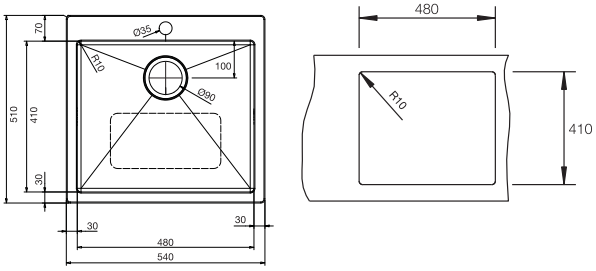

Price: ~~10,500.-~~
Special: **9,590.-**

- Material: Stainless steel 304, satin
- Bowl depth 200 mm
- Product dimension: 540 x 510 mm
- Built-in dimension: 480 x 410 mm

- วัสดุ: สแตนเลสสตีล 304 สีซาติน
- ความลึกของถาดหลุม 200 มม.
- ขนาดสินค้า: 540 x 510 มม.
- ขนาดติดตั้ง: 480 x 410 มม.

WITH HOLE
Cat. No. 495.39.264

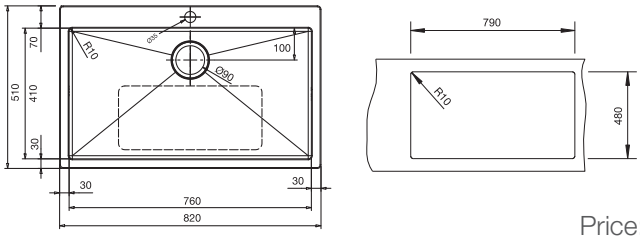

Price: ~~13,000.-~~
Special: **11,500.-**

- Material: Stainless steel 304, satin
- Bowl depth 200 mm
- Product dimension: 820 x 510 mm
- Built-in dimension: 790 x 480 mm

- วัสดุ: สแตนเลสสตีล 304 สีซาติน
- ความลึกของถาดหลุม 200 มม.
- ขนาดสินค้า: 820 x 510 มม.
- ขนาดติดตั้ง: 790 x 480 มม.

WITH HOLE
Cat. No. 495.39.265

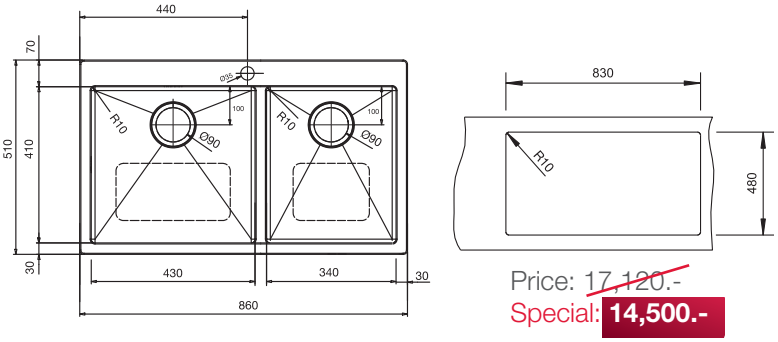

Price: ~~17,120.-~~
Special: **14,500.-**

- Material: Stainless steel 304, satin
- Bowl depth 200 mm
- Product dimension: 860 x 510 mm
- Built-in dimension: 830 x 480 mm

- วัสดุ: สแตนเลสสตีล 304 สีซาติน
- ความลึกของถาดหลุม 200 มม.
- ขนาดสินค้า: 860 x 510 มม.
- ขนาดติดตั้ง: 830 x 480 มม.

We reserve the right to change model and specifications without notice. All prices incl. VAT. (HA DIY 2017)
ขอสงวนสิทธิ์ในการเปลี่ยนแปลงเนื้อหาและรายละเอียดสินค้า ในกรณีผิดพลาดจากการพิมพ์ โดยไม่ต้องแจ้งให้ทราบล่วงหน้า ราคาที่ปรากฏในเล่มได้รวมภาษีเรียบร้อยแล้ว (HA DIY 2560)

TOP MOUNT SINK: HESTIA SERIES
อ่างล้างจานแบบติดตั้งบนเคาน์เตอร์: เฮสเทีย ซีรี่ย์

BOWL RIGHT
Cat. No. 495.39.266

BOWL LEFT
Cat. No. 495.39.267

WITHOUT HOLE
Cat. No. 495.39.268

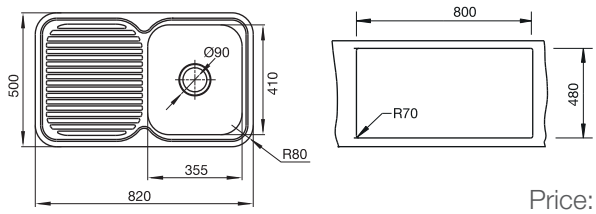

Price: ~~3,870.-~~
Special: **2,790.-**

- Material: Stainless steel 304, satin polish
- Bowl depth 180 mm
- Product dimension: 820 x 500 mm
- Built-in dimension: 800 x 480 mm

- วัสดุ: สแตนเลสสตีล 304 สีซาตินเงา
- ความลึกของถาดหลุม 180 มม.
- ขนาดสินค้า: 820 x 500 มม.
- ขนาดติดตั้ง: 800 x 480 มม.

BOWL RIGHT
Cat. No. 495.39.269

BOWL LEFT
Cat. No. 495.39.270

WITHOUT HOLE
Cat. No. 495.39.271

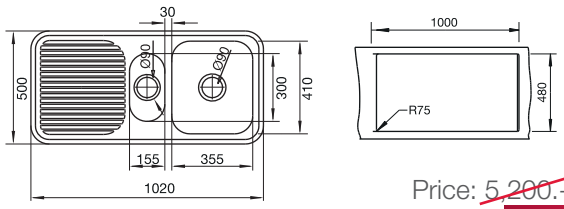

Price: ~~5,200.-~~
Special: **4,290.-**

- Material: Stainless steel 304, satin polish
- Bowl depth 180 mm
- Product dimension: 1,020 x 500 mm
- Built-in dimension: 1,000 x 480 mm

- วัสดุ: สแตนเลสสตีล 304 สีซาตินเงา
- ความลึกของถาดหลุม 180 มม.
- ขนาดสินค้า: 1,020 x 500 มม.
- ขนาดติดตั้ง: 1,000 x 480 มม.

BOWL RIGHT
Cat. No. 495.39.272

BOWL LEFT
Cat. No. 495.39.273

WITHOUT HOLE
Cat. No. 495.39.274

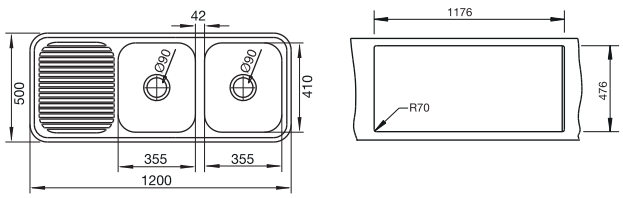

Price: ~~5,500.-~~
Special: **4,250.-**

- Material: Stainless steel 304, satin polish
- Bowl depth 180 mm
- Product dimension: 1,200 x 500 mm
- Built-in dimension: 1,176 x 476 mm

- วัสดุ: สแตนเลสสตีล 304 สีซาตินเงา
- ความลึกของถาดหลุม 180 มม.
- ขนาดสินค้า: 1,200 x 500 มม.
- ขนาดติดตั้ง: 1,176 x 476 มม.

We reserve the right to change model and specifications without notice. All prices incl. VAT. (HA DIY 2017)
ขอสงวนสิทธิ์ในการเปลี่ยนแปลงเนื้อหาและรายละเอียดสินค้า ในกรณีผิดพลาดจากการพิมพ์ โดยไม่ต้องแจ้งให้ทราบล่วงหน้า ราคาที่ปรากฏในเล่มได้รวมภาษีเรียบร้อยแล้ว (HA DIY 2560)

TOP MOUNT SINK: MARS SERIES
อ่างล้างจานแบบติดตั้งบนเคาน์เตอร์: มาร์ส ซีรี่ย์

BOWL RIGHT
Cat. No. 495.39.275

BOWL LEFT
Cat. No. 495.39.276

WITHOUT HOLE
Cat. No. 495.39.277

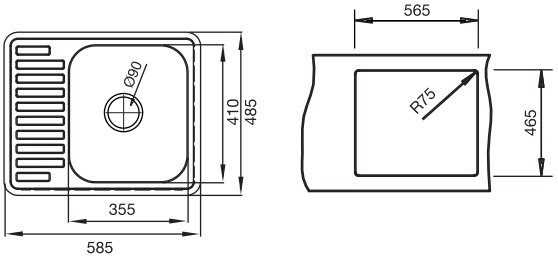

Price: ~~2,900.-~~
Special: **2,190.-**

- Material: Stainless steel 304, satin
- Bowl depth 180 mm
- Product dimension: 585 x 485 mm
- Built-in dimension: 565 x 465 mm

- วัสดุ: สแตนเลสสตีล 304 สีซาติน
- ความลึกของถาดหลุม 180 มม.
- ขนาดสินค้า: 585 x 485 มม.
- ขนาดติดตั้ง: 565 x 465 มม.

BOWL RIGHT
Cat. No. 495.39.278

BOWL LEFT
Cat. No. 495.39.279

WITHOUT HOLE
Cat. No. 495.39.280

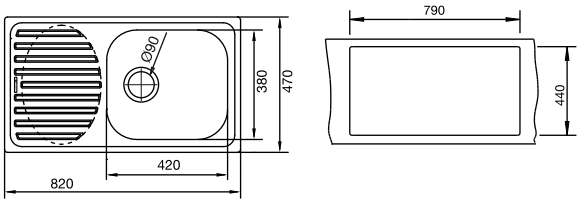

Price: ~~4,170.-~~
Special: **2,990.-**

- Material: Stainless steel 304, satin
- Bowl depth 180 mm
- Product dimension: 820 x 470 mm
- Built-in dimension: 790 x 440 mm

- วัสดุ: สแตนเลสสตีล 304 สีซาติน
- ความลึกของถาดหลุม 180 มม.
- ขนาดสินค้า: 820 x 470 มม.
- ขนาดติดตั้ง: 790 x 440 มม.

BOWL RIGHT
Cat. No. 495.39.281

BOWL LEFT
Cat. No. 495.39.282

WITHOUT HOLE
Cat. No. 495.39.283

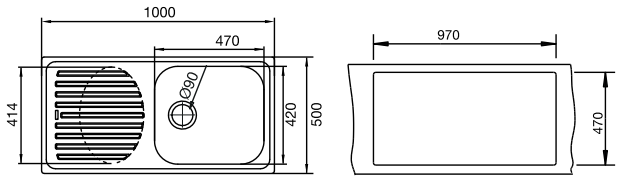

Price: ~~4,840.-~~
Special: **3,190.-**

- Material: Stainless steel 304, satin
- Bowl depth 180 mm
- Product dimension: 1,000 x 500 mm
- Built-in dimension: 970 x 470 mm

- วัสดุ: สแตนเลสสตีล 304 สีซาติน
- ความลึกของถาดหลุม 180 มม.
- ขนาดสินค้า: 1,000 x 500 มม.
- ขนาดติดตั้ง: 970 x 470 มม.

We reserve the right to change model and specifications without notice. All prices incl. VAT. (HA DIY 2017)
ขอสงวนสิทธิ์ในการเปลี่ยนแปลงเนื้อหาและรายละเอียดสินค้า ในกรณีผิดพลาดจากการพิมพ์ โดยไม่ต้องแจ้งให้ทราบล่วงหน้า ราคาที่ปรากฏในเล่มได้รวมภาษีเรียบร้อยแล้ว (HA DIY 2560)

TOP MOUNT SINK: ARTEMIS SERIES
อ่างล้างจานแบบติดตั้งบนเคาน์เตอร์: อาเทมิส ซีรี่ย์

BOWL RIGHT
Cat. No. 495.39.284

BOWL LEFT
Cat. No. 495.39.285

WITHOUT HOLE
Cat. No. 495.39.286

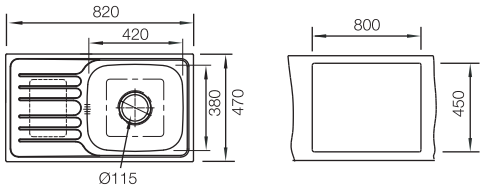

Price: ~~4,300.-~~
Special: **2,790.-**

- Material: Stainless steel satin polish
- Bowl depth 190 mm
- Product dimension: 820 x 470 mm
- Built-in dimension: 800 x 450 mm

- วัสดุ: สแตนเลสสตีล สีซาตินเงา
- ความลึกของถาดหลุม 190 มม.
- ขนาดสินค้า: 820 x 470 มม.
- ขนาดติดตั้ง: 800 x 450 มม.

BOWL RIGHT
Cat. No. 495.39.287

BOWL LEFT
Cat. No. 495.39.288

WITHOUT HOLE
Cat. No. 495.39.289

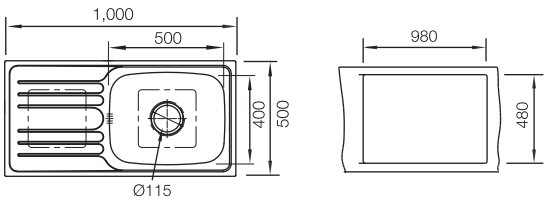

Price: ~~4,600.-~~
Special: **2,990.-**

- Material: Stainless steel satin polish
- Bowl depth 190 mm
- Product dimension: 1,000 x 500 mm
- Built-in dimension: 980 x 480 mm

- วัสดุ: สแตนเลสสตีล สีซาตินเงา
- ความลึกของถาดหลุม 190 มม.
- ขนาดสินค้า: 1,000 x 500 มม.
- ขนาดติดตั้ง: 980 x 480 มม.

We reserve the right to change model and specifications without notice. All prices incl. VAT. (HA DIY 2017)
ขอสงวนสิทธิ์ในการเปลี่ยนแปลงเนื้อหาและรายละเอียดสินค้า ในกรณีผิดพลาดจากการพิมพ์ โดยไม่ต้องแจ้งให้ทราบล่วงหน้า ราคาที่ปรากฏในเล่มได้รวมภาษีเรียบร้อยแล้ว (HA DIY 2560)

TOP MOUNT SINK: ARTEMIS SERIES
อ่างล้างจานแบบติดตั้งบนเคาน์เตอร์: อาเทมิส ซีรี่ย์

BOWL RIGHT
Cat. No. 495.39.290

BOWL LEFT
Cat. No. 495.39.291

WITHOUT HOLE
Cat. No. 495.39.292

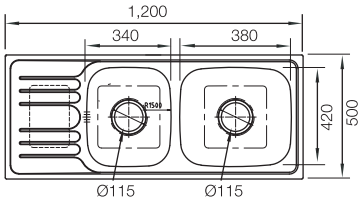

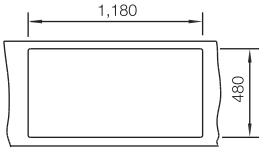

Price: ~~6,800.-~~
Special: **4,290.-**

- Material: Stainless steel satin polish
- Bowl depth 190/190 mm
- Product dimension: 1,200 x 500 mm
- Built-in dimension: 1,180 x 480 mm

- วัสดุ: สแตนเลสสตีล สีซาตินเงา
- ความลึกของถาดหลุม 190/190 มม.
- ขนาดสินค้า: 1,200 x 500 มม.
- ขนาดติดตั้ง: 1,180 x 480 มม.

BOWL RIGHT
Cat. No. 495.39.293

BOWL LEFT
Cat. No. 495.39.294

WITHOUT HOLE
Cat. No. 495.39.295

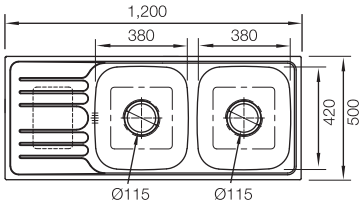

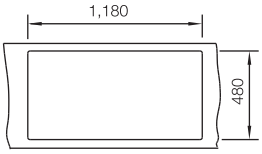

Price: ~~6,800.-~~
Special: **4,590.-**

- Material: Stainless steel satin polish
- Bowl depth 190 mm
- Product dimension: 1,200 x 500 mm
- Built-in dimension: 1,180 x 480 mm

- วัสดุ: สแตนเลสสตีล สีซาตินเงา
- ความลึกของถาดหลุม 190 มม.
- ขนาดสินค้า: 1,200 x 500 มม.
- ขนาดติดตั้ง: 1,180 x 480 มม.

We reserve the right to change model and specifications without notice. All prices incl. VAT. (HA DIY 2017)
ขอสงวนสิทธิ์ในการเปลี่ยนแปลงเนื้อหาและรายละเอียดสินค้า ในกรณีผิดพลาดจากการพิมพ์ โดยไม่ต้องแจ้งให้ทราบล่วงหน้า ราคาที่ปรากฏในเล่มได้รวมภาษีเรียบร้อยแล้ว (HA DIY 2560)

TOP MOUNT SINK: HERCULES SERIES
อ่างล้างจานแบบติดตั้งบนเคาน์เตอร์: เฮอร์คิลลิส ซีรี่ย์

BOWL RIGHT
Cat. No. 495.39.296

BOWL LEFT
Cat. No. 495.39.297

WITHOUT HOLE
Cat. No. 495.39.298

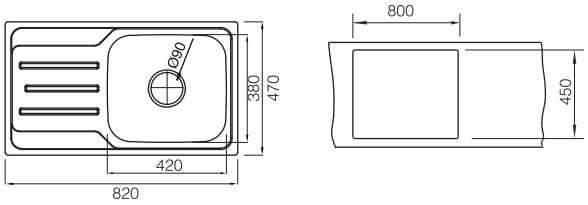

Price: ~~4,230.-~~
Special: **2,590.-**

- Material: Stainless steel satin polish
- Bowl depth 180 mm
- Product dimension: 820 x 470 mm
- Built-in dimension: 800 x 450 mm

- วัสดุ: สแตนเลสสตีล สีซาตินเงา
- ความลึกของถาดหลุม 180 มม.
- ขนาดสินค้า: 820 x 470 มม.
- ขนาดติดตั้ง: 800 x 450 มม.

BOWL RIGHT
Cat. No. 495.39.299

BOWL LEFT
Cat. No. 495.39.300

WITHOUT HOLE
Cat. No. 495.39.301

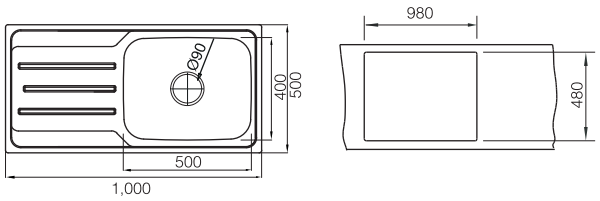

Price: ~~4,600.-~~
Special: **2,790.-**

- Material: Stainless steel satin polish
- Bowl depth 180 mm
- Product dimension: 1,000 x 500 mm
- Built-in dimension: 980 x 480 mm

- วัสดุ: สแตนเลสสตีล สีซาตินเงา
- ความลึกของถาดหลุม 180 มม.
- ขนาดสินค้า: 1,000 x 500 มม.
- ขนาดติดตั้ง: 980 x 480 มม.

We reserve the right to change model and specifications without notice. All prices incl. VAT. (HA DIY 2017)
ขอสงวนสิทธิ์ในการเปลี่ยนแปลงเนื้อหาและรายละเอียดสินค้า ในกรณีผิดพลาดจากการพิมพ์ โดยไม่ต้องแจ้งให้ทราบล่วงหน้า ราคาที่ปรากฏในเล่มได้รวมภาษีเรียบร้อยแล้ว (HA DIY 2560)

TOP MOUNT SINK: HERCULES SERIES
อ่างล้างจานแบบติดตั้งบนเคาน์เตอร์: เฮอร์คิลลิส ซีรี่ย์

BOWL RIGHT
Cat. No. 495.39.302

BOWL LEFT
Cat. No. 495.39.303

WITHOUT HOLE
Cat. No. 495.39.304

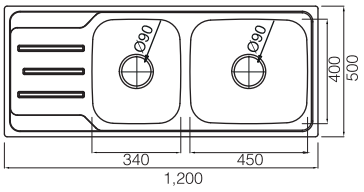

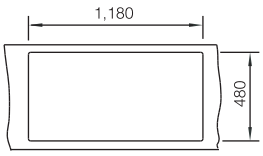

Price: ~~6,420.-~~
Special: **3,990.-**

- Material: Stainless steel satin polish
- Bowl depth 180/180 mm
- Product dimension: 1,200 x 500 mm
- Built-in dimension: 1,180 x 480 mm

- วัสดุ: สแตนเลสสตีล สีซาตินเงา
- ความลึกของถาดหลุม 180/180 มม.
- ขนาดสินค้า: 1,200 x 500 มม.
- ขนาดติดตั้ง: 1,180 x 480 มม.

BOWL RIGHT
Cat. No. 495.39.305

BOWL LEFT
Cat. No. 495.39.306

WITHOUT HOLE
Cat. No. 495.39.307

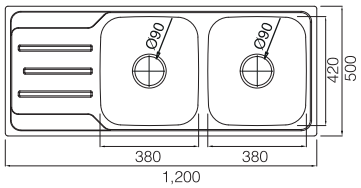

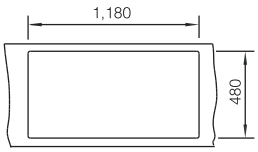

Price: ~~6,210.-~~
Special: **4,290.-**

- Material: Stainless steel satin polish
- Bowl depth 180 mm
- Product dimension: 1,200 x 500 mm
- Built-in dimension: 1,180 x 480 mm

- วัสดุ: สแตนเลสสตีล สีซาตินเงา
- ความลึกของถาดหลุม 180 มม.
- ขนาดสินค้า: 1,200 x 500 มม.
- ขนาดติดตั้ง: 1,180 x 480 มม.

We reserve the right to change model and specifications without notice. All prices incl. VAT. (HA DIY 2017)
ขอสงวนสิทธิ์ในการเปลี่ยนแปลงเนื้อหาและรายละเอียดสินค้า ในกรณีผิดพลาดจากการพิมพ์ โดยไม่ต้องแจ้งให้ทราบล่วงหน้า ราคาที่ปรากฏในเล่มได้รวมภาษีเรียบร้อยแล้ว (HA DIY 2560)

TOP MOUNT SINK: APOLLO SERIES
อ่างล้างจานแบบติดตั้งบนเคาน์เตอร์: อะพอลโล่ ซีรี่ย์

WITHOUT HOLE
Cat. No. 495.39.350

WITH HOLE
Cat. No. 495.39.351

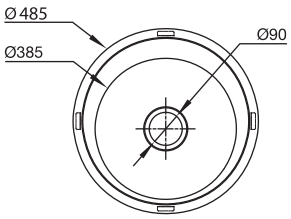

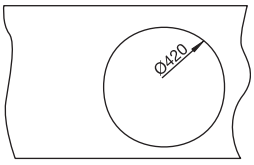

Price: ~~2,140.-~~
Special: **1,850.-**

- Material: Stainless steel satin polish
- Bowl depth 180 mm
- Product dimension: Ø485 x Ø385 mm
- Built-in dimension: Ø420 mm

- วัสดุ: สแตนเลสสตีล สีซาตินเงา
- ความลึกของถาดหลุม 180 มม.
- ขนาดสินค้า: Ø485 x Ø385 มม.
- ขนาดติดตั้ง: Ø420 มม.

WITHOUT HOLE
Cat. No. 495.39.352

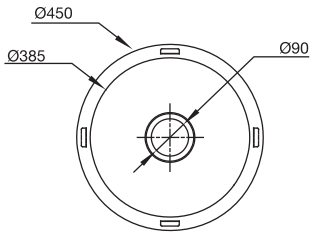

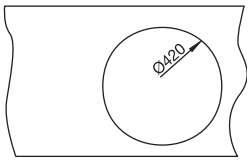

Price: ~~2,080.-~~
Special: **1,850.-**

- Material: Stainless steel satin polish
- Bowl depth 180 mm
- Product dimension: Ø450 x Ø385 mm
- Built-in dimension: Ø420 mm

- วัสดุ: สแตนเลสสตีล สีซาตินเงา
- ความลึกของถาดหลุม 180 มม.
- ขนาดสินค้า: Ø450 x Ø385 มม.
- ขนาดติดตั้ง: Ø420 มม.

We reserve the right to change model and specifications without notice. All prices incl. VAT. (HA DIY 2017)
ขอสงวนสิทธิ์ในการเปลี่ยนแปลงเนื้อหาและรายละเอียดสินค้า ในกรณีผิดพลาดจากการพิมพ์ โดยไม่ต้องแจ้งให้ทราบล่วงหน้า ราคาที่ปรากฏในเล่มได้รวมภาษีเรียบร้อยแล้ว (HA DIY 2560)

TOP MOUNT SINK: ERIS SERIES
อ่างล้างจานแบบติดตั้งบนเคาน์เตอร์: อีริส ซีรี่ย์

WITH HOLE
Cat. No. 495.39.308

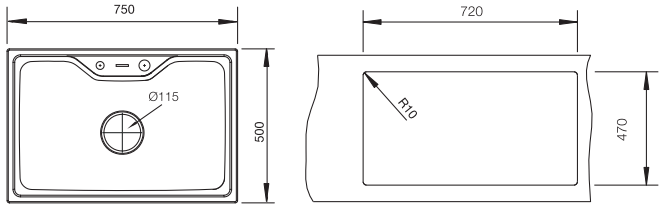

Price: ~~7,490.-~~
Special: **5,490.-**

- Material: Stainless steel
- Bowl depth 220 mm
- Product dimension: 750 x 500 mm
- Built-in dimension: 720 x 470 mm
- With cutting board and soap dispensor

- วัสดุ: สแตนเลสสตีล
- ความลึกของถาดหลุม 220 มม.
- ขนาดสินค้า: 750 x 500 มม.
- ขนาดติดตั้ง: 720 x 470 มม.
- พร้อมเขียงไม้ยางพาราและที่ใส่น้ำยาล้างจาน

WITH HOLE
Cat. No. 495.39.309

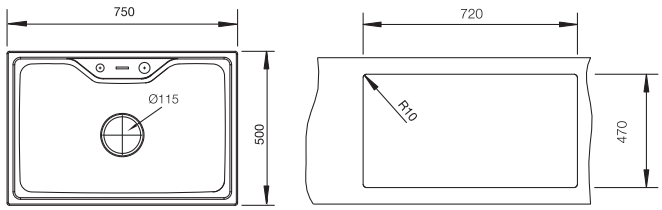

Price: ~~6,850.-~~
Special: **4,950.-**

- Material: Stainless steel
- Bowl depth 220 mm
- Product dimension: 750 x 500 mm
- Built-in dimension: 720 x 470 mm
- With soap dispensor

- วัสดุ: สแตนเลสสตีล
- ความลึกของถาดหลุม 220 มม.
- ขนาดสินค้า: 750 x 500 มม.
- ขนาดติดตั้ง: 720 x 470 มม.
- พร้อมที่ใส่น้ำยาล้างจาน

We reserve the right to change model and specifications without notice. All prices incl. VAT. (HA DIY 2017)
ขอสงวนสิทธิ์ในการเปลี่ยนแปลงเนื้อหาและรายละเอียดสินค้า ในกรณีผิดพลาดจากการพิมพ์ โดยไม่ต้องแจ้งให้ทราบล่วงหน้า ราคาที่ปรากฏในเล่มได้รวมภาษีเรียบร้อยแล้ว (HA DIY 2560)

TOP MOUNT SINK: CUPID SERIES
อ่างล้างจานแบบติดตั้งบนเคาน์เตอร์: คิวปิด ซีรี่ย์

WITHOUT HOLE
Cat. No. 495.39.310

WITH HOLE
Cat. No. 495.39.311

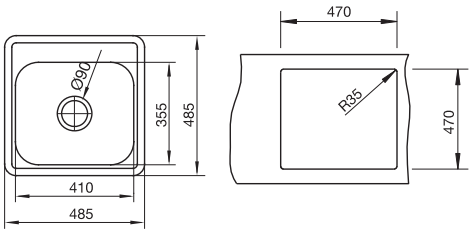

Price: ~~2,350.-~~
Special: **2,190.-**

- Material: Stainless steel satin
- Bowl depth 180 mm
- Product dimension: 485 x 485 mm
- Built-in dimension: 470 x 470 mm

- วัสดุ: สแตนเลสสตีล สีซาติน
- ความลึกของถาดหลุม 180 มม.
- ขนาดสินค้า: 485 x 485 มม.
- ขนาดติดตั้ง: 470 x 470 มม.

WITHOUT HOLE
Cat. No. 495.39.312

WITH HOLE
Cat. No. 495.39.313

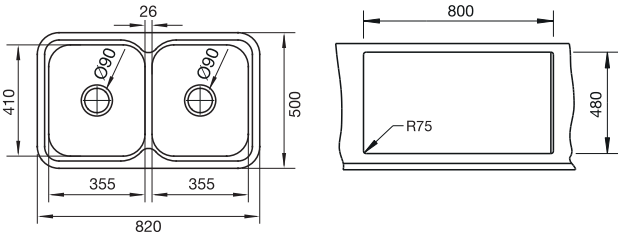

Price: ~~5,400.-~~
Special: **3,990.-**

- Material: Stainless steel satin
- Bowl depth 180 mm
- Product dimension: 820 x 500 mm
- Built-in dimension: 800 x 480 mm

- วัสดุ: สแตนเลสสตีล สีซาติน
- ความลึกของถาดหลุม 180 มม.
- ขนาดสินค้า: 820 x 500 มม.
- ขนาดติดตั้ง: 800 x 480 มม.

We reserve the right to change model and specifications without notice. All prices incl. VAT. (HA DIY 2017)
ขอสงวนสิทธิ์ในการเปลี่ยนแปลงเนื้อหาและรายละเอียดสินค้า ในกรณีผิดพลาดจากการพิมพ์ โดยไม่ต้องแจ้งให้ทราบล่วงหน้า ราคาที่ปรากฏในเล่มได้รวมภาษีเรียบร้อยแล้ว (HA DIY 2560)

UNDER MOUNT SINK: VENUS SERIES
อ่างล้างจานแบบติดตั้งใต้เคาน์เตอร์: วีนัส ซีรี่ย์

Cat. No. 495.39.314

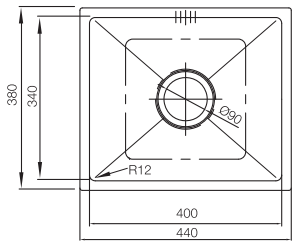

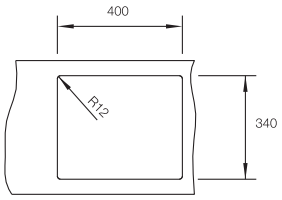

Price: ~~4,965.-~~
Special: **3,590.-**

- Material: Stainless steel satin
- Bowl depth 200 mm
- Product dimension: 440 x 380 mm
- Built-in dimension: 400 x 430 mm

- วัสดุ: สแตนเลสสตีล สีซาติน
- ความลึกของถาดหลุม 200 มม.
- ขนาดสินค้า: 440 x 380 มม.
- ขนาดติดตั้ง: 400 x 340 มม.

Cat. No. 495.39.315

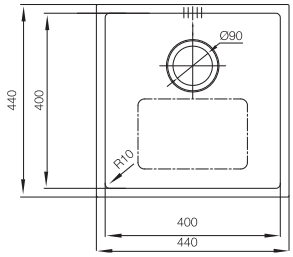

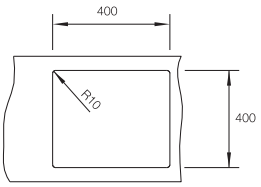

Price: ~~5,670.-~~
Special: **3,990.-**

- Material: Stainless steel satin
- Bowl depth 200 mm
- Product dimension: 440 x 440 mm
- Built-in dimension: 400 x 400 mm

- วัสดุ: สแตนเลสสตีล สีซาติน
- ความลึกของถาดหลุม 200 มม.
- ขนาดสินค้า: 440 x 440 มม.
- ขนาดติดตั้ง: 400 x 400 มม.

Cat. No. 495.39.316

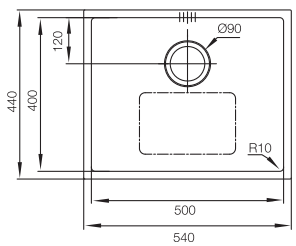

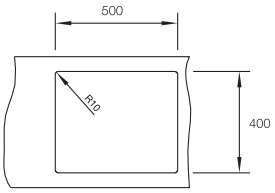

Price: ~~6,850.-~~
Special: **4,950.-**

- Material: Stainless steel satin
- Bowl depth 200 mm
- Product dimension: 540 x 440 mm
- Built-in dimension: 500 x 400 mm

- วัสดุ: สแตนเลสสตีล สีซาติน
- ความลึกของถาดหลุม 200 มม.
- ขนาดสินค้า: 540 x 440 มม.
- ขนาดติดตั้ง: 500 x 400 มม.

We reserve the right to change model and specifications without notice. All prices incl. VAT. (HA DIY 2017)
ขอสงวนสิทธิ์ในการเปลี่ยนแปลงเนื้อหาและรายละเอียดสินค้า ในกรณีผิดพลาดจากการพิมพ์ โดยไม่ต้องแจ้งให้ทราบล่วงหน้า ราคาที่ปรากฏในเล่มได้รวมภาษีเรียบร้อยแล้ว (HA DIY 2560)

UNDER MOUNT SINK: HEDES SERIES
อ่างล้างจานแบบติดตั้งใต้เคาน์เตอร์: เฮเดส ซีรีย์

Cat. No. 495.39.317

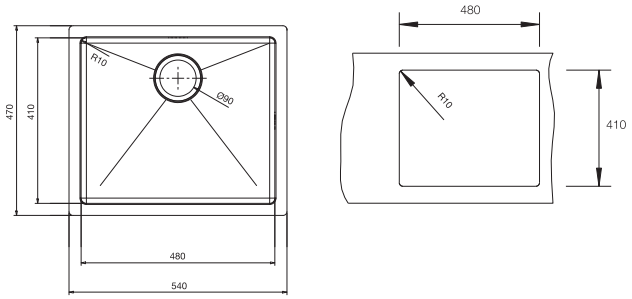

Price: ~~10,500.-~~
Special: **9,590.-**

- Material: Stainless steel satin
- Bowl depth 200 mm
- Product dimension: 540 x 470 mm
- Built-in dimension: 480 x 410 mm

- วัสดุ: สแตนเลสสตีล สีซาติน
- ความลึกของถาดหลุม 200 มม.
- ขนาดสินค้า: 540 x 470 มม.
- ขนาดติดตั้ง: 480 x 410 มม.

Cat. No. 495.39.318

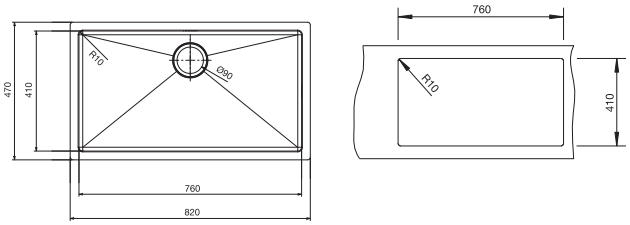

Price: ~~13,000.-~~
Special: **11,500.-**

- Material: Stainless steel satin
- Bowl depth 200 mm
- Product dimension: 820 x 470 mm
- Built-in dimension: 760 x 410 mm

- วัสดุ: สแตนเลสสตีล สีซาติน
- ความลึกของถาดหลุม 200 มม.
- ขนาดสินค้า: 820 x 470 มม.
- ขนาดติดตั้ง: 760 x 410 มม.

Cat. No. 495.39.319

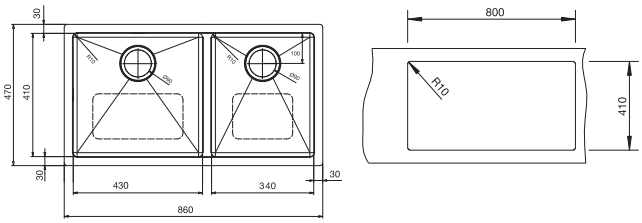

Price: ~~16,500.-~~
Special: **14,500.-**

- Material: Stainless steel satin
- Bowl depth 200//200 mm
- Product dimension: 860 x 470 mm
- Built-in dimension: 800 x 410 mm

- วัสดุ: สแตนเลสสตีล สีซาติน
- ความลึกของถาดหลุม 200/200 มม.
- ขนาดสินค้า: 860 x 470 มม.
- ขนาดติดตั้ง: 800 x 410 มม.

We reserve the right to change model and specifications without notice. All prices incl. VAT. (HA DIY 2017)
ขอสงวนสิทธิ์ในการเปลี่ยนแปลงเนื้อหาและรายละเอียดสินค้า ในกรณีผิดพลาดจากการพิมพ์ โดยไม่ต้องแจ้งให้ทราบล่วงหน้า ราคาที่ปรากฏในเล่มได้รวมภาษีเรียบร้อยแล้ว (HA DIY 2560)

UNDER MOUNT SINK: HEDES SERIES
อ่างล้างจานแบบติดตั้งใต้เคาน์เตอร์: เฮเดส ซีรี่ย์

Cat. No. 495.39.320

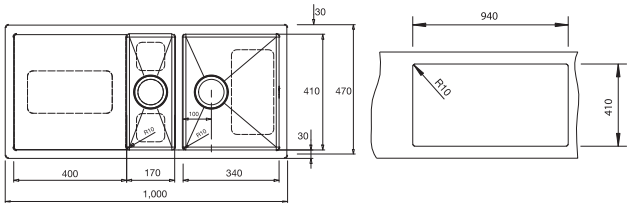

Price: ~~16,590.-~~
Special: **14,500.-**

- Material: Stainless steel satin
- Bowl depth 200/100 mm
- Product dimension: 1,000 x 470 mm
- Built-in dimension: 940 x 410 mm

- วัสดุ: สแตนเลสสตีล สีซาติน
- ความลึกของถาดหลุม 200/100 มม.
- ขนาดสินค้า: 1,000 x 470 มม.
- ขนาดติดตั้ง: 940 x 410 มม.

Cat. No. 495.39.321

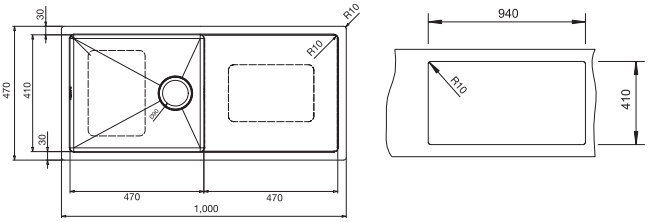

Price: ~~13,500.-~~
Special: **11,500.-**

- Material: Stainless steel satin
- Bowl depth 200 mm
- Product dimension: 1,000 x 470 mm
- Built-in dimension: 940 x 410 mm

- วัสดุ: สแตนเลสสตีล สีซาติน
- ความลึกของถาดหลุม 200 มม.
- ขนาดสินค้า: 1,000 x 470 มม.
- ขนาดติดตั้ง: 940 x 410 มม.

PEGASUS SERIES

Cat. No. 495.39.322

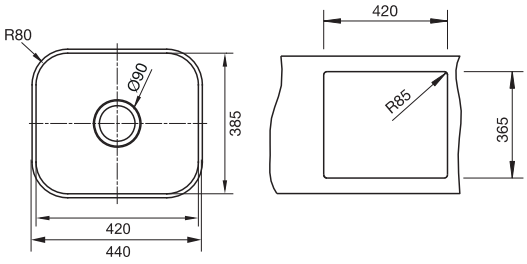

Price: ~~2,400.-~~
Special: **2,250.-**

- Material: Stainless steel satin
- Bowl depth 180 mm
- Product dimension: 440 x 385 mm
- Built-in dimension: 420 x 365 mm

- วัสดุ: สแตนเลสสตีล สีซาติน
- ความลึกของถาดหลุม 180 มม.
- ขนาดสินค้า: 440 x 385 มม.
- ขนาดติดตั้ง: 420 x 365 มม.

We reserve the right to change model and specifications without notice. All prices incl. VAT. (HA DIY 2017)
ขอสงวนสิทธิ์ในการเปลี่ยนแปลงเนื้อหาและรายละเอียดสินค้า ในกรณีผิดพลาดจากการพิมพ์ โดยไม่ต้องแจ้งให้ทราบล่วงหน้า ราคาที่ปรากฏในเล่มได้รวมภาษีเรียบร้อยแล้ว (HA DIY 2560)

SINK ACCESSORIES
อุปกรณ์เสริมอ่างล้างจาน

COVER CAP
ฝาปิดรูก๊อก

Cat. No. 495.41.040

Price: ~~55.-~~
Special: **49.-**

- Material: Stainless steel
- Finish: Satin polish
- Version: Plug for tap hole
- Diameter 45 mm

- วัสดุ: สแตนเลสสตีล
- สี: สีซาตินเงา
- รูปแบบ: สำหรับปิดรูก๊อกน้ำ
- ขนาดเส้นผ่าศูนย์กลาง 45 มม.

COLANDER
ตะแกรงสะเด็ดน้ำ

Cat. No. 495.41.041

Price: ~~749.-~~
Special: **675.-**

- Material: Stainless steel
- Finish: Satin polish
- Version: For insert with bowl sink
- Product dimension (W x L x H): 178 x 316 x 90.5 mm

- วัสดุ: สแตนเลสสตีล
- สี: สีซาตินเงา
- รูปแบบ: สำหรับวางในหลุมอ่าง
- ขนาดสินค้า (ก x ย x ส): 178 x 316 x 90.5 มม.

COLANDER
ตะแกรงสะเด็ดน้ำ

Cat. No. 495.41.042

Price: ~~985.-~~
Special: **889.-**

- Material: Stainless steel
- Finish: Satin polish
- Version: For insert with bowl sink
- Product dimension (W x L x H): 231 x 374 x 90.5 mm

- วัสดุ: สแตนเลสสตีล
- สี: สีซาตินเงา
- รูปแบบ: สำหรับวางในหลุมอ่าง
- ขนาดสินค้า (ก x ย x ส): 231 x 374 x 90.5 มม.

We reserve the right to change model and specifications without notice. All prices incl. VAT. (HA DIY 2017)
ขอสงวนสิทธิ์ในการเปลี่ยนแปลงเนื้อหาและรายละเอียดสินค้า ในกรณีผิดพลาดจากการพิมพ์ โดยไม่ต้องแจ้งให้ทราบล่วงหน้า ราคาที่ปรากฏในเล่มได้รวมภาษีเรียบร้อยแล้ว (HA DIY 2560)

SINK ACCESSORIES
อุปกรณ์เสริมอ่างล้างจาน

CROCKERY BASKET
ตะแกรงคว่ำจาน

Cat. No. 495.41.043

Price: ~~1,166.-~~
Special: **1,045.-**

- Material: Stainless steel
- Finish: Satin polish
- Version: For insert with bowl sink
- Product dimension (W x L x H): 341 x 396 x 135 mm

- วัสดุ: สแตนเลสสตีล
- สี: สีซาตินเงา
- รูปแบบ: สำหรับวางในหลุมอ่าง
- ขนาดสินค้า (ก x ย x ส): 341 x 396 x 135 มม.

TRAY
ถาดปิดฝาอ่างล้างจาน

Cat. No. 495.41.044

Price: ~~770.-~~
Special: **693.-**

- Material: Stainless steel
- Finish: Satin polish
- Version: For insert with bowl sink
- Product dimension (W x L x H): 375 x 431 x 12.5 mm

- วัสดุ: สแตนเลสสตีล
- สี: สีซาตินเงา
- รูปแบบ: สำหรับวางในหลุมอ่าง
- ขนาดสินค้า (ก x ย x ส): 375 x 431 x 12.5 มม.

COLANDER
ตะแกรงสะเด็ดน้ำ (มือจับไม้)

Cat. No. 495.41.045

Price: ~~3,830.-~~
Special: **2,690.-**

- Material: Stainless steel
- Finish: Satin polish
- For all sinks with bowl width of 410 mm
- Product dimension (W x L x H): 445 x 190 x 144 mm

- วัสดุ: สแตนเลสสตีล
- สี: สีซาตินเงา
- สำหรับอ่างล้างจานทุกรุ่นที่มีขนาดหลุมกว้าง 410 มม.
- ขนาดสินค้า (ก x ย x ส): 445 x 190 x 144 มม.

We reserve the right to change model and specifications without notice. All prices incl. VAT. (HA DIY 2017)
ขอสงวนสิทธิ์ในการเปลี่ยนแปลงเนื้อหาและรายละเอียดสินค้า ในกรณีผิดพลาดจากการพิมพ์ โดยไม่ต้องแจ้งให้ทราบล่วงหน้า ราคาที่ปรากฏในเล่มได้รวมภาษีเรียบร้อยแล้ว (HA DIY 2560)

We reserve the right to change model and specifications without notice. All prices incl. VAT. (HA DIY 2017)
ขอสงวนสิทธิ์ในการเปลี่ยนแปลงเนื้อหาและรายละเอียดสินค้า ในกรณีผิดพลาดจากการพิมพ์ โดยไม่ต้องแจ้งให้ทราบล่วงหน้า ราคาที่ปรากฏในเล่มได้รวมภาษีมูลค่าเพิ่มแล้ว (HA DIY 2560)

FAUCET
ก๊อกน้ำ

FAUCET

Häfele offer attractive design faucets, comfortable and harmonize for all kitchen styles. Made of high-quality materials with the most concerned about environment-friendly safety.

- Easy to install with kitchen sinks
- Easy to clean and maintenance
- Harmonize with all kitchen styles
- Good quality materials and high technology
- Safe and hygienic

ก๊อกน้ำ

เฮเฟเล่ นำเสนอก๊อกน้ำดีไซน์ทันสมัยสวยงามพร้อมการออกแบบให้มีความสะดวกสบาย และเหมาะสมกับห้องครัวทุกสไตล์ ผลิตจากวัสดุคุณภาพสูงรวมทั้งใส่ใจในด้านความปลอดภัยและเป็นมิตรกับสิ่งแวดล้อม

- ติดตั้งเข้ากับอ่างล้างจานได้อย่างง่ายดาย
- ทำความสะอาดและดูแลรักษาง่าย
- กลมกลืนกับห้องครัวทุกสไตล์ได้อย่างลงตัว
- ผลิตด้วยเทคโนโลยีและวัสดุคุณภาพสูง
- ปลอดภัยและถูกสุขลักษณะ

SINK MIXER

Cat. No. 495.50.002

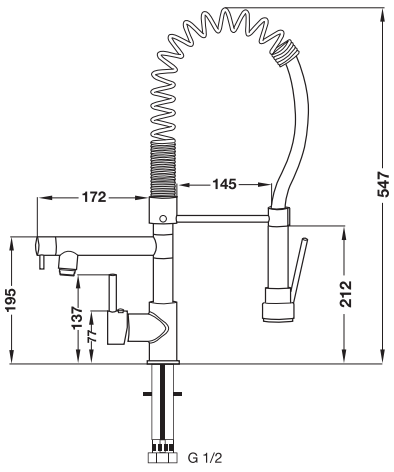

Price: ~~18,725.-~~
Special: **12,250.-**

- Material/Finish: Brass/Chrome polished
- Cold and hot water mixer for counter
- Water outflow can be switched between spout and spray
- Spout can be swivel for 360°
- Flow limiter: 6 liters/minute

- วัสดุ/สี: ทองเหลือง/สีโครมเงา
- ก๊อกผสมสำหรับอ่างล้างจาน ติดตั้งเคาน์เตอร์
- สามารถเลือกรูปแบบของสายน้ำที่ไหลออกจากปากก๊อกแบบธรรมดาหรือแบบสเปรย์
- หัวก๊อกสามารถหมุนได้ 360 องศา
- อัตราการไหล 6 ลิตร/นาที

We reserve the right to change model and specifications without notice. All prices incl. VAT. (HA DIY 2017)
ขอสงวนสิทธิ์ในการเปลี่ยนแปลงเนื้อหาและรายละเอียดสินค้า ในกรณีผิดพลาดจากการพิมพ์ โดยไม่ต้องแจ้งให้ทราบล่วงหน้า ราคาที่ปรากฏในเล่มได้รวมภาษีเรียบร้อยแล้ว (HA DIY 2560)

FAUCET
ก๊อกน้ำ

SINK MIXER
Cat. No. 495.50.008

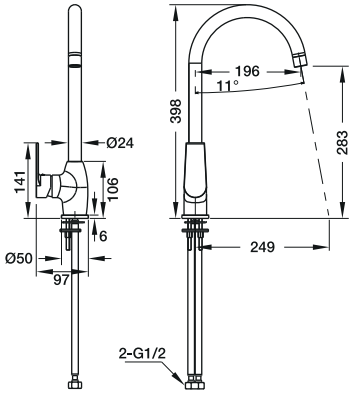

Price: ~~3,520.-~~
Special: **2,180.-**

- Material/Finish: Brass/Chrome polished
- Cold and hot water mixer for counter
- Flow limiter: 5 liters/minute

- วัสดุ/สี: ทองเหลือง/สีโครมเงา
- ก๊อกผสมสำหรับอ่างล้างจาน ติดตั้งเคาน์เตอร์
- อัตราการไหล: 5 ลิตร/นาที

SINK MIXER
Cat. No. 495.50.010

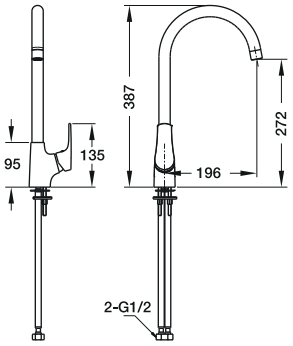

Price: ~~2,995.-~~
Special: **1,855.-**

- Material/Finish: Brass/Chrome polished
- Cold and hot water mixer for counter
- Flow limiter: 5 liters/minute

- วัสดุ/สี: ทองเหลือง/สีโครมเงา
- ก๊อกผสมสำหรับอ่างล้างจาน ติดตั้งเคาน์เตอร์
- อัตราการไหล: 5 ลิตร/นาที

SINK MIXER
Cat. No. 495.61.008

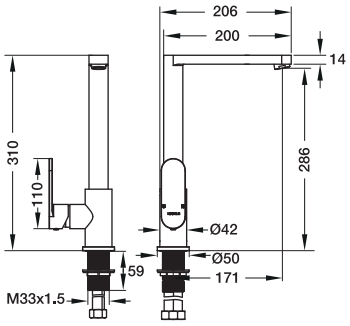

Price: ~~5,565.-~~
Special: **3,940.-**

- Material/Finish: Brass/Chrome polished
- Cold and hot water mixer for counter
- Flow limiter: 6 liters/minute

- วัสดุ/สี: ทองเหลือง/สีโครมเงา
- ก๊อกผสมสำหรับอ่างล้างจาน ติดตั้งเคาน์เตอร์
- อัตราการไหล: 6 ลิตร/นาที

SINK MIXER
Cat. No. 495.61.009

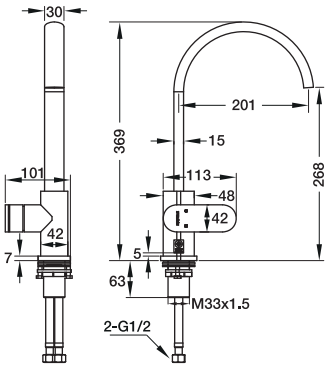

Price: ~~5,990.-~~
Special: **4,210.-**

- Material/Finish: Brass/Chrome polished
- Cold and hot water mixer for counter
- Flow limiter: 6 liters/minute

- วัสดุ/สี: ทองเหลือง/สีโครมเงา
- ก๊อกผสมสำหรับอ่างล้างจาน ติดตั้งเคาน์เตอร์
- อัตราการไหล: 6 ลิตร/นาที

We reserve the right to change model and specifications without notice. All prices incl. VAT. (HA DIY 2017)
ขอสงวนสิทธิ์ในการเปลี่ยนแปลงเนื้อหาและรายละเอียดสินค้า ในกรณีผิดพลาดจากการพิมพ์ โดยไม่ต้องแจ้งให้ทราบล่วงหน้า ราคาที่ปรากฏในเล่มได้รวมภาษีเรียบร้อยแล้ว (HA DIY 2560)

FAUCET
ก๊อกน้ำ

SINK MIXER
Cat. No. 495.61.005

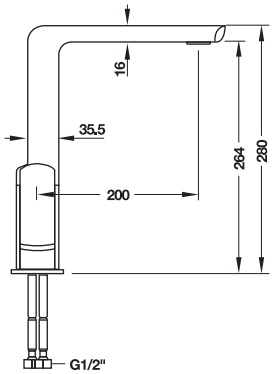

Price: ~~7,169.-~~
Special: **5,050.-**

- Material/Finish: Brass/Chrome polished
- Cold and hot water mixer for counter
- Flow limiter: 6 liters/minute

- วัสดุ/สี: ทองเหลือง/สีโครมเงา
- ก๊อกผสมสำหรับอ่างล้างจาน ติดตั้งเคาน์เตอร์
- อัตราการไหล: 6 ลิตร/นาที

SINK MIXER
Cat. No. 495.50.057

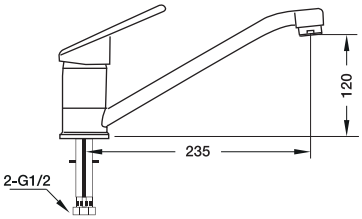

Price: ~~3,330.-~~
Special: **2,480.-**

- Material/Finish: Brass/Chrome polished
- Cold and hot water mixer for counter
- Flow limiter: 6 liters/minute

- วัสดุ/สี: ทองเหลือง/สีโครมเงา
- ก๊อกผสมสำหรับอ่างล้างจาน ติดตั้งเคาน์เตอร์
- อัตราการไหล 6 ลิตร/นาที

SINK MIXER
Cat. No. 495.61.154

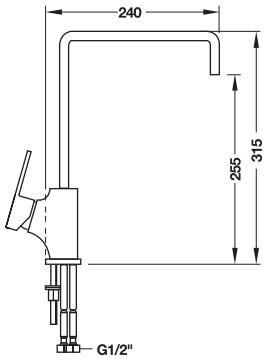

Price: ~~4,989.-~~
Special: **3,255.-**

- Material/Finish: Brass/Chrome polished
- Cold and hot water mixer for counter
- Flow limiter: 6 liters/minute

- วัสดุ/สี: ทองเหลือง/สีโครมเงา
- ก๊อกผสมสำหรับอ่างล้างจาน ติดตั้งเคาน์เตอร์
- อัตราการไหล: 6 ลิตร/นาที

SINK TAP
Cat. No. 495.61.018

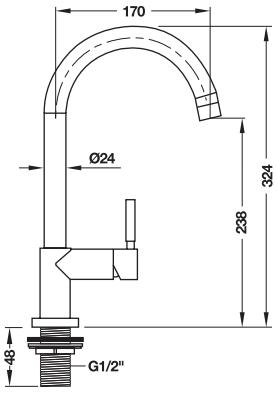

Price: ~~2,589.-~~
Special: **1,515.-**

- Material/Finish: Brass/Chrome polished
- Cold water tap for counter
- Flow limiter: 6 liters/minute

- วัสดุ/สี: ทองเหลือง/สีโครมเงา
- ก๊อกน้ำเย็นสำหรับอ่างล้างจาน ติดตั้งเคาน์เตอร์
- อัตราการไหล: 6 ลิตร/นาที

We reserve the right to change model and specifications without notice. All prices incl. VAT. (HA DIY 2017)
ขอสงวนสิทธิ์ในการเปลี่ยนแปลงเนื้อหาและรายละเอียดสินค้า ในกรณีผิดพลาดจากการพิมพ์ โดยไม่ต้องแจ้งให้ทราบล่วงหน้า ราคาที่ปรากฏในเล่มได้รวมภาษีเรียบร้อยแล้ว (HA DIY 2560)

FAUCET
ก๊อกน้ำ

SINK TAP
Cat. No. 485.50.004

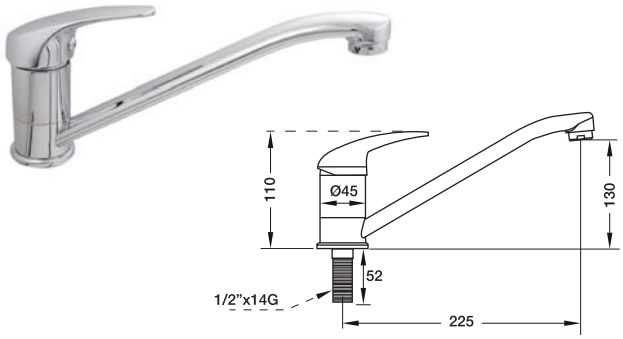

Price: ~~1,990.-~~
Special: **1,330.-**

- Material/Finish: Brass/Chrome polished
- Cold water tap for counter
- Flow limiter: 6 liters/minute

- วัสดุ/สี: ทองเหลือง/สีโครมเงา
- ก๊อกน้ำเย็นสำหรับอ่างล้างจาน ติดตั้งเคาน์เตอร์
- อัตราการไหล: 6 ลิตร/นาที

SINK TAP
Cat. No. 485.50.006

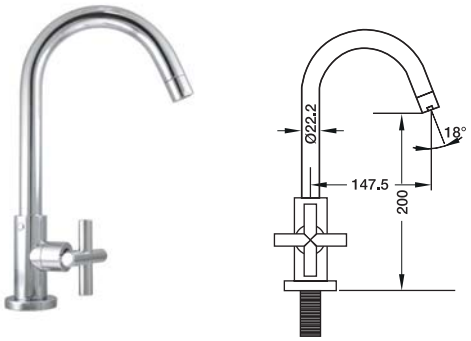

Price: ~~1,455.-~~
Special: **990.-**

- Material/Finish: Brass/Chrome polished
- Cold water tap for counter
- Flow limiter: 6 liters/minute

- วัสดุ/สี: ทองเหลือง/สีโครมเงา
- ก๊อกน้ำเย็นสำหรับอ่างล้างจาน ติดตั้งเคาน์เตอร์
- อัตราการไหล: 6 ลิตร/นาที

SINK TAP
Cat. No. 495.61.042

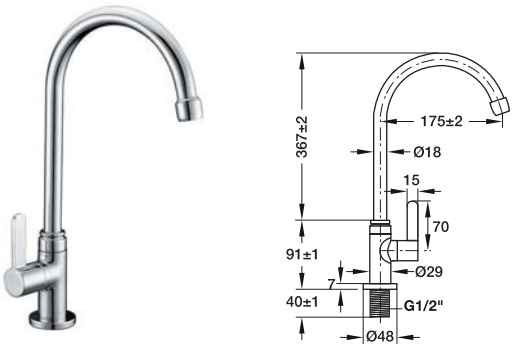

Price: ~~1,165.-~~
Special: **829.-**

- Material/Finish: Brass/Chrome polished
- Cold water tap for counter
- Flow limiter: 6 liters/minute

- วัสดุ/สี: ทองเหลือง/สีโครมเงา
- ก๊อกน้ำเย็นสำหรับอ่างล้างจาน ติดตั้งเคาน์เตอร์
- อัตราการไหล: 6 ลิตร/นาที

SINK TAP
Cat. No. 485.50.005

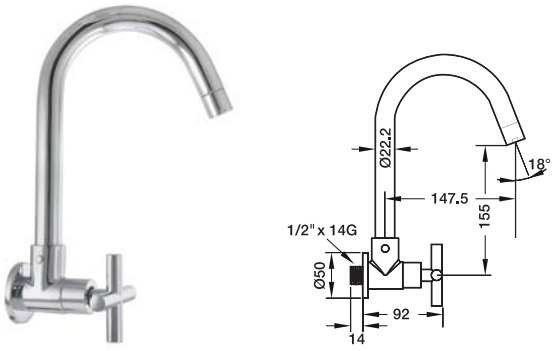

Price: ~~1,400.-~~
Special: **950.-**

- Material/Finish: Brass/Chrome polished
- Cold water tap for wall
- Flow limiter: 6 liters/minute

- วัสดุ/สี: ทองเหลือง/สีโครมเงา
- ก๊อกน้ำเย็นสำหรับอ่างล้างจาน แบบติดผนัง
- อัตราการไหล: 6 ลิตร/นาที

We reserve the right to change model and specifications without notice. All prices incl. VAT. (HA DIY 2017)
ขอสงวนสิทธิ์ในการเปลี่ยนแปลงเนื้อหาและรายละเอียดสินค้า ในกรณีผิดพลาดจากการพิมพ์ โดยไม่ต้องแจ้งให้ทราบล่วงหน้า ราคาที่ปรากฏในเล่มได้รวมภาษีเรียบร้อยแล้ว (HA DIY 2560)

FAUCET
ก๊อกน้ำ

SINK TAP
Cat. No. 495.61.043

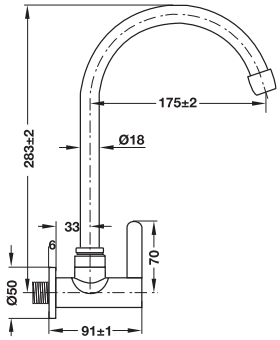

Price: ~~1,039.-~~
Special: **735.-**

- Material/Finish: Brass/Chrome polished
- Cold water tap for wall
- Flow limiter: 6 liters/minute

- วัสดุ/สี: ทองเหลือง/สีโครมเงา
- ก๊อกน้ำเย็นสำหรับอ่างล้างจาน แบบติดผนัง
- อัตราการไหล: 6 ลิตร/นาที

SINK TAP
Cat. No. 495.50.005

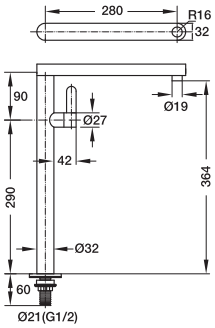

Price: ~~4,975.-~~
Special: **2,750.-**

- Material/Finish: Stainless steel 304/Matt
- Spout can be swivelled by 360°
- Flow limiter: 6 liters/minute

- วัสดุ/สี: สแตนเลสสตีล 304/สีสแตนเลสด้าน
- ปากก๊อกสามารถหมุนได้ 360 องศา
- อัตราการไหล: 6 ลิตร/นาที

SINK TAP
Cat. No. 495.50.006

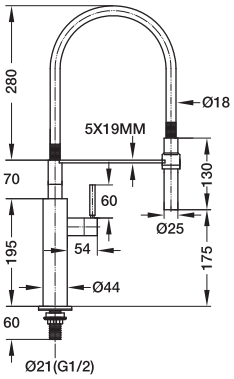

Price: ~~8,455.-~~
Special: **6,750.-**

- Material/Finish: Stainless steel 304/Matt
- Spout can be swivelled by 360°
- Flow limiter: 6 liters/minute

- วัสดุ/สี: สแตนเลสสตีล 304/สีสแตนเลสด้าน
- ปากก๊อกสามารถหมุนได้ 360 องศา
- อัตราการไหล: 6 ลิตร/นาที

SINK TAP
Cat. No. 485.61.004

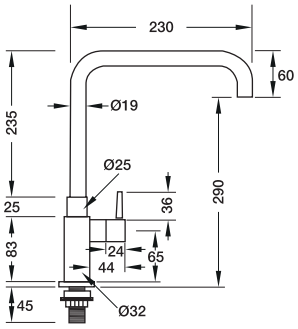

Price: ~~3,210.-~~
Special: **1,870.-**

- Material/Finish: Stainless steel 304/Matt
- Cold water tap for counter
- Flow limiter: 6 liters/minute

- วัสดุ/สี: สแตนเลสสตีล 304/สีสแตนเลสด้าน
- ก๊อกน้ำเย็นสำหรับอ่างล้างจาน ติดตั้งเคาน์เตอร์
- อัตราการไหล: 6 ลิตร/นาที

We reserve the right to change model and specifications without notice. All prices incl. VAT. (HA DIY 2017)
ขอสงวนสิทธิ์ในการเปลี่ยนแปลงเนื้อหาและรายละเอียดสินค้า ในกรณีผิดพลาดจากการพิมพ์ โดยไม่ต้องแจ้งให้ทราบล่วงหน้า ราคาที่ปรากฏในเล่มได้รวมภาษีเรียบร้อยแล้ว (HA DIY 2560)

FAUCET
ก๊อกน้ำ

SINK TAP
Cat. No. 485.61.002

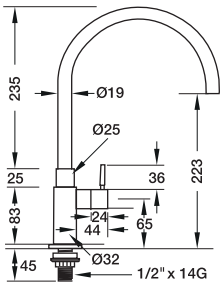

Price: ~~3,210.-~~
Special: **1,870.-**

- Material/Finish: Stainless steel 304/Matt
- Cold water tap for counter
- Flow limiter: 6 liters/minute

- วัสดุ/สี: สแตนเลสสตีล 304/สีสแตนเลสด้าน
- ก๊อกน้ำเย็นสำหรับอ่างล้างจาน ติดตั้งเคาน์เตอร์
- อัตราการไหล: 6 ลิตร/นาที

SINK TAP
Cat. No. 485.61.005

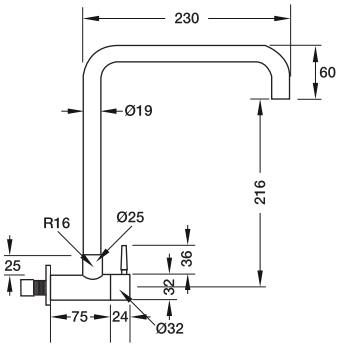

Price: ~~2,719.-~~
Special: **1,580.-**

- Material/Finish: Stainless steel 304/Matt
- Cold water tap for wall
- Flow limiter: 6 liters/minute

- วัสดุ/สี: สแตนเลสสตีล 304/สีสแตนเลสด้าน
- ก๊อกน้ำเย็นสำหรับอ่างล้างจาน แบบติดผนัง
- อัตราการไหล: 6 ลิตร/นาที

SINK TAP
Cat. No. 485.61.003

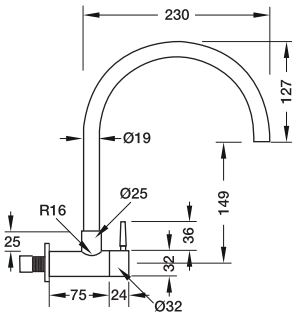

Price: ~~2,480.-~~
Special: **1,580.-**

- Material/Finish: Stainless steel 304/Matt
- Cold water tap for wall
- Flow limiter: 6 liters/minute

- วัสดุ/สี: สแตนเลสสตีล 304/สีสแตนเลสด้าน
- ก๊อกน้ำเย็นสำหรับอ่างล้างจาน แบบติดผนัง
- อัตราการไหล: 6 ลิตร/นาที

We reserve the right to change model and specifications without notice. All prices incl. VAT. (HA DIY 2017)
ขอสงวนสิทธิ์ในการเปลี่ยนแปลงเนื้อหาและรายละเอียดสินค้า ในกรณีผิดพลาดจากการพิมพ์ โดยไม่ต้องแจ้งให้ทราบล่วงหน้า ราคาที่ปรากฏในเล่มได้รวมภาษีเรียบร้อยแล้ว (HA DIY 2560)

Notes

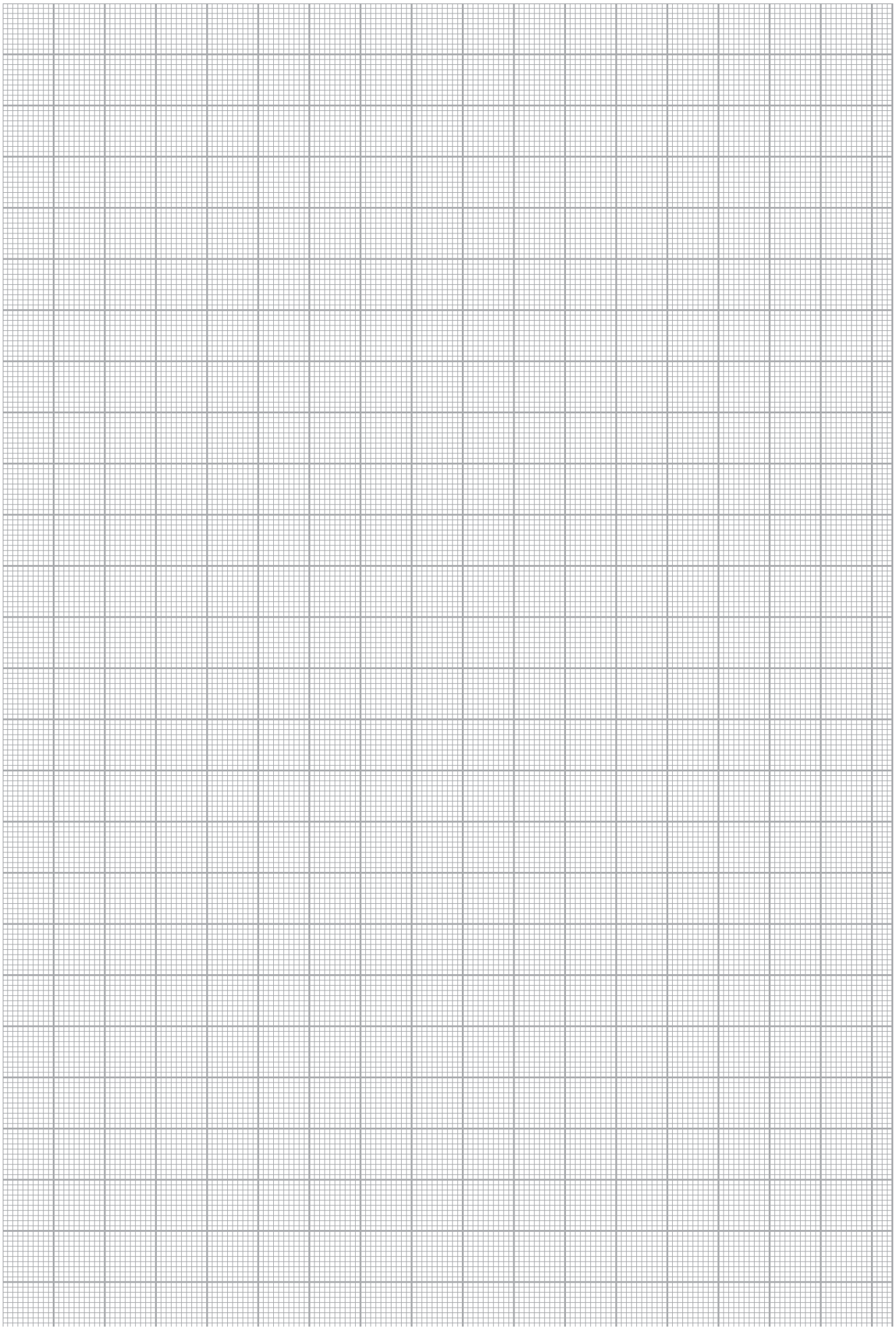

Notes

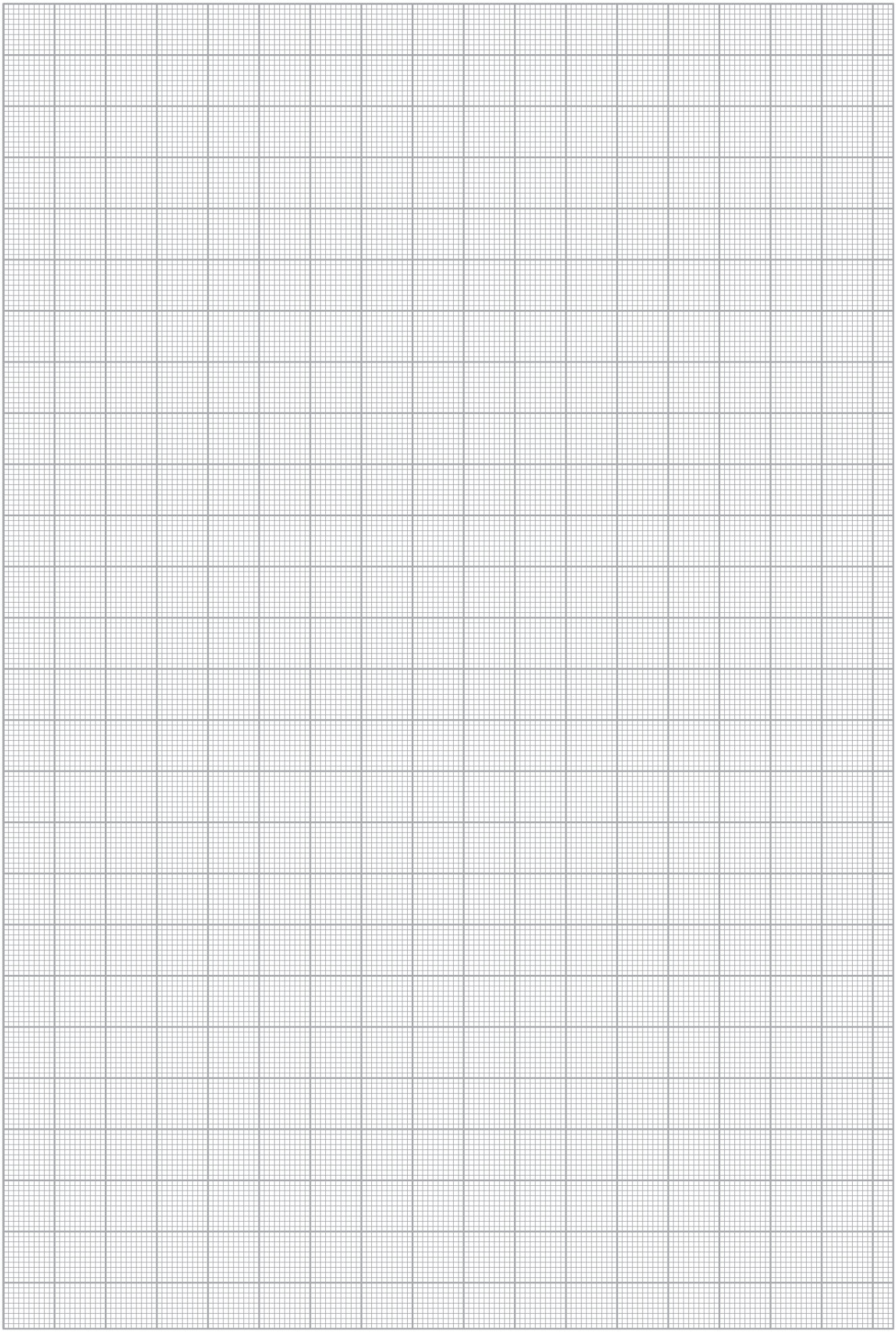

We reserve the right to change model and specifications without notice. All prices incl. VAT. (HA DIY 2017)
ขอสงวนสิทธิ์ในการเปลี่ยนแปลงเนื้อหาและรายละเอียดสินค้า ในกรณีผิดพลาดจากการพิมพ์ โดยไม่ต้องแจ้งให้ทราบล่วงหน้า ราคาที่ปรากฏในเล่มได้รวมภาษีเรียบร้อยแล้ว (HA DIY 2560)

Notes

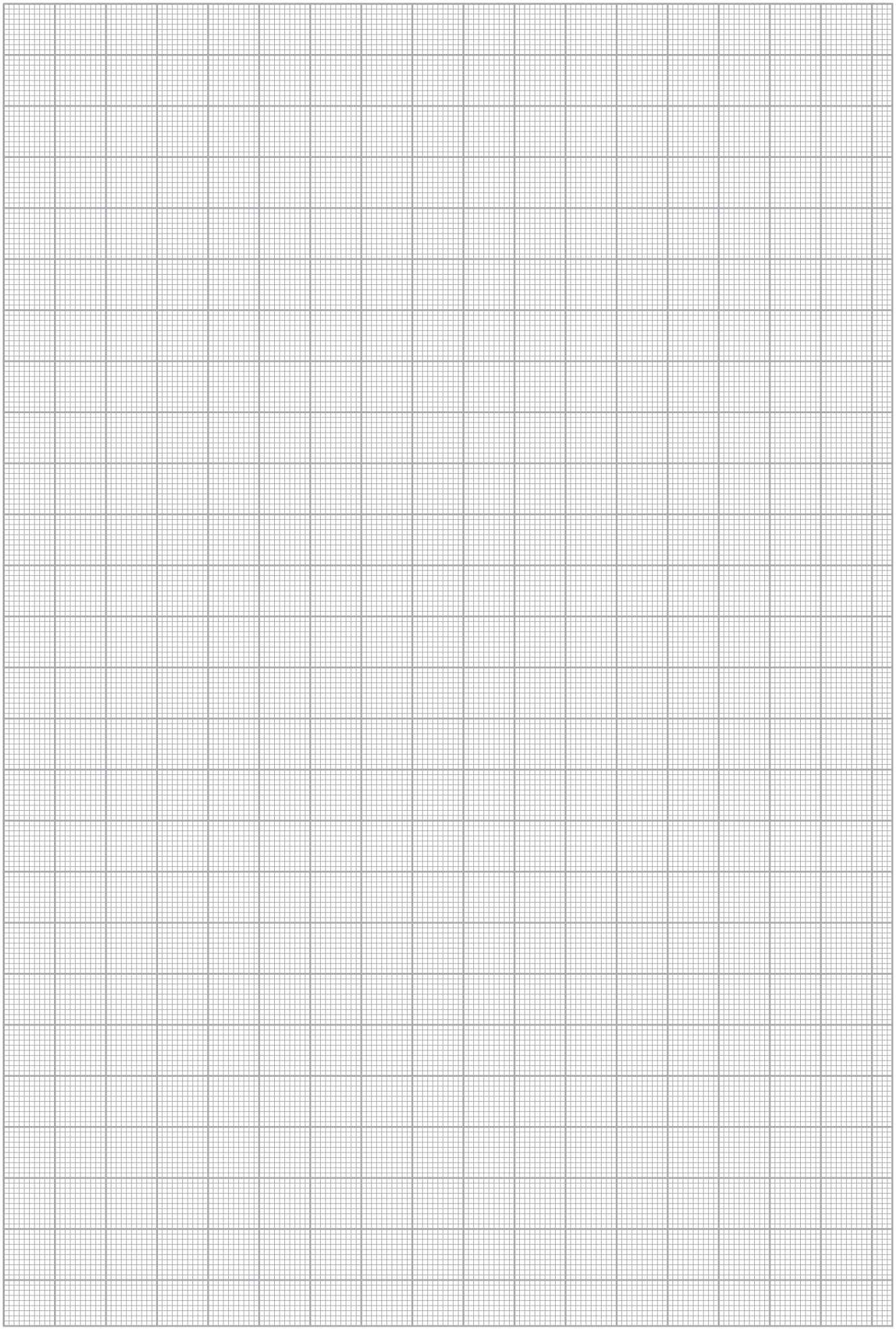

Notes

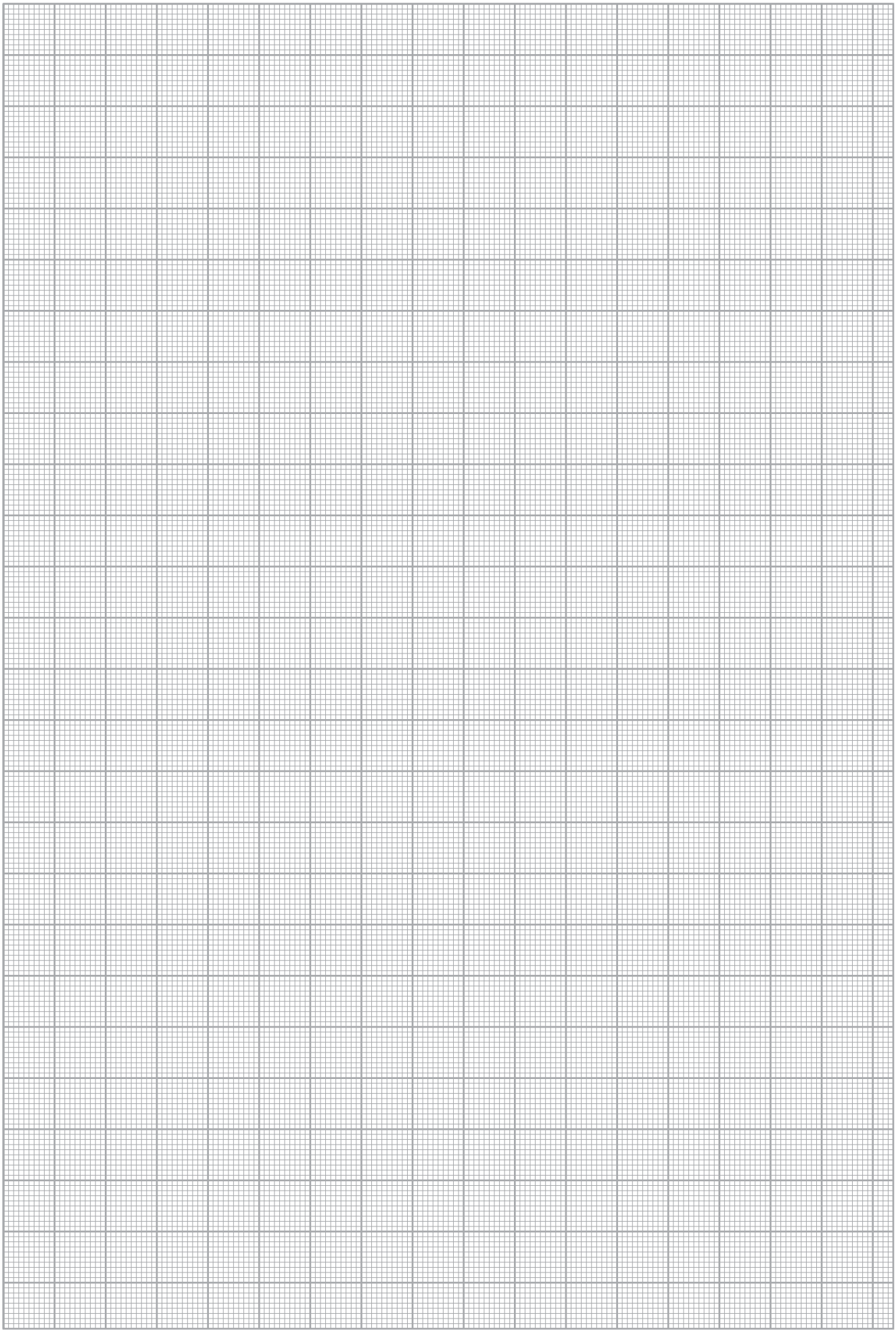

We reserve the right to change model and specifications without notice. All prices incl. VAT. (HA DIY 2017)
ขอสงวนสิทธิ์ในการเปลี่ยนแปลงเนื้อหาและรายละเอียดสินค้า ในกรณีผิดพลาดจากการพิมพ์ โดยไม่ต้องแจ้งให้ทราบล่วงหน้า ราคาที่ปรากฏในเล่มได้รวมภาษีเรียบร้อยแล้ว (HA DIY 2560)

Notes

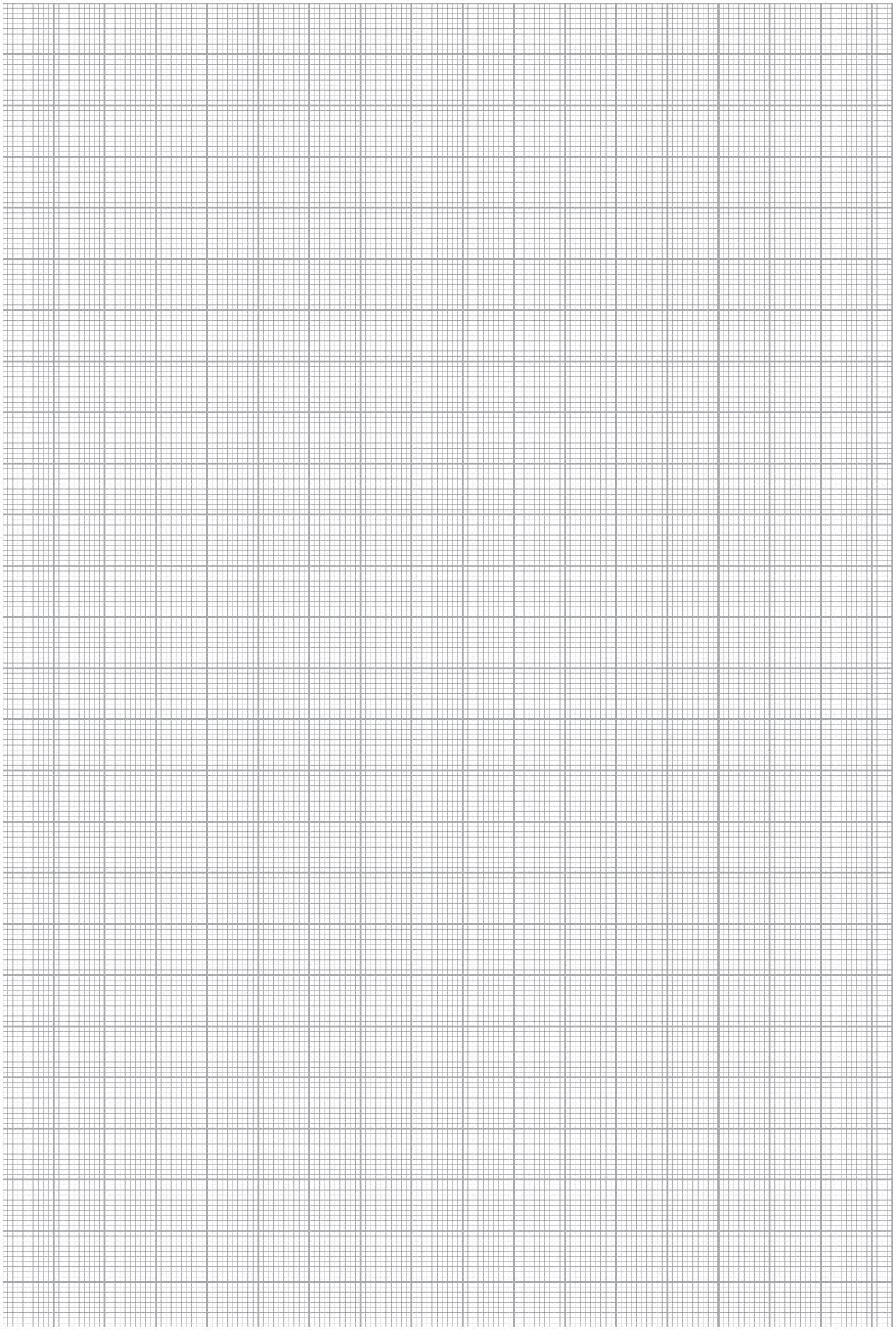

IMPRINT

This brochure is only intended for use by the recipient.
It remains in all respects the property of Häfele.

Reproductions of this catalogue in whole or in part, the copying or imitation of any illustrations and the imitation of the layout are strictly prohibited.

The technical descriptions and dimensions in this catalogue, also those with the photographs and drawings, are not binding. We reserve the right to make design improvements. All dimensions in mm, unless stated otherwise.

We bear no liability for any misprints or other errors that might occur in the production of the catalogue.

All deliveries are made pursuant to Häfele's sales conditions.

September 2017
© Copyright by Häfele (Thailand) Limited
All rights reserved
Printed in Thailand

สงวนลิขสิทธิ์

แคตตาล็อกเล่มนี้สงวนสิทธิ์ในการใช้งานเป็นคู่มือเลือกซื้อผลิตภัณฑ์เท่านั้น
และถือเป็นสมบัติของบริษัทเฮเฟเล่โดยสมบูรณ์

การผลิตลอกเลียนแบบทั้งหมดหรือส่วนหนึ่งส่วนใด รวมทั้งการลอกเลียน
แบบภาพหรือรูปแบบการจัดวางถือเป็นการละเมิดลิขสิทธิ์

คำบรรยายทางเทคนิคและขนาดของผลิตภัณฑ์ รวมถึงภาพและแบบร่าง
ที่ปรากฏภายในไม่ถือเป็นข้อผูกมัดทางกฎหมายแต่อย่างใด
ทางบริษัทฯ ขอสงวนสิทธิ์ในการปรับเปลี่ยนงานออกแบบในภายหลัง
ขนาดของผลิตภัณฑ์ทั้งหมดมีหน่วยเป็นมิลลิเมตร ยกเว้นในกรณีที่ระบุเป็นหน่วยอื่น

ทั้งนี้ ทางบริษัทฯ จะไม่ขอรับผิดชอบต่อความผิดพลาดใดๆ ที่อาจเกิดขึ้น
ระหว่างขั้นตอนการผลิตแคตตาล็อก

การจัดส่งสินค้าจะเป็นไปตามเงื่อนไขการขายที่ระบุโดยบริษัทเฮเฟเล่

กันยายน 2560
ลิขสิทธิ์ของบริษัท เฮเฟเล่ (ประเทศไทย) จำกัด
สงวนลิขสิทธิ์
พิมพ์ที่ประเทศไทย

We reserve the right to change model and specifications without notice. All prices incl. VAT. (HA DIY 2017)
ขอสงวนสิทธิ์ในการเปลี่ยนแปลงเนื้อหาและรายละเอียดสินค้า ในกรณีผิดพลาดจากการพิมพ์ โดยไม่ต้องแจ้งให้ทราบล่วงหน้า ราคาที่ปรากฏในเล่มได้รวมภาษีเรียบร้อยแล้ว (HA DIY 2560)

AFTER SALE SERVICE

NATIONWIDE SERVICE

- INSTALLATION
- SERVICE REPAIR
- SPARE PARTS

Open: Monday - Friday
Time: 08.00 A.M.- 05.00 P.M.
Tel: (02) 741-7171
Fax: (02) 740-1601
E-mail: service@hafele.co.th

- บริการติดตั้ง
- บริการซ่อมแซม
- บริการอะไหล่

เปิดทำการ: จันทร์ - ศุกร์
เวลา: 08.00 - 17.00 น.
โทรศัพท์: (02) 741-7171
แฟกซ์: (02) 740-1601
อีเมล์: service@hafele.co.th

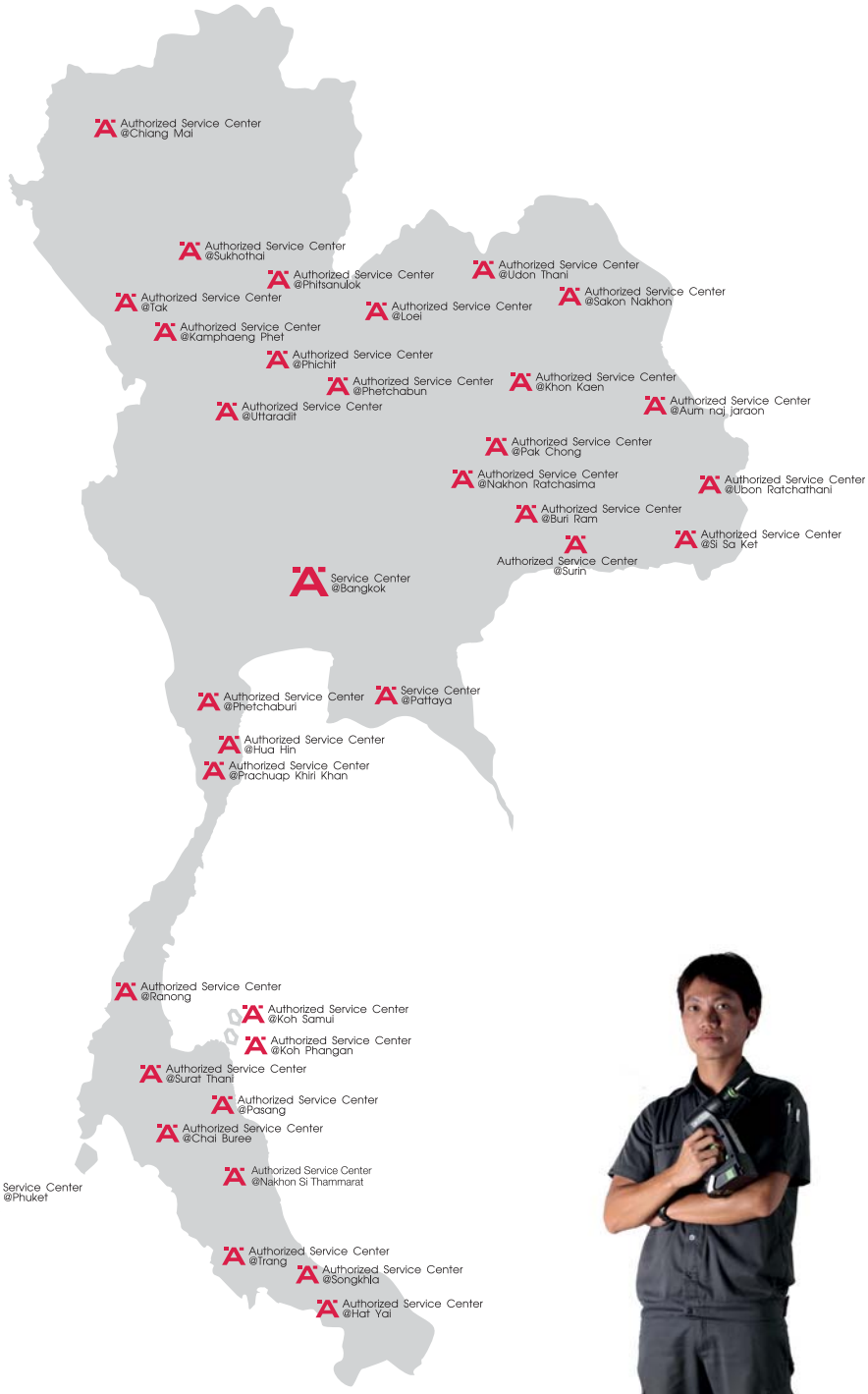

Häfele Thailand

hafelethailand

hafelethailand

hafelethailand

New products,
latest information
and regular promotions!

www.hafele.co.th
www.hafelethailand.com

Contact our sales department
for detailed in formation!

info@hafele.co.th

Cat. No. 732.99.12417