PRODUCT CATALOGUE
2024

WASTEWATER EQUIPMENT

BOSSUMPUMP
Wastewater Treatment

PRODUCT APPLICATION GUIDE

for Wastewater Treatment System

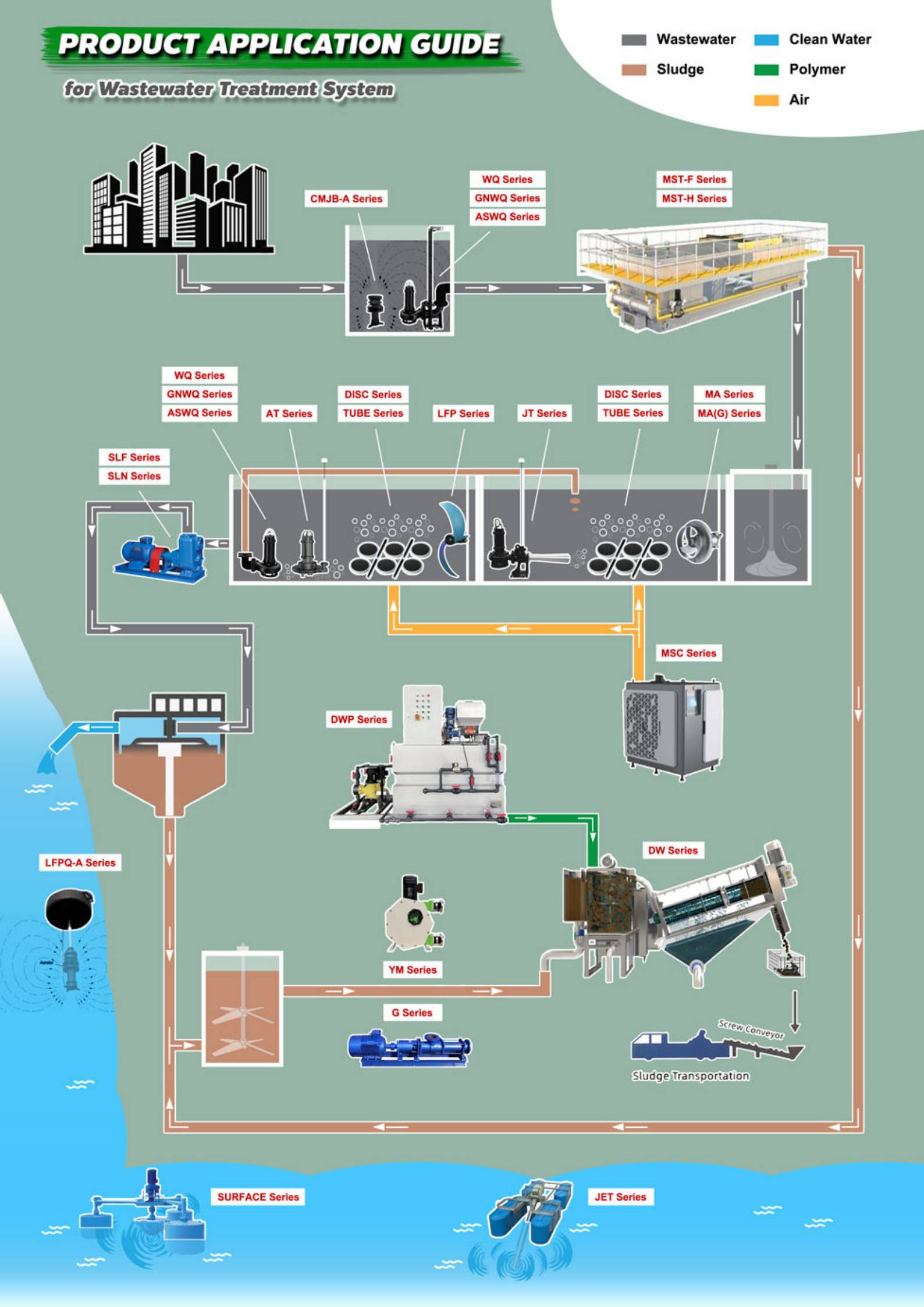

Content

BOSSUMPUMP

Self Priming Sewage Pump

SLF Series

Casing Body : Cast Iron
Impeller : Stainless Steel 304, 316
Ductile Iron
Shaft : Stainless Steel 304
Seal : Mechanical Seal
Electric : 380V. 3 Phase

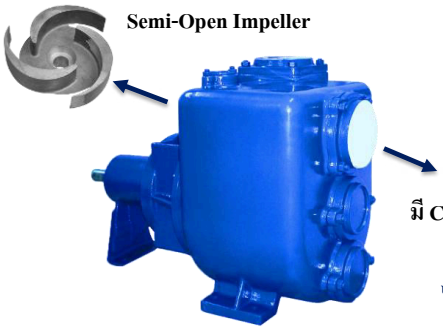

มี Check Valve ในตัว
ไม่ต้องล่อน้ำ
ไม่ต้องใช้ฟุตวาล์ว

Model Instruction

SLF 40 - 110
รุ่น ท่อส่ง (mm.) - ใบพัด (mm.)

Application

ระบบบำบัดน้ำเสีย, ระบบสูบจ่ายน้ำ
งานอุตสาหกรรม / งานก่อสร้าง / งานสูบน้ำที่มีเศษตะกอน

Model	Inlet	Outlet	Solid passage	Capacity	Head	Speed	Motor Power	
	mm.	mm.	mm.	m3/hr.	m.	r/min	kw	hp
SLF 40-110	40	40	20	7-19	14-8	2900	1.1	1.5
SLF 50-120	50	50	25	13-34	15-8		2.2	3
SLF 80-140	80	80	28	24-63	21-12		5.5	7.5
SLF 80-215			40	25-60	13-8	1450	4	5.5
SLF 100-160	100	100	45	50-130	27-18	2900	15	20
SLF 100-250			50	50-130	18-10	1450	7.5	10
SLF 150-250	150	150	76	95-230	13-8		11	15
SLF 150-400			50	150-310	37-30		45	60
SLF 200-300	200	200	60	150-380	18.5-10		22	30

BOSSUMPUMP

Self Priming Sewage Pump

SLN Series

Casing Body : Cast Iron / Stainless Steel 304
Impeller : Stainless Steel 304, 316
Ductile Iron
Shaft : Stainless Steel 304
Seal : Mechanical Seal
Electric : 380V. 3 Phase

Model Instruction

SLN 50 - 160
รุ่น ท่อส่ง (mm.) - ใบพัด (mm.)

Application

ระบบบำบัดน้ำเสีย, ระบบสูบจ่ายน้ำ
งานอุตสาหกรรม / งานก่อสร้าง / งานสูบน้ำที่มีเศษตะกอน

Model	Inlet	Outlet	Solid passage	Capacity	Head	Speed	Motor Power	
	mm.	mm.	mm.	m3/hr.	m.	r/min	kw	hp
SLN 50-160	50	50	44	15-45	35-25.5	2900	11	15
SLN 80-223	80	80	64	20-90	16-8	1450	5.5	7.5
SLN 100-248	100	100	76	45-140	19-10		11	15
SLN 150-315	150	150	76	110-300	28-13		30	40
SLN 200-375	200	200	76	200-580	35.5-23		75	100
SLN 250-375	250	250	76	270-750	38.5-24.5		90	125
SLN 300-457	300	300	76	300-960	23.5-11	950	45	60

BOSSUMPUMP

Submersible Sewage Pump (Non-Clog Impeller)

WQ Series

Casing Body : Cast Iron
Impeller : Cast Iron / Stainless Steel 304, 316
Shaft : Stainless Steel 304, 316
Seal : Mechanical Seal
Electric : 380V. 3 Phase / Class F / IP68

Non-Clog Impeller
(ใบร่องใหญ่ ไม่อุดตัน)

Model Instruction

50	WQ	-	10	-	10	-	0.75
ท่อส่ง	รุ่น	-	ปริมาณน้ำ	-	แรงดันน้ำ	-	กำลังมอเตอร์
(mm.)			(m3/hr)		(m.)		(kw)

Application

งานอุตสาหกรรม, งานระบายน้ำ
ระบบบำบัดน้ำเสีย น้ำผสมโคลน

Model	Outlet	Capacity	Head	Speed	Motor Power	
	mm.	m3/hr.	m.	r/min	kw	hp
50 WQ10-10-0.75	50	8-28	10-13	2850	0.75	1
50 WQ8-16-1.1		8-25	10-19		1.1	1.5
50 WQ8-20-1.5		10-40	10-20		1.5	2
50 WQ15-20-2.2		10-40	10-21		2.2	3
50 WQ15-26-3		10-40	15-27		3	4
50 WQ18-32-4		10-40	20-32		4	5.5
50 WQ15-40-5.5		15-50	40-43		5.5	7.5
65 WQ15-10-1.1	65	10-28	10-15		1.1	1.5
65 WQ15-15-1.5		10-35	15-20		1.5	2
65 WQ25-17-2.2		10-40	3-22		2.2	3
65 WQ25-22-3		10-40	15-27		3	4
65 WQ25-28-4		15-55	6-32		4	5.5
80 WQ40-9-2.2	80	20-65	9-16		2.2	3
80 WQ40-13-3		20-72	13-21		3	4
80 WQ40-18-4		20-80	13-23		4	5.5
80 WQ30-30-5.5		20-80	10-33		5.5	7.5
80 WQ30-36-7.5		20-80	17-38		7.5	10
80 WQ45-40-11		20-60	35-45		11	15
80 WQ70-30-11		20-80	27-39		11	15
80 WQ70-40-15		20-80	38-47		15	20
80 WQ70-50-18.5		20-80	46-57		18.5	25
80 WQ70-55-22		20-80	53-62		22	30
100 WQ60-9-3	100	25-80	5-17		3	4
100 WQ60-13-4		25-80	8-24		4	5.5
100 WQ65-15-5.5		25-100	8-20		5.5	7.5
100 WQ45-22-7.5		25-80	19-30		7.5	10
100 WQ80-26-11		25-100	18-37		11	15
150 WQ100-10-7.5	150	25-150	3-20		7.5	10
150 WQ120-18-11		25-150	12-28		11	15

BOSSUMPUMP

Submersible Sewage Pump (Non-Clog Impeller)

WQ Series

Casing Body : Cast Iron
Impeller : Cast Iron / Stainless Steel 304, 316
Shaft : Stainless Steel 304, 316
Seal : Mechanical Seal
Electric : 380V. 3 Phase / Class F / IP68

Non-Clog Impeller
(ใบร่องใหญ่ ไม่อุดตัน)

Model Instruction

50	WQ	-	10	-	10	-	0.75
ท่อส่ง	รุ่น	-	ปริมาณน้ำ	-	แรงดันน้ำ	-	กำลังมอเตอร์
(mm.)			(m3/hr)		(m.)		(kw)

Application

งานอุตสาหกรรม, งานระบายน้ำ
ระบบบำบัดน้ำเสีย น้ำผสมโคลน

Model	Outlet	Capacity	Head	Speed	Motor Power	
	mm.	m3/hr.	m.	r/min	kw	hp
100 WQ65-15-5.5	100	50-150	8-16	1450	5.5	7.5
100 WQ100-15-7.5		50-200	9-19		7.5	10
100 WQ100-25-11		50-200	11-29		11	15
100 WQ100-30-15		50-200	17-35		15	20
100 WQ100-31-18.5		50-200	19-35		18.5	25
100 WQ100-36-22		50-200	20-40		22	30
150 WQ110-10-5.5	150	50-150	8-12		5.5	7.5
150 WQ150-10-7.5		50-150	10-15		7.5	10
150 WQ130-15-11		50-250	2-22		11	15
150 WQ130-20-15		50-250	8-26		15	20
150 WQ180-20-18.5		50-250	15-31		18.5	25
150 WQ180-25-22		50-300	15-36		22	30
150 WQ180-30-30		50-300	11-41		30	40
150 WQ180-45-37		50-300	19-46		37	50
200 WQ300-7-11	200	200-300	6-9		11	15
200 WQ250-11-15		200-300	9-12		15	20
200 WQ250-15-18.5		200-400	10-16		18.5	25
200 WQ300-15-22		200-400	14-20		22	30
200 WQ250-22-30		200-400	16-25		30	40
200 WQ350-25-37		200-600	8-29		37	50
200 WQ380-28-45		200-600	11-34		45	60
250 WQ600-7-22	250	300-700	6-14		22	30
250 WQ600-9-30		300-700	8-18		30	40
250 WQ600-12-37		300-900	2-22		37	50
250 WQ600-15-45		300-900	6-25		45	60
300 WQ800-7-30	300	400-1000	3-15		30	40
300 WQ800-9-37		400-1000	5-18		37	50
300 WQ800-12-45		400-1000	7.5-21		45	60

BOSSUMPUMP

Submersible Sewage Pump (Cutter Impeller)

GNWQ / ASWQ Series

Casing Body : Cast Iron
Impeller : Stainless Steel 304, 316
Shaft : Stainless Steel 304
Seal : Mechanical Seal
Electric : 380V. 3 Phase / Class F / IP68

Cutter Impeller (ใบมีดตัด)

Model Instruction

50	GNWQ ,	ASWQ	10	- 10	- 0.75
ท่อส่ง (mm)	รุ่น 2Pole 2850RPM	รุ่น 4Pole 1450RPM	ปริมาณน้ำ (m3/hr)	แรงดันน้ำ (m.)	กำลังมอเตอร์ (kw)

Application

งานอุตสาหกรรม, งานระบายน้ำ, ระบบบำบัดน้ำเสีย
น้ำผสมโคลน น้ำที่มีเศษขยะ เช่น กระสอบ ถุงมือผ้า และวัตถุอื่นๆที่สามารถตัดเฉือนได้

Model	Outlet	Capacity	Head	Speed	Motor Power	
	mm.	m3/hr.	m.	r/min	kw	hp
50 GNWQ10-10-0.75	50	8-28	10-13	2850	0.75	1
50 GNWQ12-10-1.1		8-25	10-19		1.1	1.5
50 GNWQ15-15-1.5		10-40	10-20		1.5	2
50 GNWQ9-22-2.2		10-40	10-27		2.2	3
50 GNWQ20-22-3		10-40	15-27		3	4
50 GNWQ15-25-4		10-40	20-32		4	5.5
65 GNWQ25-15-2.2	65	10-40	3-22		2.2	3
65 GNWQ35-15-3		10-40	15-27		3	4
65 GNWQ25-22-4		15-55	6-32		4	5.5
65 GNWQ30-25-5.5		15-55	10-33		5.5	7.5
65 GNWQ20-30-7.5		15-55	17-38		7.5	10
80 GNWQ45-9-2.2	80	20-65	9-16		2.2	3
80 GNWQ43-13-3		20-72	13-21		3	4
80 GNWQ45-17-4		20-80	13-23		4	5.5
80 GNWQ45-20-5.5		20-80	10-30		5.5	7.5
80 GNWQ45-22-7.5		20-80	17-35		7.5	10
100 GNWQ60-10-4	100	25-80	8-24		4	5.5
100 GNWQ65-15-5.5		25-100	8-20		5.5	7.5
100 GNWQ60-22-7.5		25-80	19-30		7.5	10
100 GNWQ100-15-7.5		25-150	3-20		7.5	10
100 GNWQ80-25-11		25-150	12-28		11	15
100 GNWQ80-28-15		25-150	17-35		15	20
150 GNWQ150-15-11	150	25-150	12-28		11	15
150 GNWQ200-15-15		50-250	8-26		15	20
150 GNWQ250-15-18.5		50-300	10-30		18.5	25
150 GNWQ300-15-22		100-350	10-36		22	30
200 GNWQ350-12-18.5	200	200-400	10-16		18.5	25
200 GNWQ400-10-22		250-450	6-14		22	30
200 GNWQ450-15-30		250-500	8-18		30	40
80 ASWQ80-13-5.5	80	50-150	8-16	1450	5.5	7.5
80 ASWQ80-20-7.5		50-150	9-19		7.5	10
80 ASWQ100-25-11		50-200	11-29		11	15
80 ASWQ100-30-15		50-200	17-35		15	20
80 ASWQ100-35-18.5		50-200	19-35		18.5	25
80 ASWQ100-40-22		50-200	20-40		22	30
100 ASWQ110-10-5.5	100	50-150	8-12		5.5	7.5
100 ASWQ100-15-7.5		50-200	9-19		7.5	10
100 ASWQ100-25-11		50-200	11-29		11	15
100 ASWQ100-30-15		50-200	17-35		15	20
100 ASWQ100-35-18.5		50-200	19-35		18.5	25
100 ASWQ100-40-22		50-200	20-45		22	30
100 ASWQ120-45-30		50-200	20-50		30	40
100 ASWQ120-50-37		50-200	25-55		37	50
100 ASWQ100-57-45		50-200	25-62		45	60
100 ASWQ100-65-55		50-200	30-70		55	75

BOSSUMPUMP

Submersible Sewage Pump (Cutter Impeller)

GNWQ / ASWQ Series

Casing Body : Cast Iron
Impeller : Stainless Steel 304, 316
Shaft : Stainless Steel 304
Seal : Mechanical Seal
Electric : 380V. 3 Phase / Class F / IP68

Cutter Impeller (ใบมีดตัด)

Model Instruction

50	GNWQ ,	ASWQ	10	-	10	-	0.75
ท่อส่ง (mm)	รุ่น 2Pole 2850RPM	รุ่น 4Pole 1450RPM	ปริมาณน้ำ (m3/hr)		แรงดันน้ำ (m.)		กำลังมอเตอร์ (kw)

Application

งานอุตสาหกรรม, งานระบายน้ำ, ระบบบำบัดน้ำเสีย
น้ำผสมโคลน น้ำที่มีเศษขยะ เช่น กระสอบ ถุงมือผ้า และวัตถุอื่นๆที่สามารถตัดเฉือนได้

Model	Outlet	Capacity	Head	Speed	Motor Power	
	mm.	m3/hr.	m.	r/min	kw	hp
150 ASWQ150-7-5.5	150	50-150	8-12	1450	5.5	7.5
150 ASWQ145-9-7.5		50-150	8-15		7.5	10
150 ASWQ180-11-11		50-250	2-22		11	15
150 ASWQ200-15-15		50-250	8-26		15	20
150 ASWQ180-20-18.5		50-250	15-31		18.5	25
150 ASWQ200-22-22		50-300	15-36		22	30
150 ASWQ180-30-30		50-300	11-41		30	40
150 ASWQ200-35-37		50-300	19-46		37	50
150 ASWQ200-40-45		100-300	20-50		45	60
150 ASWQ180-50-55		100-300	30-55		55	75
150 ASWQ200-60-75		100-300	30-65		75	100
150 ASWQ200-70-90		100-300	40-80		90	125
150 ASWQ180-80-110		100-300	40-90		110	150
200 ASWQ250-6-7.5	200	200-300	4-8		7.5	10
200 ASWQ300-7-11		200-300	6-9		11	15
200 ASWQ250-11-15		200-300	9-12		15	20
200 ASWQ250-15-18.5		200-400	10-16		18.5	25
200 ASWQ350-10-18.5		200-400	9-12		18.5	25
200 ASWQ300-16-22		200-400	14-20		22	30
200 ASWQ400-10-22		200-400	9-12		22	30
200 ASWQ250-22-30		200-400	16-25		30	40
200 ASWQ300-28-37		200-600	22-31		37	50
200 ASWQ350-25-37		200-600	8-29		37	50
200 ASWQ300-32-45		200-600	11-34		45	60
200 ASWQ400-25-45		250-600	16-28		45	60
200 ASWQ300-40-55		250-600	25-50		55	75
200 ASWQ400-30-55		250-600	25-40		55	75
200 ASWQ350-45-75		250-600	30-50		75	100
200 ASWQ300-60-90		250-600	35-70		90	125
200 ASWQ400-50-90		250-600	35-60		90	125
200 ASWQ300-65-110		250-600	40-75		110	150
250 ASWQ400-5-11	250	300-700	4-10		11	15
250 ASWQ500-5-15		300-700	4-13		15	20
250 ASWQ500-7-18.5		300-700	6-16		18.5	25
250 ASWQ500-9-22		300-700	7-18		22	30
250 ASWQ500-12-30		300-700	8-18		30	40
250 ASWQ600-9-30		300-700	7-16		30	40
250 ASWQ600-12-37		300-900	2-22		37	50
250 ASWQ600-15-45		300-900	6-25		45	60
250 ASWQ600-20-55		300-900	12-28		55	75
250 ASWQ600-25-75		300-900	18-30		75	100
250 ASWQ600-30-90		300-900	27-40		90	125
250 ASWQ600-40-110		300-900	32-50		110	150
300 ASWQ650-5-18.5	300	350-950	4-18		18.5	25
300 ASWQ650-7-22		350-950	6-20		22	30
300 ASWQ800-7-30		400-1000	3-15		30	40
300 ASWQ800-9-37		400-1000	5-18		37	50
300 ASWQ800-12-45		400-1000	7.5-21		45	60
300 ASWQ800-15-55		400-1000	8-24		55	75
300 ASWQ800-20-75		400-1000	15-30		75	100
300 ASWQ800-25-90		400-1000	19-32		90	125
300 ASWQ1000-25-110		500-1100	20-35		110	150

BOSSUMPUMP

Submersible Mixer Low Speed Flow Propeller

LFP Series

Pump Body : Cast Iron / Stainless Steel 304
Propeller : Polyurethane / FRP
Shaft : Stainless Steel 420
Seal : Mechanical Seal
Electric : 380V. 3 Phase / Class F / IP68

Model Instruction

LFP	1100	-	52	-	1.5	/	4
รุ่น	ใบพัด (mm.)	-	รอบความเร็ว (r/min)	-	กำลังมอเตอร์ (kw)	/	กระแสไฟฟ้า (Pole)

Application

ระบบบำบัดน้ำเสีย / กวนผสมตะกอนใต้น้ำ
ระบบเติมอากาศ, งานอุตสาหกรรม

Model	Thrust	Dia. of Propeller	Rated Current	Speed of Propeller	Motor Power		Installation System
	N	mm.	A	r/min	kw	hp	
LFP 1100-52-1.5/4	860	1100	4	52	1.5	2	IV
LFP 1100-63-2.2/4	1260	1100	4.9	63	2.2	3	IV
LFP 1100-85-3/4	1790	1100	6.8	85	3	4	IV
LFP 1800-34-2.2/4	2380	1800	4.9	34	2.2	3	IV
LFP 1800-42-3/4	2540	1800	6.8	42	3	4	IV
LFP 2500-34-3/4	3200	2500	6.8	34	3	4	IV
LFP 2500-42-4/4	3420	2500	9	42	4	5.5	IV

BOSSUMPUMP

Submersible Mixer Agitator

MA Series

Pump Body : Cast Iron / Stainless Steel 304
Propeller : Stainless Steel 304
Shaft : Stainless Steel 420
Seal : Mechanical Seal
Electric : 380V. 3 Phase / Class F / IP68

Without dome

With dome

Model Instruction

MA	220	-	960	-	0.37	/	6
รุ่น	ใบพัด (mm.)	-	รอบความเร็ว (r/min)	-	กำลังมอเตอร์ (kw)	/	กระแสไฟฟ้า (Pole)

Application

ระบบบำบัดน้ำเสีย / กวนผสมตะกอนใต้น้ำ
ระบบเติมอากาศ, งานอุตสาหกรรม

Model	Thrust	Dia. of Propeller	Rated Current	Speed of Propeller	Motor Power		Installation System
	N	mm.	A	r/min	kw	hp	
MA 220-960-0.37/6	138	220	1.3	960	0.37	0.5	I / II
MA 220-1400-0.55/4	145	220	1.6	1400	0.55	0.75	I / II
MA 260-740-0.85/8	163	260	3.2	740	0.85	1.1	I / II
MA 260-960-1.5/6	290	260	4	960	1.5	2	I / II
MA 320-740-2.2/8	582	320	5.9	740	2.2	3	II
MA 320-960-4/6	609	320	10.3	960	4	5.5	II
MA 400-740-1.5/8	600	400	5.2	740	1.5	2	II
MA 400-740-2.5/8	800	400	7	740	2.5	3.3	II
MA 400-740-3/8	920	400	8.6	740	3	4	II
MA 400-960-4/6	1200	400	10.3	960	4	5.5	II
MA 620-480-4/12	1400	620	14	480	4	5.5	III
MA 620-480-5/12	1800	620	18.2	480	5	6.7	III
MA 620-480-7.5/12	2600	620	28	480	7.5	10	III
MA 620-480-10/12	3300	620	32	480	10	13.5	III
MA 620-480-15/12	4000	620	43	480	15	20	III
MA 620-480-18.5/12	4400	620	51	480	18.5	25	III
MA 620-480-22/12	5300	620	60	480	22	30	III

Submersible Mixer Agitator Ultra-Energy-Saving

MA(G) Series

BOSSUMPUMP

Pump Body : Cast Iron / Stainless Steel 304
Propeller : Stainless Steel 304
Shaft : Stainless Steel 420
Seal : Mechanical Seal
Electric : 380V. 3 Phase / Class F / IP68

Model Instruction

MA	220	-	960	-	0.37	/	6
รุ่น	ใบพัด (mm.)	-	รอบความเร็ว (r/min)	-	กำลังมอเตอร์ (kw)	/	กระแสไฟฟ้า (Pole)

Application

ระบบบำบัดน้ำเสีย / กวนผสมตะกอนใต้น้ำ
ระบบเติมอากาศ, งานอุตสาหกรรม

คุณสมบัติพิเศษ

- ✓ ประหยัดค่าไฟฟ้าถึง 40% เมื่อเทียบกับรุ่นทั่วไป
- ✓ อายุการใช้งานมากกว่า 100,000 ชั่วโมง !!
- ✓ ใช้พลังงานต่ำ แต่มีการกวนผสมที่รวดเร็วขึ้น

Model	Thrust	Dia. of Propeller	Rated Current	Speed of Propeller	Motor Power		Installation System
	N	mm.	A	r/min	kw	hp	
MA 320-740-2.2/8 (G)	720	320	4.6	740	2.2	3	II
MA 400-740-1.5/8 (G)	630	400	3.4	740	1.5	2	II
MA 400-740-2.5/8 (G)	840	400	5.2	740	2.5	3.3	II
MA 400-740-3/8 (G)	960	400	6.3	740	3	4	II
MA 400-960-4/6 (G)	1260	400	8.2	960	4	5.5	II
MA 620-480-4/12 (G)	1470	620	8.2	480	4	5.5	III
MA 620-480-5/12 (G)	1900	620	10.9	480	5	6.7	III
MA 620-480-7.5/12 (G)	2700	620	14.7	480	7.5	10	III
MA 620-480-10/12 (G)	3450	620	21	480	10	13.5	III
MA 620-480-15/12 (G)	4200	620	28.2	480	15	20	III
MA 620-480-18.5/12 (G)	4600	620	34.7	480	18.5	25	III
MA 620-480-22/12 (G)	5500	620	41	480	22	30	III

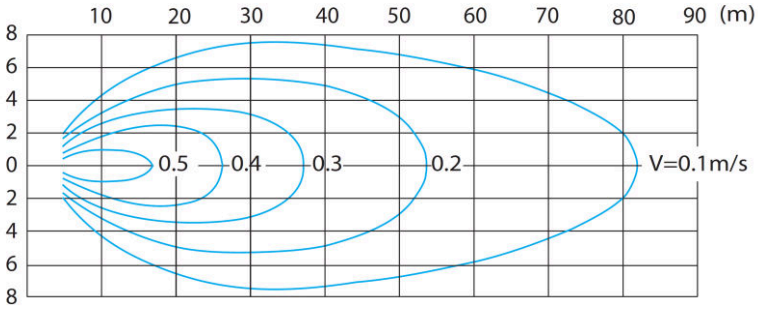

MA 620-480-7.5/12

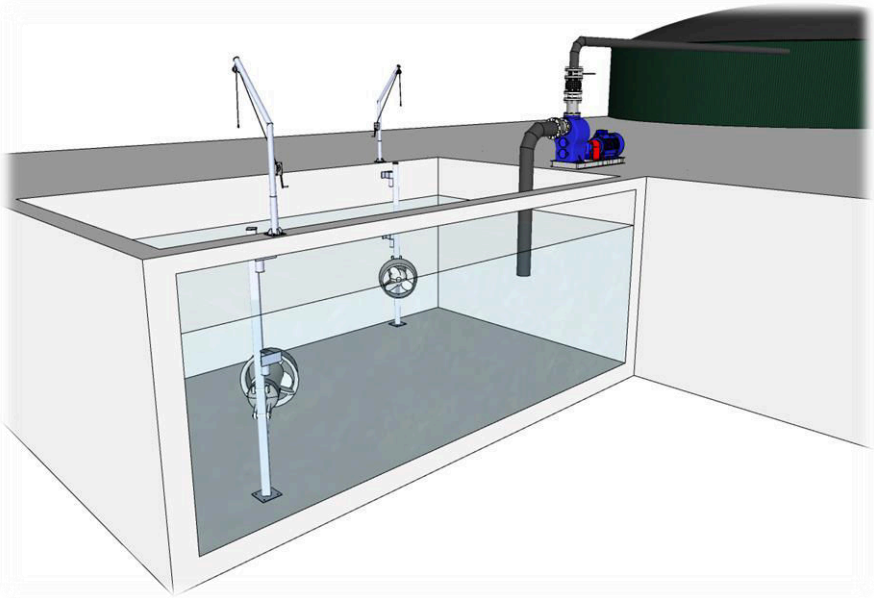

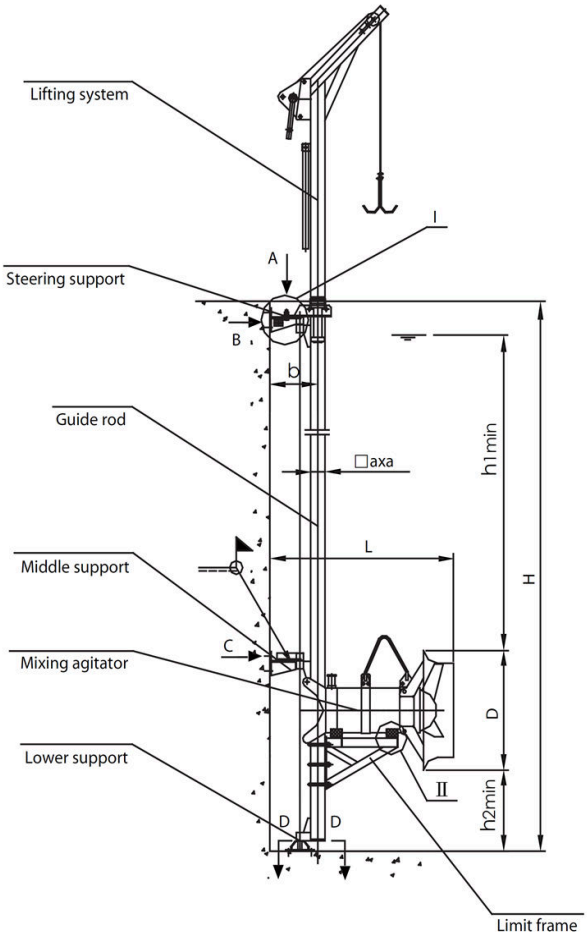

System III

ตัวอย่างการเลือกใช้ Submersible Mixer

- ประเภทบ่อ/ถัง (ทรงกลม และ สี่เหลี่ยมผืนผ้า)
- ขนาดบ่อ/ถัง

  กว้าง 12 เมตร (m) ยาว 6 เมตร (m) ความลึกน้ำ 5 เมตร (m)

- พื้นที่ก้นถัง (กว้าง x ยาว) 72 ตร.ม (m^2)

  12 x 6

- พื้นที่เปียก (กว้าง+ยาว ทุกด้าน) x ความลึกน้ำ 180 ตร.ม (m^2)

  (12 + 6 + 12 + 6) x 5

- พื้นที่เปียกทั้งหมด (พื้นที่ก้นบ่อ + พื้นที่เปียก) 252 ตร.ม (m^2)
- ***Recommended tank shear stress*** ***2*** ***Pa***

Thrust ของระบบที่ต้องการ (252 m^2 x 2 Pa)	***504***	***N***

	Recommended tank shear stress (Pa)	
	ทรงกลม	สี่เหลี่ยมผืนผ้า
Anoxic mixed liquor <1% (น้ำเสียทั่วไป)	1.0 – 2.0	1.5 – 3.0
Secondary sludge 3% TS (น้ำเสียที่จากถังตกตะกอนขั้นที่ 2)	2.0 – 2.5	2.4 – 3.0
Secondary sludge 5% TS (น้ำเสียที่จากถังตกตะกอนขั้นที่ 2)	4.0 – 5.0	4.5 – 6.0
Digested sludge 3% TS (น้ำเสียจาก Anaerobic)	1.5 – 1.8	1.8 – 2.3

ให้เลือกค่า Pa ในค่าที่มาก เมื่อมีกรณีอย่างใดอย่างหนึ่ง ดังนี้

1. ถังมี ความยาว > 1.5 เท่าของความกว้าง
2. ถังมี ความสูง > 0.8 เท่าของความกว้าง
3. ถังมีกรองหยาบที่ > 10 มม. หรือ ไม่มีการตกตะกอนขั้นต้น

} อย่างใดอย่างหนึ่ง

ANNULAR STEREOSCOPIC Mixing Agitator

CMJB-A Series

BOSSUMPUMP

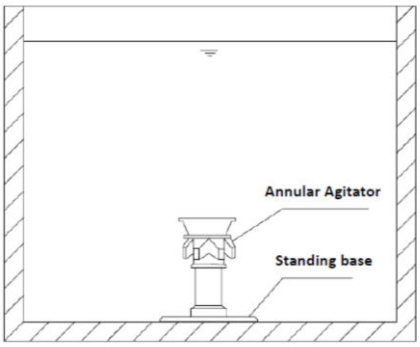

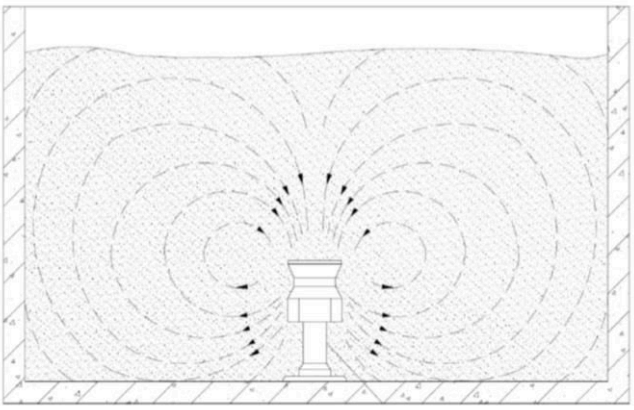

Model Instruction

CMJB	0.25	A
รุ่น	กำลังมอเตอร์ (kW)	ประเภทเครื่อง Circulation agitator

Application

ระบบบำบัดน้ำเสีย

กวนผสมตะกอนใต้น้ำ

คุณสมบัติพิเศษ Mixing Agitator

เป็นเครื่องกวนผสมแบบพิเศษ สามารถกวนผสมกวนผสมได้อย่างมีประสิทธิภาพ ลักษณะการกระจายแบบวงแหวน ทำให้ทั่วถึงในทุกพื้นที่ของบ่อบำบัดน้ำเสีย ถูกออกแบบมาให้ ลดเสียงรบกวน ติดตั้ง และบำรุงรักษาได้ง่าย อายุใช้งานยาวนาน ลดต้นทุนซ่อมบำรุง

Model	Minimum working water depth	Single-device service width	Cable length	Weight	Motor Power
	m	m	m	kg	kw
CMJB- 0.25A	0.4	1.5-3	6	19	0.25
CMJB- 0.37A	0.7	2-3.5	6	39	0.37
CMJB- 0.55A	0.7	2.5-4.5	6	45	0.55
CMJB- 0.75A	0.8	4-6	8	51	0.75
CMJB- 1.5A	0.8	4.5-7.5	8	54	1.5
CMJB- 2.2A	1.0	5.5-8.5	10	98	2.2
CMJB- 3A	1	7.5-10	10	105	3.0
CMJB- 4A	1.1	9-12	10	132	4.0
CMJB- 5.5A	1.1	10-14	12	178	5.5
CMJB- 7.5A	1.2	14-17	12	196	7.5
CMJB- 11A	1.2	16-20	15	293	11
CMJB- 15A	1.3	18-24	15	302	15
CMJB- 18.5A	1.4	21-27	15	387	18.5
CMJB- 22A	1.4	27-30	15	402	22

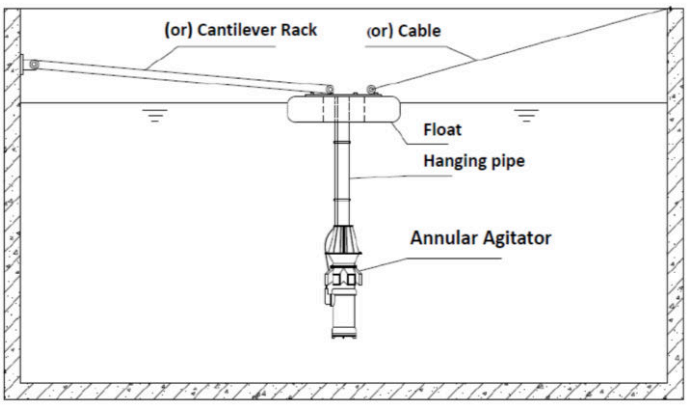

Pontoon Installation Drawing of Annular Agitator

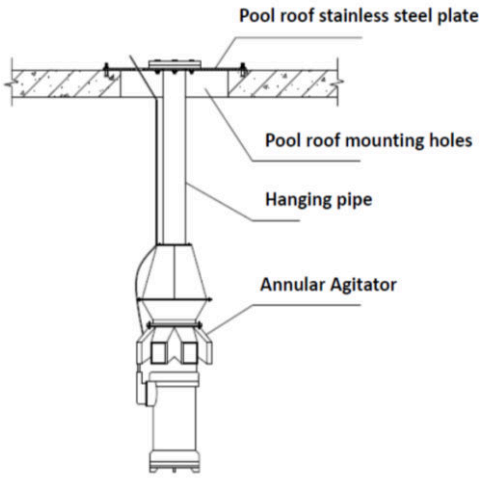

Pool Roof Suspension Fixed Installation Drawing of Annular Agitator

BOSSUMPUMP

ANNULAR STEREOSCOPIC Plug Flow Aerator

LFPQ-A Series

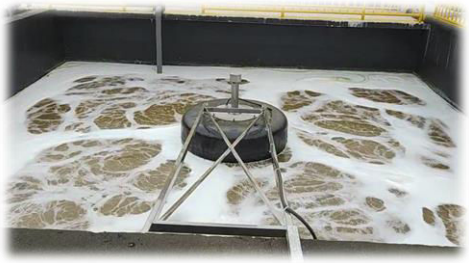

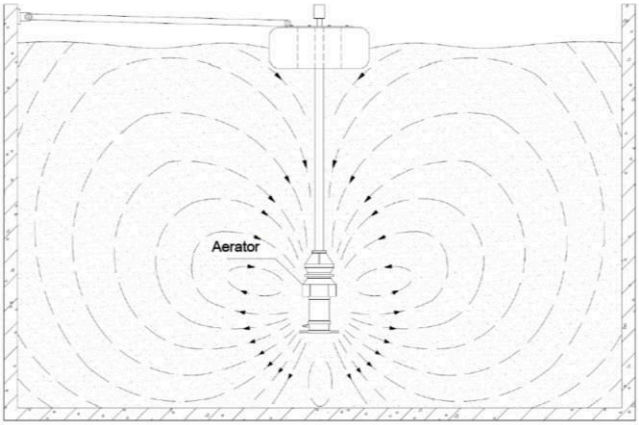

Model Instruction

LFPQ	2.2	A
รุ่น	กำลังมอเตอร์ (kW)	ประเภทเครื่อง Plug flow aerator

Application

ระบบบำบัดน้ำเสีย

ระบบเติมอากาศใต้น้ำ / ดูดอากาศใต้น้ำ

คุณสมบัติพิเศษ Plug Flow Aerator

เป็นเครื่องเติมอากาศแบบพิเศษ สำหรับงานที่ต้องการเติมอากาศ เพื่อให้เกิดการผสมที่สมบูรณ์ ด้วยลักษณะการเติมให้กระจายแบบวงแหวน ช่วยให้เติมผสมในบ่อน้ำลึก และขนาดใหญ่ ได้อย่างทั่วถึง เหมาะกับระบบบำบัดน้ำเสีย ของอุตสาหกรรมทุกชนิด

(I) = Negative pressure suction (ทำงานแบบดูดแรงดันอากาศ)

Model	Clear Water Oxygen Filling	Single-device service range			Cable length	Weight	Motor Power
		Area	Width	Depth			
	kg.O2/hr	m2	m	m	m	kg	kw
LFPQ- 2.2A (I)	4.5	15-20	3-4.5	3.2	10	127	2.2
LFPQ- 3A (I)	6	18-30	4.0-5.0	3.5	10	132	3
LFPQ- 4A (I)	8.5	30-40	5-6.5	3.8	10	154	4
LFPQ- 5.5A (I)	11.3	40-50	6.0-8.0	4.0	12	198	5.5
LFPQ- 7.5A (I)	14.5	85-100	7.0-9.0	4.1	12	203	7.5
LFPQ- 11A (I)	19.5	120-140	9-11.5	4.5	15	371	11
LFPQ- 15A (I)	25	180-200	11.0-13.0	4.8	15	379	15
LFPQ- 18.5A (I)	31	230-250	12.0-15.5	5.3	15	423	18.5
LFPQ- 22A (I)	36	300-320	14.0-16.5	5.8	15	438	22
LFPQ- 30A (I)	49	380-400	16.0-19.3	6.3	15	501	30
LFPQ- 37A (I)	60	440-460	18.0-21.5	6.5	15	520	37

(II) = Positive pressure air supply (ทำงานแบบจ่ายแรงดันอากาศ)

Model	General Clear Water Oxygen	Single-device service range			Cable length	Weight	General Auxiliary fan		Motor Power
		Area	Width	Depth					
	kg.O2/hr	m2	m	m	m	kg	kw		kw
LFPQ- 2.2A (II)	≥6	15-20	3-4.5	≥3.2	10	136	1.5		2.2
LFPQ- 3A (II)	≥9	18-30	4.0-5.0	≥3.5	10	141	1.5		3
LFPQ- 4A (II)	≥12	30-40	5-6.5	≥3.8	10	169	1.5		4
LFPQ- 5.5A (II)	≥15	40-50	6.0-8.0	≥4.0	12	218	1.5		5.5
LFPQ- 7.5A (II)	≥18	85-100	7.0-9.0	≥4.1	12	241	2.2		7.5
LFPQ- 11A (II)	≥24	120-140	9-11.5	≥4.5	15	422	2.2		11
LFPQ- 15A (II)	≥33	180-200	11.0-13.0	≥4.8	15	427	2.2		15
LFPQ- 18.5A (II)	≥38	230-250	12.0-15.5	≥5.3	15	476	3.7	5.5	18.5
LFPQ- 22A (II)	≥52	300-320	14.0-16.5	≥5.8	15	482	3.7	5.5	22
LFPQ- 30A (II)	≥62	380-400	16.0-19.3	≥6.3	15	556	3.7	5.5	30
LFPQ- 37A (II)	≥74	440-460	18.0-21.5	≥6.5	15	570	5.5	7.5	37

BOSSUMPUMP

Submersible Aerator

AT Series

Pump Body : Cast Iron
Impeller : Stainless Steel 304
Shaft : Stainless Steel 420
Seal : Mechanical Seal
Electric : 380V. 3 Phase / Class F / IP68

Model Instruction

AT	40	-	2	/	3
รุ่น	ท่อดูด (mm.)	-	กำลังมอเตอร์ (hp)	/	3 Phase 380V.

Application

ระบบบำบัดน้ำเสีย

ระบบเติมอากาศ, งานอุตสาหกรรม

Model	Inlet	Capacity	Transfer Capacity	Water Depth	Speed	Motor Power	
	mm.	m3/hr.	kg.O2/hr.	m.	r/min	kw	hp
AT 40-2/3	40	30	2-1	1-3	1450	1.5	2
AT 50-3/3	50	40	3-2	1-4		2.2	3
AT 65-5/3	65	80	5-3	1-4		3.7	5
AT 65-7.5/3	65	128	9-5	1-4		5.5	7.5
AT 80-10/3	80	170	13-7	1.5-4.5		7.5	10
AT 80-15/3	80	265	18-8	1.5-4.6		11	15
AT 100-20/3	100	330	23-10	1.5-4.8		15	20
AT 100-25/3	100	385	29-14	2-5		18.5	25
AT 100-30/3	100	470	36-19	2-5.5		22	30
AT 150-40/3	150	510	41-21	2-6		30	40
AT 150-50/3	150	570	52-22	2-6		37	50
AT 150-60/3	150	630	62-25	2-6		45	60
AT 150-75/3	150	825	82-40	2-6		55	75

BOSSUMPUMP

Submersible Jet Aerator (Ejector)

JT Series

Pump Body : Cast Iron
Impeller : Cast Iron
Shaft : Stainless Steel 420
Seal : Mechanical Seal
Electric : 380V. 3 Phase / Class F / IP68

Model Instruction

JT	50	-	1	/	3
รุ่น	ท่อดูด (mm.)	-	กำลังมอเตอร์ (hp)	/	3 Phase 380V.

Application

ระบบบำบัดน้ำเสีย

ระบบเติมอากาศ, งานอุตสาหกรรม

Model	Inlet	Capacity / Depth	Transfer Capacity	Water Depth	Speed	Motor Power	
	mm.	m3/hr. / m.	kg.O2/hr.	m.	r/min	kw	hp
JT 50-1/3	50	11 / 2	0.35-0.45	1-3	1450	0.75	1
JT 80-2/3	80	22 / 3	1-1.2	1-3		1.5	2
JT 80-3/3	80	37 / 3	1.75-1.95	1.5-3.5		2.2	3
JT 100-5/3	100	75 / 3	3.5-3.95	2-4		3.7	5
JT 100-7.5/3	100	103 / 3	5.3-5.9	2-5		5.5	7.5

BOSSUMPUMP

Bubble Disc Diffuser

BD Series

Membrane : : EPDM
Retaining ring : : PP / ABS
Base : : PP / ABS
Temperature : : Max. 100°C

BD 200
(Coarse bubble)

BD 215 ~ BD 300
(Fine bubble)

Model Instruction

BD	200
รุ่น	Ø แผ่น (mm)

Application

ระบบบำบัดน้ำเสีย

ระบบเติมอากาศ, งานอุตสาหกรรม

Model	Flow rate	Design flow	Pressure loss	Range depth	Service area	Pores quantity	Bubble size	Connection
	m3/hr.	m3/hr.	Pa	m.	m2		mm.	
BD 200	6-9	1.2	< 3000	4 - 8	0.5-0.8	-	4-5	3/4" NPT
BD 215	1-6	2			0.2-0.64	5000	1-3	
BD 260	1-8	3			0.25-1	8900		
BD 300	1-12	4			0.4-1.5	11000		

BOSSUMPUMP

Bubble Tube Diffuser

TBD Series

Membrane : : EPDM
Flame : : PVC SCH40
Clamp : : SUS304
Base : : PP / ABS
Temperature : : Max. 100°C

(Fine bubble)

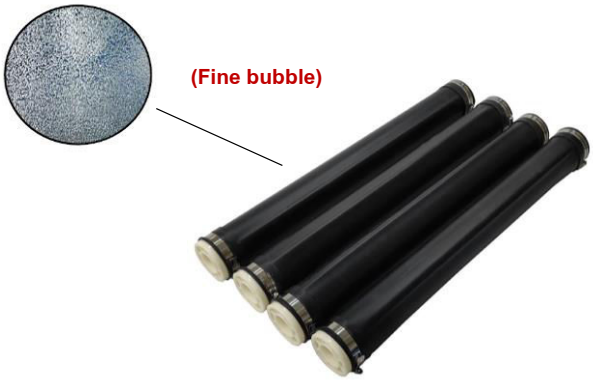

Model Instruction

TBD	67	-	500
รุ่น	Ø ท่อ (mm)		ความยาวท่อ (mm)

Application

ระบบบำบัดน้ำเสีย

ระบบเติมอากาศ, งานอุตสาหกรรม

Model	Flow rate	Design flow	Pressure loss	Range depth	Service area	Bubble size	Connection
	m3/hr.	m3/hr.	Pa	m.	m2/set	mm.	
TBD 67-500	1-5	3	< 3000	4 - 8	10 - 20	1-3	3/4" NPT
TBD 67-750	1-7	5					
TBD 67-1000	1-12	7					

Low Speed Floating Type Surface Aerator

SURFACE Series

เครื่องเติมอากาศผิวน้ำแบบรอบช้า

คุณลักษณะเด่น

ความได้เปรียบของการออกแบบอย่างชาญฉลาดของใบ Impeller กับการทำงานเป็นแบบSpiralที่มีความเป็เอกลักษณ์ เฉพาะตัว นอกจากจะกวนน้ำ-ผสมออกซิเจนได้ดีแล้ว การออกแบบเรายังคำนึงถึงการทำงานร่วมกับมอเตอร์เกียร์ด้วยเสมอ จึงมั่นใจในคุณประโยชน์และอายุการใช้งาน

Model Instruction

SURFACE	1.5
รุ่น	กำลังมอเตอร์ (kW)

Model	Average Weight	Mixing Depth	Mixing Zone	Transfer Capacity	Rotor Speed	Motor Power	
	t.	m.	m.	kg.O2/hr	r/min	kw	hp
SURFACE 1.5	0.16	1.5-2	5-7	3	101	1.5	2
SURFACE 2.2	0.18	1.5-2	6-7	4.5	101	2.2	3
SURFACE 4	0.20	2-2.5	8-10	8.25	98	4	5.5
SURFACE 5.5	0.24	2.5-3	10-12	11.25	99	5.5	7.5
SURFACE 7.5	0.28	2.5-3	10-12	15	99	7.5	10
SURFACE 11	0.50	3-3.5	16-18	22.50	99	11	15
SURFACE 15	0.75	3-4	16-18	30	99	15	20
SURFACE 18.5	1.00	3.5-4	20-22	45	85	18.5	25
SURFACE 22	1.40	3.5-4	22-26	53	85	22	30
SURFACE 30	1.50	4-5	22-26	65	85	30	40
SURFACE 37	1.60	4-5	28-30	75	85	37	50
SURFACE 45	1.60	5-6	28-30	90	80	45	60
SURFACE 55	1.80	5-6	30-32	112.50	80	55	75

คุณสมบัติพิเศษ

เป็นเครื่องเติมอากาศในแนวตั้ง มีขนาดเส้นผ่านศูนย์กลางใบพัดที่ใหญ่ จะทำการตีน้ำพร้อมทั้งกวนและดึงน้ำ จากด้านล่างขึ้นมาเพื่อสัมผัสอากาศ จึงทำให้เกิดการกวนอย่างสมบูรณ์ ไม่เกิดจุดอับอากาศสามารถใช้งานได้ดีกับบ่อที่มีขนาดใหญ่และค่อนข้างลึก เหมาะกับบ่อบำบัดของโรงงานอุตสาหกรรมที่มีความลึกตั้งแต่ 3-6 เมตร ที่มีการเติมเคมีหรือใช้ร่วมกับบ่อหมักเชื้อจุลินทรีย์ หรือบ่อที่มีความเข้มข้นของตะกอนสูง

ส่วนประกอบ (COMPONENTS)

1. มอเตอร์เกียร์ มีขนาดตั้งแต่ 2 – 100 แรงม้า(MOTOR) 380V/3PHASE/50HZ , IP55 , INS. CLASS Fเกียร์ โดยมีแบบ AGITATOR TYPE และ FLANGE TYPE
2. ใบพัด ทำจากเหล็กเหนียว (MILD STEEL) ชนิด CONICAL TYPE SPIRAL OPEN BLADE (IMPELLER) เคลือบสีกันสนิม EPOXY
3. โครงสร้าง ทำจากเหล็กเหนียว (MILD STEEL) เคลือบสีกันสนิม EPOXY ที่ฐานเครื่องสามารถ(STRUCTURE) ปรับระดับสูงต่ำของใบพัดได้ด้วยสกรูส่งกำลัง (POWER SCREW)
4. ทุ่นลอย(FLOAT) ทำจากเหล็กเหนียว (MILD STEEL) เคลือบสีกันสนิม EPOXY ภายในบรรจุด้วยโพลียูเรเทนโฟม (POLYURETHANE FOAM)

Jet Aerator เครื่องเติมอากาศใต้ผิวน้ำ

JET Series




Model Instruction

JET	002
รุ่น	กำลังมอเตอร์ (HP)

คุณสมบัติพิเศษ

JET AERATOR เป็นเครื่องเติมอากาศชนิด HORIZONTAL ASPIRATING AERATOR โดยอาศัยการหมุนของมอเตอร์ไฟฟ้าซึ่งอยู่เหนือน้ำมอเตอร์จะต่อกับแกนเพลาทำหน้าที่ขับใบพัดซึ่งอยู่ใต้น้ำเมื่อใบพัดหมุนจะทำการตีน้ำทำให้เกิดการปั่นป่วนขึ้นในน้ำอากาศภายนอกจะถูกดูดผ่านเข้ามาภายในแกนเพลาทำให้เกิดฟองอากาศในน้ำจำนวนมากจึงใช้สำหรับเป็นเครื่องกวนเติมอากาศและเพิ่มการไหลของน้ำในบ่อ

Model	Mixing Volume	Mixing Depth	Transfer Capacity	Speed	Motor Power	
	m3	m.	kg.O2/hr	r/min	kw	hp
JET 002	80-200	1.5-2.5	3.00	2900	1.5	2
JET 003	150-300	2-3	4.50		2.2	3
JET 004	180-400	2-3	6.00		3	4
JET 005	500-1000	2-4	8.25		4	5.5
JET 007	700-1500	2-4	11.25		5.5	7.5
JET 010	1000-2000	3-5	15.00		7.5	10
JET 015	1400-2500	3-6	22.50		11	15
JET 020	1800-3500	4-7	30.00		15	20
JET 025	2500-4000	4-7	37.50		18.5	25
JET 030	2800-5000	4-7	45.70		22	30
JET 040	3000-5000	4-8	59.60		30	40
JET 050	4000-6000	5-8	74.50		37	50

1. มอเตอร์ขนาดตั้งแต่2 ถึง5.5 แรงม้า (INDUCTION MOTOR)	ระบบTOTALLY ENCLOSE FAN COOL 380V/3PHASE/2900RPM/50Hz IP55,CLASS. F และ220V/1PHASE/2890 RPM/50 Hz/IP55, CLASS. F
2. แกนเพลา(HOLLOW SHAFT)	สแตนเลส304 (STAINLESS STEEL)
3. ข้อต่อแกนเพลา (COUPING)	Hydraulic Hose/ Universal Joint
4. เสื้อเครื่อง (HOUSING)	สแตนเลส304 (STAINLESS STEEL)หน้าที่ป้องกันมิให้วัตถุแปลกปลอมต่างๆลอยเข้ามากระทบเพลาและมีแบริ่ง(BEARING) ซึ่งเป็นแบบREPLACEWATER- LUBRICATED ติดอยู่ที่ปลาย
5. แบริ่งรองรับเพลา(BEARING)	ยางสังเคราะห์ทนต่อความร้อน และการเสียดสีได้สูงสามารถถอดเปลี่ยนได้
6. ปลอก(SLEEVE)	สแตนเลส304 (STAINLESS STEEL)
7. ใบพัด (PROPELLER)	สแตนเลส304 (STAINLESS STEEL) สามารถถอดเปลี่ยนได้
8. หัวจ่าย(DIFFUSER)	สแตนเลส304 (STAINLESS STEEL) สามารถถอดเปลี่ยนได้
9. ตัวปรับองศา(ANGLE ADJUSTER)	สแตนเลส304 (STAINLESS STEEL) สามารถถอดเปลี่ยนได้
10. แหวนยึดหลัก(ANCHOR RING)	สแตนเลส304 (STAINLESS STEEL) สามารถถอดเปลี่ยนได้
11. ทุ่นลอย (FLOAT)	พลาสติก PE (POLYETHYLENE) ภายในบรรจุด้วยโพลียูเรเทนโฟม (POLYURETHANE FOAM)
12. โบลท์และน๊อต(BOLT & NUT)	สแตนเลส (STAINLESS STEEL)


Three Lobe Roots Blower

MRT / MRV Series

Casing Body : Cast Iron
Rotor : Cast Iron / Stainless Steel 304
Shaft : SCM440 / Stainless Steel 304
Electric : 380V. 3 Phase

MRT Series (Pressure Type)

MRV Series (Vacuum Type)

Model Instruction

MRT	, MRV	040
รุ่น Pressure	รุ่น Vacuum	ท่อส่ง (mm)

Application

ระบบบำบัดน้ำเสีย, ระบบเติมอากาศ
ระบบส่งถ่ายก๊าซชีวภาพ, งานอุตสาหกรรม

Model	Outlet	Capacity	Pressure	Speed	Motor Power	
	mm.	m3/min.	mmAq	r/min	kw	hp
MRT 040	40	0.48-1.05	1000 ~ 6000	1650-2550	0.25-1.5	0.37-2
MRT 050	50	0.15-2.92	1000 ~ 8000	850-1750	0.55-7.5	0.75-10
MRT 065	65	1.09-5.17			0.75-11	1-15
MRT 080	80	1.28-8.64			1.5-15	2-20
MRT 100	100	2.74-13.36			2.2-22	3-30
MRT 125S	125	4.46-19.47		750-1650	2.2-30	3-40
MRT 125	125	5.65-24.66			3-37	4-50
MRT 150	150	9.61-31.84			4-45	5.5-60
MRT 200	200	11.98-51.03		600-1500	5.5-75	7.5-100
MRT 200A	200	19.98-79.70			7.5-132	10-175
MRT 250	250	19.98-79.70			7.5-132	10-175
MRT 250A	250	30.35-108.3			11-160	15-220
MRT 300	300	46.70-159			15-250	20-340
MRT 300A	300	72.5-186.7		600-1200	22-315	30-420
MRT 350	350	113.5-291.3			37-450	50-600
MRT 400	400	208.8-362.5		600-900	55-560	75-750

Model	Outlet	Capacity	Pressure	Speed	Motor Power	
	mm.	m3/min.	mmAq	r/min	kw	hp
MRV 040	40	0.48-1.05	-1000 ~ -4000	1650-2550	0.25-1.1	0.37-1.5
MRV 050	50	0.14-2.92	-1000 ~ -5000	850-1750	0.55-4	0.75-5.5
MRV 065	65	1.09-5.19			0.75-7.5	1-10
MRV 080	80	1.23-8.64			1.5-11	2-15
MRV 100	100	2.74-13.35			2.2-15	3-20
MRV 125S	125	4.46-19.47		750-1650	2.2-22	3-30
MRV 125	125	5.65-24.66			3-30	4-40
MRV 150	150	9.55-31.84			4-37	5.5-50
MRV 200	200	11.98-51.03		600-1500	5.5-55	7.5-75
MRV 200A	200	19.98-79.70			7.5-90	10-120
MRV 250	250	19.98-79.70			7.5-90	10-120
MRV 250A	250	28.82-108.1			11-110	15-150
MRV 300	300	45.70-159			15-160	20-220
MRV 300A	300	69-186.8		600-1200	22-200	30-270
MRV 350	350	107.9-291.1			37-315	50-420
MRV 400	400	203.5-362.5		600-900	55-355	75-480

Three Lobe Roots Gas Blower

MRG Series

Casing Body : Cast Iron + Teflon coating
Rotor : Ductile iron + Teflon coating
Shaft : SCM440 / Stainless Steel 304
Electric : 380V. 3 Phase

Model Instruction

MRG , **065**

รุ่น ท่อส่ง (mm)

Application

ระบบบำบัดน้ำเสีย, ระบบเติมอากาศ
ระบบส่งถ่ายก๊าซชีวภาพ, งานอุตสาหกรรม

Model	Outlet	Capacity	Pressure	Speed	Motor Power	
	mm.	m3/min.	mmAq	r/min	kw	hp
MRG 065	65	2.07-5.09	1000 ~ -10000	1950-3450	1.5-15	2-20
MRG 080	80	3.81-9.91		1950-3950	2.2-22	3-30
MRG 100	100	7.92-17.85		2050-3850	4-45	5.5-60
MRG 125	125	10.14-20.59		2050-3550	4-45	5.5-60
MRG 150	150	25.69-48.17		1650-2750	11-110	15-150
MRG 150A	150	16.76-42.53		1650-3550	7.5-110	10-150
MRG 200	200	29.46-62.31		1470-2650	15-132	20-180
MRG 250	250	55.34-100.30		1320-2150	22-220	30-300
MRG 300	300	82.81-163.61		1050-1850	37-355	50-480
MRG 300A	300	57.84-115.01		1050-1850	22-250	30-340

คุณสมบัติพิเศษ

✓ ตัวเรือนและโรเตอร์แบบ 3 Lobe ผลิตจากเหล็กกล้า เคลือบด้วย Teflon เพื่อการป้องกันการกัดกร่อน

✓ มอเตอร์เป็นชนิดกันระเบิด และใช้ Oil Seal ชนิด Viton เพื่อป้องกันน้ำมันและแก๊สรั่ว

✓ ใช้การหล่อลื่นด้วยน้ำมันสำหรับเฟืองและแบริ่ง ทนต่อความร้อน

✓ อุปกรณ์เสริมทำจากสแตนเลส ประสิทธิภาพสูง

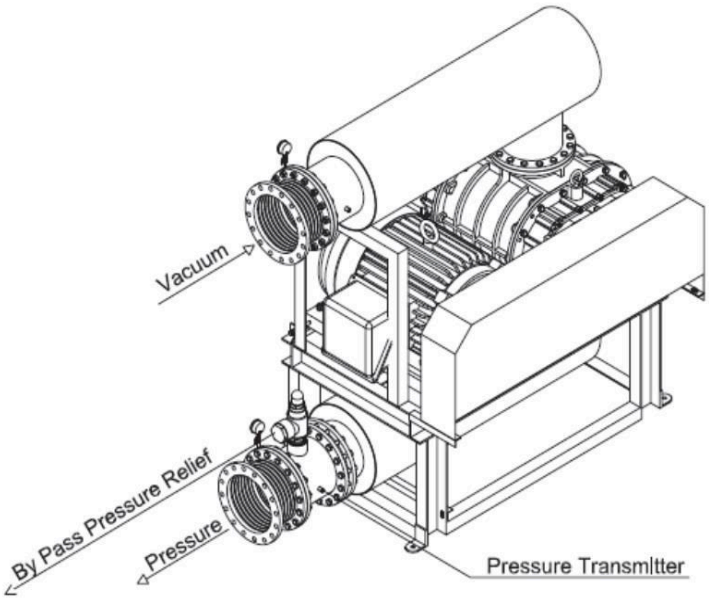

BOKES

Magnetic levitation (Maglev Blower)

MSC Series

ประหยัดพลังงาน เมื่อเทียบกับประสิทธิภาพของ Roots Blower
ประสิทธิภาพของ Maglev Blower ***จะเพิ่มขึ้น 30% ~ 40%***

ประหยัดค่าซ่อมบำรุง ตลับลูกปืน Maglev
แบบไร้แรงเสียดทาน ช่วยลดความเสียหาย
และยืดอายุการใช้งานนานกว่า 20 ปี

ง่ายต่อการบำรุงรักษา ไม่ใช้สารหล่อลื่น
จึงช่วยประหยัดต้นทุน และเวลาทำความสะอาด

Model Instruction

MSC	15
รุ่น	กำลังมอเตอร์ (kW)

Model	Motor Power kw	Pressure kpa	25	40	50	60	70	80	100	120
MSC 15	15	Capacity (m3/min)	33	19	16	13	-	-	-	-
MSC 18	18		40	23	20	16	13	11	-	-
MSC 22	22		48	27	24	20	15	13	-	-
MSC 30	30		65	35	30	26	21	18	-	-
MSC 37	37		75	45	39	33	28	23	-	-
MSC 45	45		-	52	47	43	35	31	25	-
MSC 55	55		-	63	58	53	43	38	32	-
MSC 75	75		-	100	86	72	60	50	40	35
MSC 90	90		-	115	100	83	72	64	51	44
MSC 110	110		-	140	120	101	88	78	62	54
MSC 132	132		-	177	150	124	109	99	79	66
MSC 160	160		-	215	183	150	132	120	96	80
MSC 185	185		-	240	205	167	150	134	111	93
MSC 200	200		-	260	220	180	160	145	120	100
MSC 220	220		-	290	250	207	180	163	134	110
MSC 250	250		-	330	290	250	205	185	152	125
MSC 280	280		-	370	317	263	230	207	170	140
MSC 300	300		-	410	350	286	248	224	186	152
MSC 315	315		-	430	365	300	260	235	195	160
MSC 350	350		-	465	400	325	285	255	215	180
MSC 400	400		-	500	425	350	310	270	230	200
MSC 450	450		-	560	480	395	350	305	260	225

เป็นมิตรต่อสิ่งแวดล้อม

ปราศจากสารหล่อลื่น และอากาศที่ส่งผ่านนั้นปราศจากมลภาวะ
ทำงานโดยไม่มีเสียงรบกวน จึงไม่มีผลกระทบต่อสภาพแวดล้อมโดยรอบ

เทคโนโลยีล้ำสมัย

มีระบบการควบคุมความเร็ว ด้วยตัวแปลงความถี่ประสิทธิภาพสูง
ควบคุมได้หลายโหมด อีกทั้งตรวจสอบ และควบคุมจากระยะไกลได้

มีการระบายความร้อนด้วย น้ำ และ อากาศเย็นแบบปิด
ทั้งหมดถูกนำมาใช้เพื่อกระจายความร้อนของมอเตอร์
ทำให้มีการทำงานคงที่ และอายุการใช้งานยาวนาน

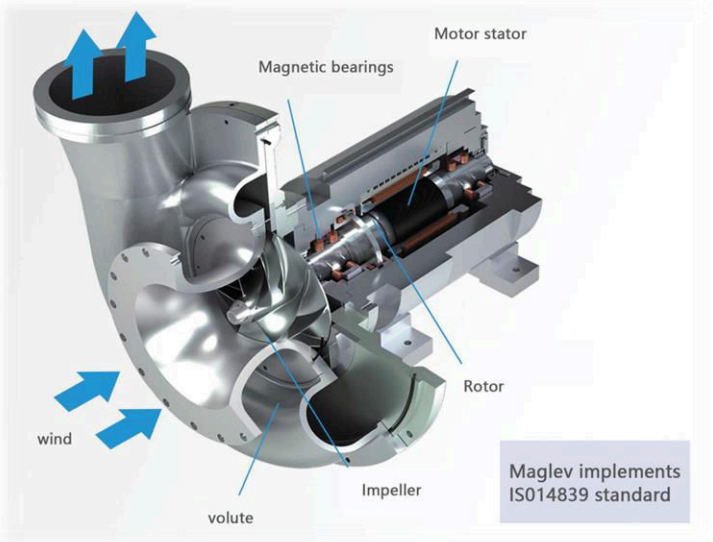

BOSSUMPUMP
Wastewater Treatment

Turbo Blower

(Air Suspension Centrifugal Blower)

XLCB Series

Model Instruction

XLCB	10
รุ่น	กำลังมอเตอร์ (HP)

- Power:7.5-300kW
- Pressure:40-120kPa

Low noise no vibration

Energy saving and environmental protection

Intelligent remote control

Convenient disassembly and assembly

Model	Outlet	Motor Power		Pressure	40	60	80	100	120
	mm.	kw	hp	kpa					
XLCB 10	65	7.5	10	Capacity (m3/min)	10	6.5	-	-	-
XLCB 20		15	20		20	13	10	-	-
XLCB 30	150	22	30		30	20	17	-	-
XLCB 40		30	40		40	27	23	-	-
XLCB 50		37	50		50	34	28	22	-
XLCB 60	200	45	60		60	42	34	23	-
XLCB 75		55	75		75	51	42	34	-
XLCB 100		75	100		100	69	55	45	39
XLCB 125		90	125		125	82	70	53	47
XLCB 150	300	110	150		150	104	83	64	58
XLCB 200		150	200		200	140	108	86	77
XLCB 250		185	250		250	158	133	104	-
XLCB 300	400	220	300		300	208	162	132	-
XLCB 400		300	400		400	269	214	170	-

BOSSUMPUMP
Wastewater Treatment

Turbo Blower

(Air Suspension Centrifugal Blower)

XLCB(M) Series

- Power:7.5-37kW
- Pressure:40-100kPa

Low noise no vibration

Energy saving and environmental protection

Intelligent remote control

Convenient disassembly and assembly

Model	Outlet	Motor Power		Pressure	40	60	80	100
	mm.	kw	hp	kpa				
XLCB 10-M	65	7.5	10	Capacity (m3/min)	8.5	6.5	-	-
XLCB 20-M		15	20		15	13	10	-
XLCB 30-M	100	22	30		23	20	17	-
XLCB 40-M		30	40		30	27	23	-
XLCB 50-M		37	50		40	34	28	22

BOSSUMPUMP
Wastewater Treatment

Screw Press
Sludge Dewatering Machine

DW Series

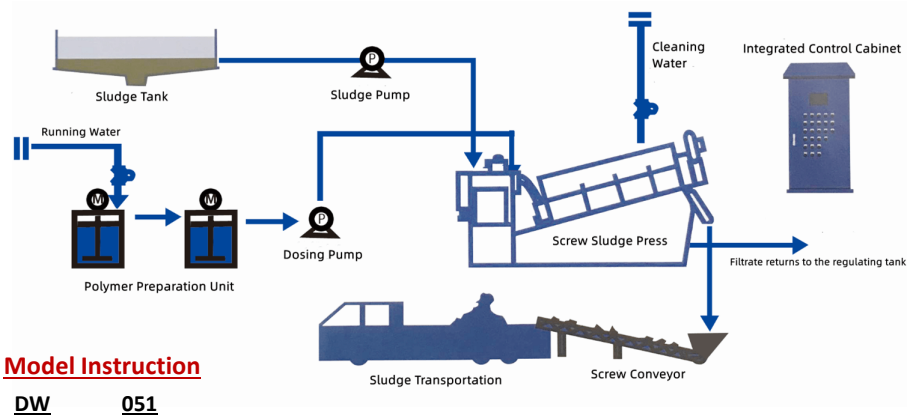

Model Instruction

DW **051**

รุ่น ขนาดสกรู x กระบอก

Model	Screw x Cylinder	DS Sludge Capacity	Sludge Treating Capacity (m3/hr)					
			2000 mg/L	10000 mg/L	20000 mg/L	30000 mg/L	40000 mg/L	50000 mg/L
DW 051	Ø50 mm x 1 pcs	1-2 kg/hr	0.5	0.15	0.125	0.1	0.074	0.07
DW 101	Ø100 mm x 1 pcs	2-7 kg/hr	1	0.3	0.25	0.2	0.15	0.14
DW 131	Ø130 mm x 1 pcs	4-14 kg/hr	2	0.6	0.5	0.4	0.3	0.28
DW 132	Ø130 mm x 2 pcs	8-28 kg/hr	4	1.2	1	0.8	0.6	0.56
DW 201	Ø200 mm x 1 pcs	8-20 kg/hr	4	1.2	0.75	0.6	0.5	0.4
DW 202	Ø200 mm x 2 pcs	16-40 kg/hr	8	2.4	1.5	1.2	1	0.8
DW 203	Ø200 mm x 3 pcs	24-60 kg/hr	12	3.6	2.25	1.8	1.5	1.2
DW 301	Ø300 mm x 1 pcs	20-70 kg/hr	10	3	2.5	2	1.5	1.4
DW 302	Ø300 mm x 2 pcs	40-140 kg/hr	20	6	5	4	3	2.8
DW 303	Ø300 mm x 3 pcs	60-210 kg/hr	30	9	7.5	6	4.5	4.2
DW 304	Ø300 mm x 4 pcs	80-280 kg/hr	40	12	10	8	6	5.6
DW 351	Ø350 mm x 1 pcs	40-120 kg/hr	20	6	5	4	3	2.4
DW 352	Ø350 mm x 2 pcs	80-240 kg/hr	40	12	10	8	6	4.8
DW 353	Ø350 mm x 3 pcs	120-360 kg/hr	60	18	15	12	9	7.2
DW 354	Ø350 mm x 4 pcs	160-480 kg/hr	80	24	20	18	12	9.6
DW 401	Ø400 mm x 1 pcs	67.5-160 kg/hr	33.7	10	6.5	5	4	3.2
DW 402	Ø400 mm x 2 pcs	135-320 kg/hr	67.5	20	13	10	8	6.4
DW 403	Ø400 mm x 3 pcs	200-480 kg/hr	100	30	19.5	15	12	9.6
DW 404	Ø400 mm x 4 pcs	266-640 kg/hr	133	40	26	20	16	12.8

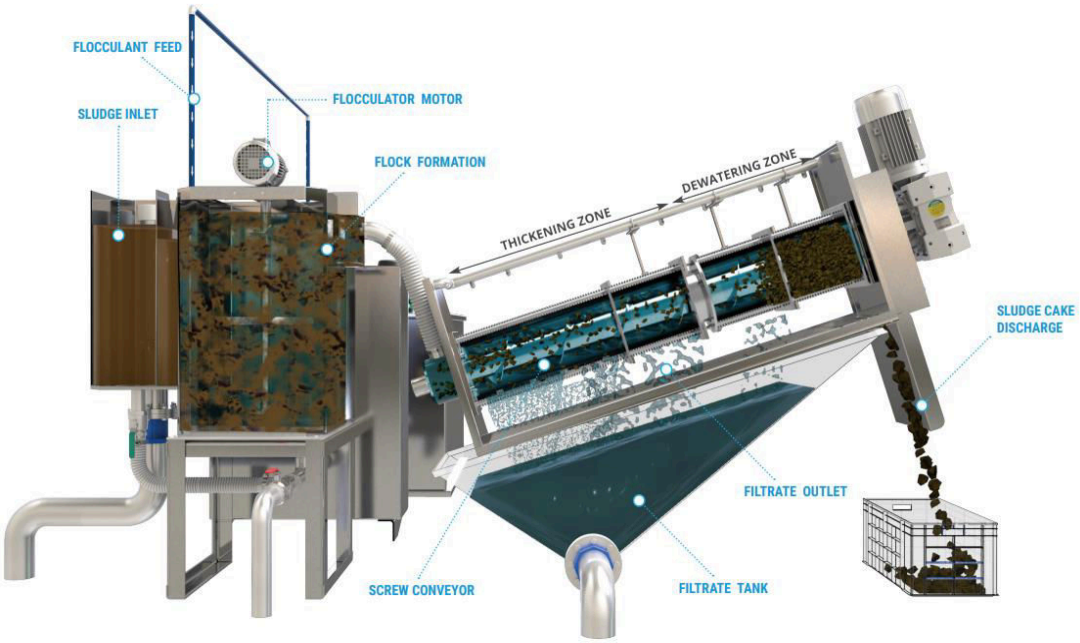

BOSSUMPUMP
Wastewater Treatment

Automatic Polymer Dosing System

DWP Series

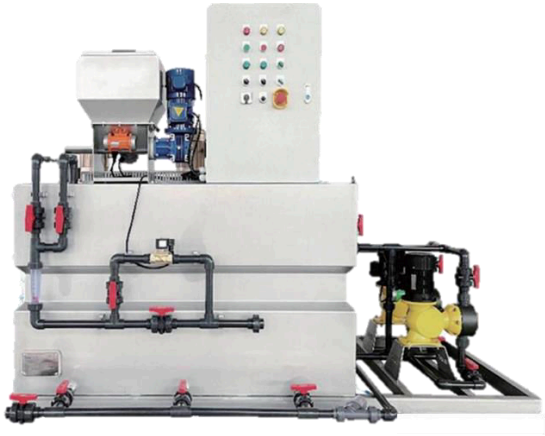

Model Instruction

DWP	500
รุ่น	ปริมาณน้ำ (l/hr)

Model	Power	Capacity	Powder dosage	Material
	kw	L/hr	kg/hr	
DWP 500	1.05	500	0.5-2.0	Stainless Steel 304
DWP 1000	1.45	1000	1.0-5.0	
DWP 1500	1.45	1500	1.5-6.0	
DWP 2000	1.57	2000	2.0-8.0	
DWP 3000	1.57	3000	3.0-15	
DWP 4000	1.57	4000	3.0-16	
DWP 5000	6.55	5000	5.0-20	
DWP 6000	6.55	6000	6.0-24	
DWP 8000	6.55	8000	8.0-32	

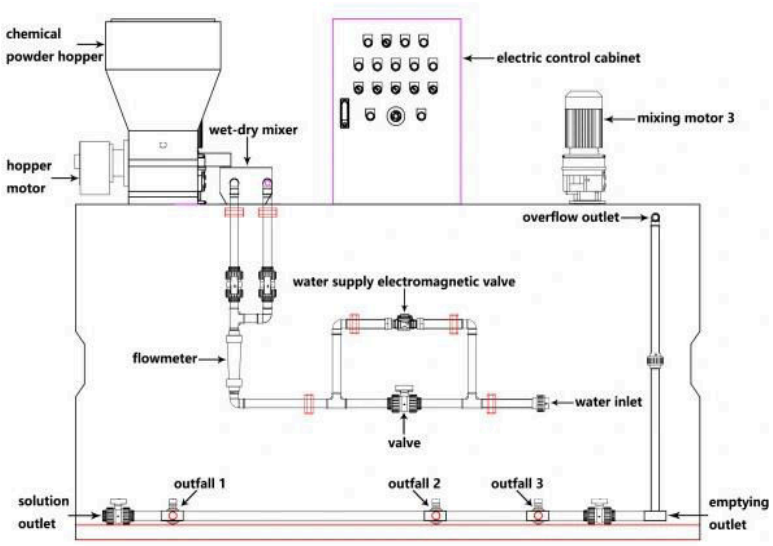

Front View

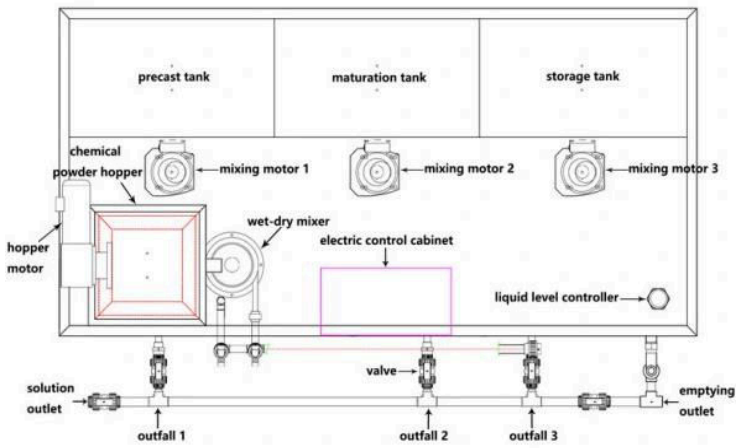

Top View

คุณสมบัติพิเศษ

✓ **ใช้งานง่าย ประหยัดแรงงาน**

ถังผสมสำเร็จรูป ถัง Slaking ที่เป็นเนื้อเดียวกัน และถังเก็บสารละลาย อยู่ในอุปกรณ์เดียว ง่ายต่อการใช้งาน

✓ **ความเข้มข้นของ Polymer สามารถปรับได้**

น้ำ และโพลีเมอร์สามารถเข้าไปในถังได้ในเวลาเดียวกัน เนื่องจาก สามารถควบคุมอัตราการไหลของปั๊มป้อนอาหารได้ ดังนั้นจึงสามารถ เตรียมความเข้มข้นใดๆ (ภายในช่วงที่กำหนด) ได้ตามความต้องการ

✓ **เครื่องจักรที่ออกแบบมาอย่างดี**

การลำเลียงอย่างละเอียดอ่อน และวิธีการให้ความร้อน ด้วยอุณหภูมิคงที่ ช่วยให้ลดการรวมตัวกันที่เกิดจากการทำงาน ที่ไม่เหมาะสม และป้องกันไม่ให้ สายอุดตัน ทำให้แน่ใจว่าความเข้มข้นคงที่อยู่เสมอ

✓ **ประสิทธิภาพสูง เพื่อเป็นมิตรต่อสภาพแวดล้อมโดยรอบ**

เสียงรบกวนต่ำ การสั่นสะเทือนต่ำ โครงสร้างทนทานเป็นเอกลักษณ์ และ ความเร็วในการหมุนที่เหมาะสมของเครื่องผสม ไม่เพียงแต่สามารถ ทำให้สารละลายเป็นเนื้อเดียวกันเท่านั้น แต่ยังไม่ทำลายห่วงโซ่โมเลกุลโพลีเมอร์อีกด้วย

BOSSUMPUMP
Wastewater Treatment

High-efficiency Ion Dissolved air flotation (DAF)

MST-F Series

Model Instruction

MST-F	10
รุ่น	ปริมาณน้ำ (m3/h)

Model	Treatment Capacity	Dimensions of tank	Operating load	Slag extractor	Stir	Booster pump	Compressor
	m3/hr	L x W x H (mm)	T	kw	kw	kw	kw
MST - F10	10	4500*1200*2400	14	0.18	0.62	1.5	0.75
MST - F20	20	5000*1800*2400	23	0.18	0.62	3	0.75
MST - F30	30	6000*2000*2400	30	0.18	0.62	4	0.75
MST - F40	40	6500*2200*2400	36	0.18	0.92	5.5	0.75
MST - F50	50	7000*2600*2400	47	0.18	0.92	5.5	0.75
MST - F60	60	7600*2700*2400	52	0.18	0.92	7.5	1.5
MST - F70	70	8600*2800*2400	62	0.18	1.3	7.5	1.5
MST - F80	80	9000*3000*2400	69	0.18	1.3	11	2.2
MST - F100	100	10000*3200*2400	80	0.18	1.85	11	2.2
MST - F125	125	11000*3400*2400	93	0.18	1.85	11	2.2
MST - F150	150	11500*3500*2400	99	0.18	2.6	15	3
MST - F200	200	12500*3600*2400	115	0.18	2.6	18.5	4

BOSSUMPUMP
Wastewater Treatment

Integrated High-speed Ion Dissolved air flotation (DAF)

MST-H Series

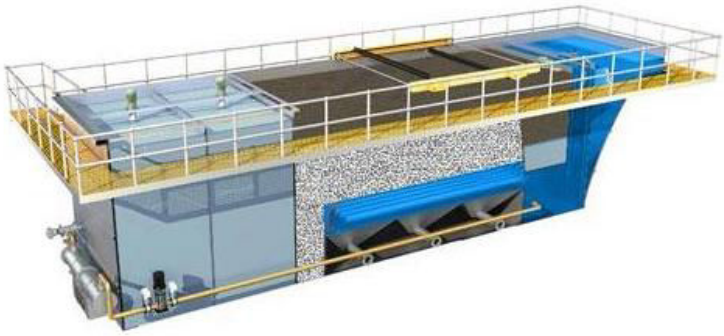

Model Instruction

MST-H	200
รุ่น	ปริมาณน้ำ (m3/h)

Model	Treatment Capacity	Dimensions of tank	Operating load	Slag extractor	Stir	Booster pump	Compressor
	m3/hr	L x W x H (mm)	T	kw	kw	kw	kw
MST - H200	200	8500*3200*3300	85	0.18	2.6	11	1.5
MST - H300	300	10800*3200*3300	103	0.18	2.6	15	1.5
MST - H400	400	11800*3800*3300	140	0.25	3.7	18.5	2.2
MST - H500	500	13800*3800*3300	170	0.25	3.7	22	2.2
MST - H600	600	15800*4000*3300	210	0.25	3.7	30	3
MST - H800	800	17800*4000*3300	265	0.37	5.2	37	5.5
MST - H1000	1000	20000*4000*3300	295	0.37	5.2	45	5.5

Self Priming Chemical Pump

KPP / KPI Series

Casing Body : FRPP / CFRPP / PVDF
Impeller : FRPP / CFRPP / PVDF
Shaft : Stainless Steel 304
Seal : Mechanical Seal
O-ring : EPDM / FKM
Electric : 380V. 3 Phase

KPP

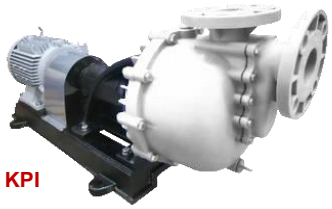

KPI

Model Instruction

KPP	,	KPI	40	02	2
รุ่น มอเตอร์ ในตัว	,	รุ่น มอเตอร์ ชนยอย	ท่อส่ง (mm.)	มอเตอร์ (hp)	กระแสไฟฟ้า (Pole)

Application

ระบบบำบัดน้ำเสีย, ระบบสารเคมี
ระบบสูบจ่ายน้ำ, งานอุตสาหกรรม

Model	Inlet	Outlet	Capacity	Head	Speed	Motor Power	
	mm.	mm.	l/min.	m.	r/min	kw	hp
KPP 40012H	40	40	150-280	6-11	2900	0.75	1
KPP 40022H	40	40	225-350	10-18		1.5	2
KPP 50032H	50	50	350-560	13-19		2.2	3
KPP 50052H	50	50	350-600	22-27		3.7	5
KPP 75052H	75	75	550-940	21-27		3.7	5
KPI 75072H	75	75	580-980	20-29		5.5	7.5
KPI 75102H	75	75	660-1150	20-30		7.5	10

Model	Inlet	Outlet	Capacity	Head	Speed	Motor Power	
	mm.	mm.	l/min.	m.	r/min	kw	hp
KPI 50052H	50	50	350-600	22-27	2900	3.7	5
KPI 75052H	75	75	550-940	21-27		3.7	5
KPI 75072H	75	75	580-980	20-29		5.5	7.5
KPI 75102H	75	75	660-1150	20-30		7.5	10

MODEL INDENTIFICATION

KPP, KPI - 40 02 2 N B L - C C H

KPP, KPI : Material (FRPP)
KPPC, KPIC : Material (CFRPP)
KPPP, KPII : Material (PVDF)

40 : Inlet/Outlet (40 mm.)

02 : Motor Power (2 HP)

2 : (2 POLE)

N : Rubber Material (NBR)
E : Rubber Matrial (EPT)
V : Rubber Material (VITON)

B : Non Check-Valve (INLET LOWER THAN LIQUID LEVEL)
A : With Check-Valve (INLET HIGHER THAN LIQUID LEVEL)

L : (LOW HEAD)
H : (HIGH HEAD)

C : Stationary Ring (CARBON)
S : Stationary Ring (SIC)

C : Rotational Ring (CARBON)
S : Rotational Ring (SIC)

H : Spring (HASTELLOY-C)
S : Spring (SUS316)

ตารางการเลือกใช้สายไฟ สำหรับมอเตอร์ปั๊มน้ำ

กำลังมอเตอร์			ขนาดสายไฟ ทองแดง* มม^2 (mm^2)																	ความยาวสายไฟมาตรฐาน เมตร (Meter)
Voltage	KW	HP	1.5	2.5	4	6	10	16	25	35	50	70	95	120	150	185	240	300	400	
	0.37	1/2	930	1550	2460	3670	6030	9460												
	0.55	3/4	630	1050	1670	2500	4100	6440	9790											
	0.75	1	490	820	1300	1950	3200	5020	7620											
	1.1	1 1/2	340	570	910	1360	2240	3520	5350	7280	9890									
	1.5	2	260	430	700	1040	1720	2700	4120	5630	7690									
	2.2	3	170	290	460	700	1150	1810	2770	3790	5190	6950	8950							
	3	4	120	210	340	510	840	1330	2030	2770	3790	5070	6530	7840	9190					
	3.7	5	100	170	270	410	680	1080	1650	2260	3090	4140	5340	6420	7540	8750				
380V / 50Hz	4	5 1/2	90	150	250	370	610	970	1480	2020	2770	3700	4750	5710	6680	7740	9180			
	5.5	7 1/2	70	110	190	280	470	740	1140	1560	2140	2870	3700	4460	5240	6090	7250	8330	9700	
	7.5	10	50	80	130	200	330	530	810	1110	1510	2030	2610	3130	3670	4250	5040	5770	6680	
	11	15	0	60	90	140	240	380	590	810	1120	1510	1950	2350	2770	3230	3860	4450	5200	
	15	20	0	0	70	110	180	290	450	620	860	1160	1500	1820	2150	2520	3020	3490	4110	
	18.5	25	0	0	0	80	14	230	350	490	680	910	1190	1440	1700	1990	2390	2770	3260	
	22	30	0	0	0	0	120	190	300	410	570	770	1000	1210	1440	1680	2010	2330	2740	
	30	40	0	0	0	0	0	140	220	310	420	570	740	900	1060	1230	1470	1700	1990	
	37	50	0	0	0	0	0	110	180	240	340	460	590	710	840	980	1170	1350	1580	

* แรงเสียดทานของสายไฟทองแดงน้อยกว่าสายไฟอลูมิเนียม ถ้าหากเลือกใช้สายไฟอลูมิเนียม โดยความยาวที่เท่ากัน ควรต้องมีขนาดที่ใหญ่ขึ้น

หมายเหตุ สำหรับมอเตอร์และปั๊มน้ำที่มีขนาดกำลังมากกว่า 2 แรงม้าขึ้นไป ไม่ควรใช้ระบบปลั๊กเสียบ ควรต่อผ่านเบรคเกอร์ เพื่อเป็นการควบคุมและป้องกันความเสียหาย

Head Loss in Straight Pipes

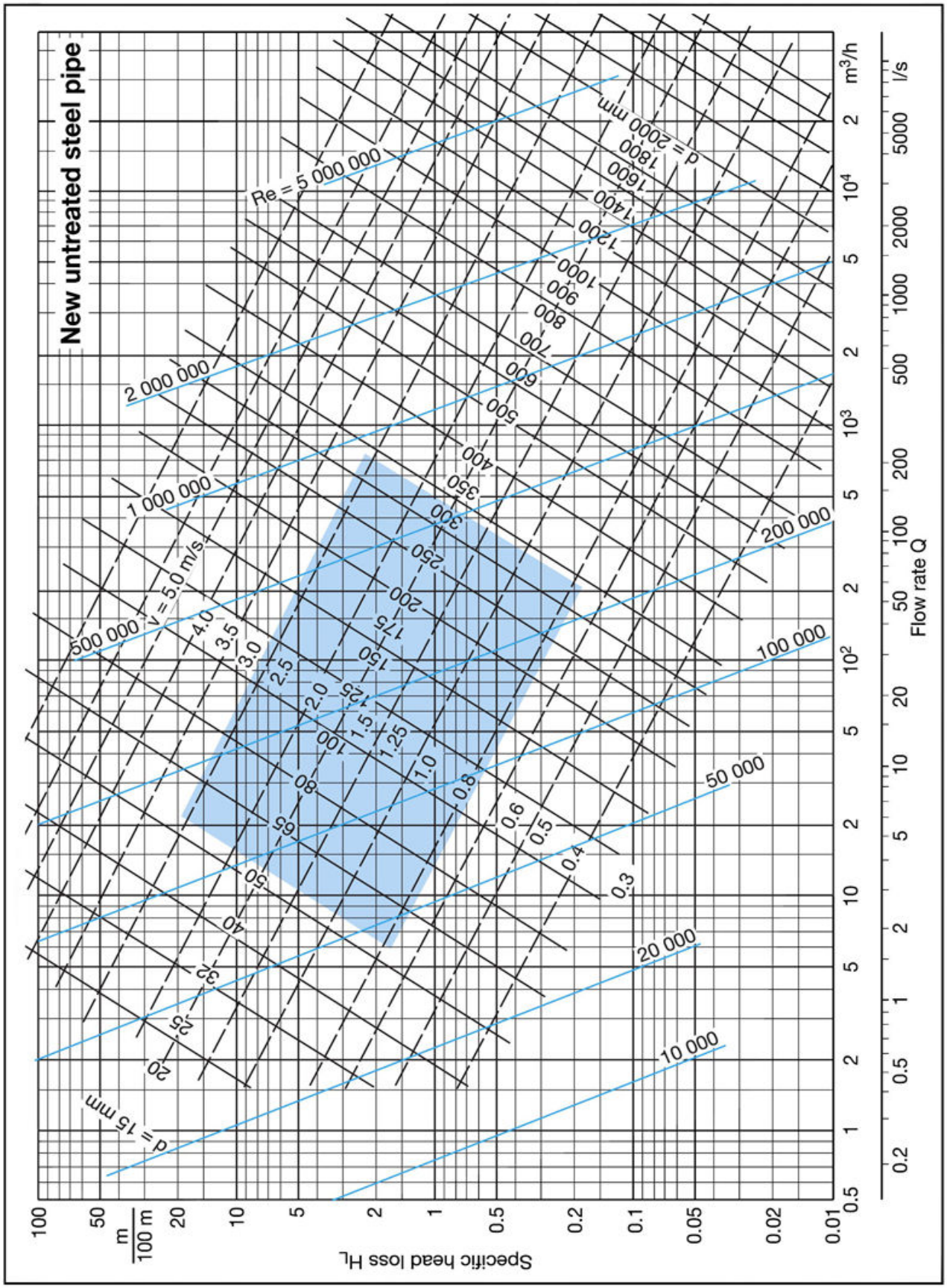

Calculate Friction Loss in pipes / คำนวณการสูญเสียในท่อ

BOSSUMPUMP

SWR

SWR ENGINEERING&SUPPLY CO.,LTD.

TEL:062-5639565

Email: swrengineering2013@gmail.com