ลิมิตสวิตช์ลิฟท์ ฮ๊อกเครน ฮ้อยซ์

Products		IEC 947-5-1, EN 60 947-5-1, VDE 0660-200
Conforming		
to standards Machine assemblies		
Degree of protection		IP66

รหัส	รายการ	ราคา
LS903	ลิมิตเครนกากะบาด4 (SUNS)	12,500

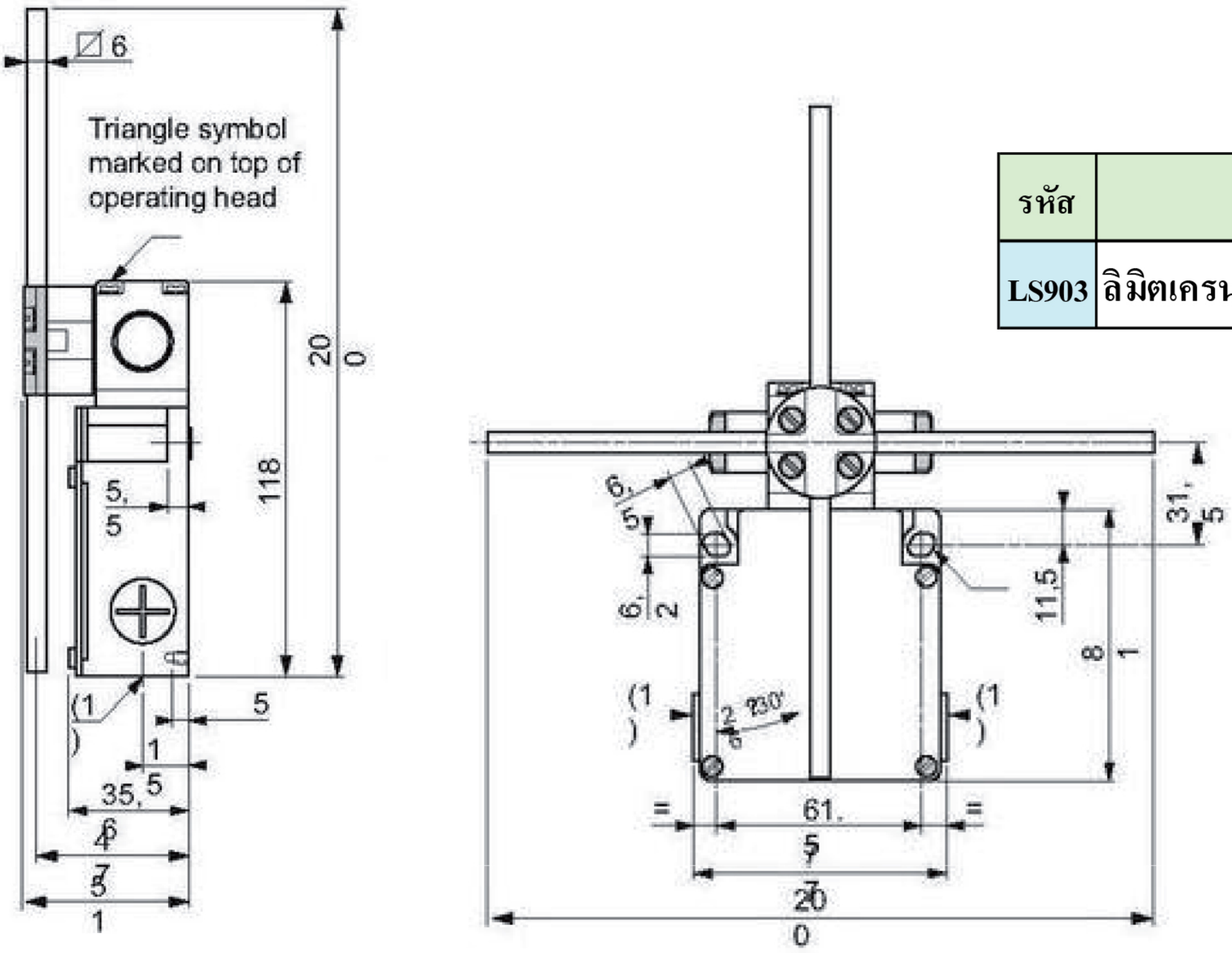

Setting-up

Switch operation

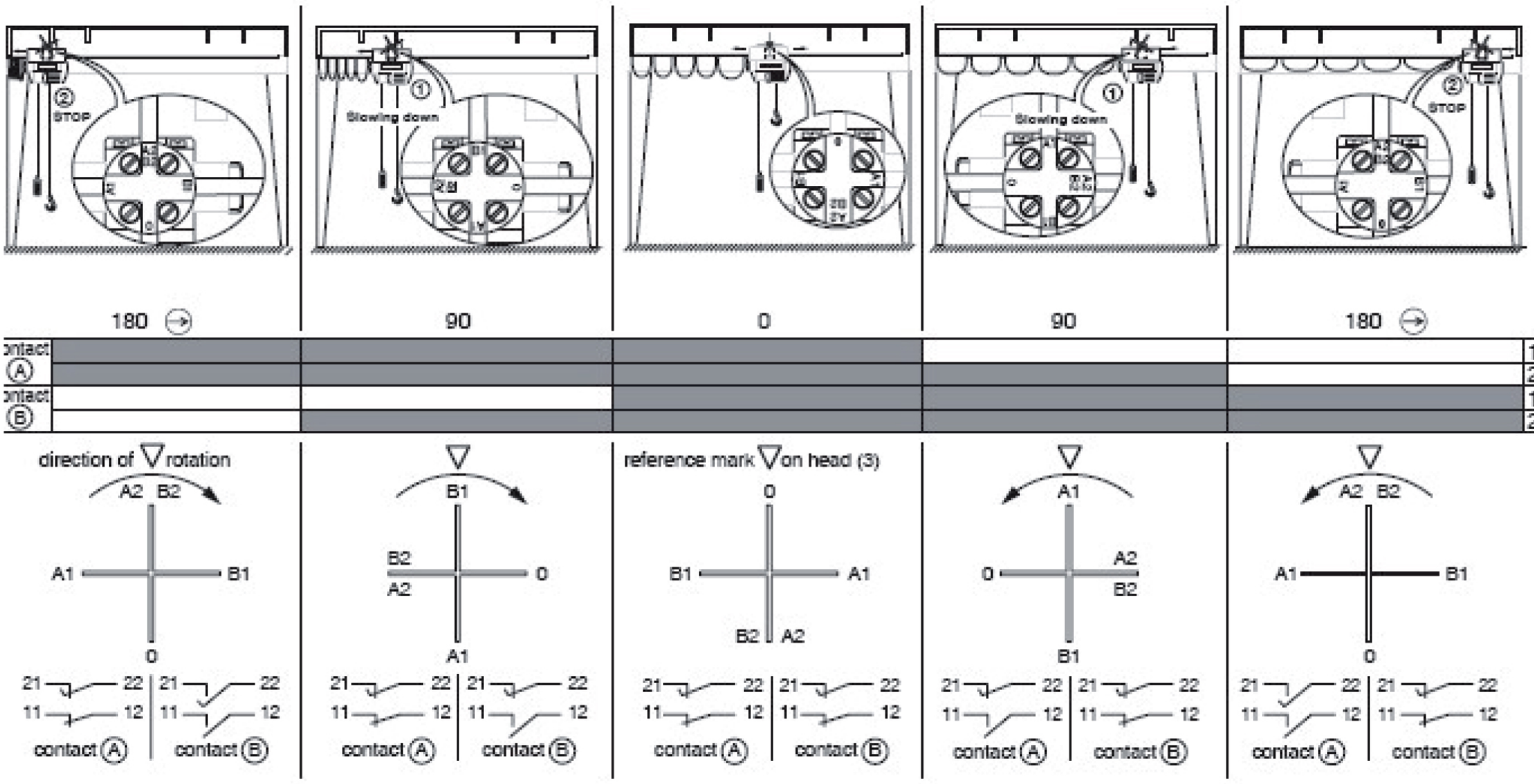

สวิตช์รอก IP65

2ปุ่ม

+กุญแจล็อก +ฉุกเฉิน

1 สปีด

C-A271 2 ปุ่ม **1,000- (HP329)**

C-A2713K 2 ปุ่ม+ กุญแจล็อก **1,300- (HP319)**

C-A2713 2 ปุ่ม+1 ฉุกเฉิน **1,100- (HP310)**

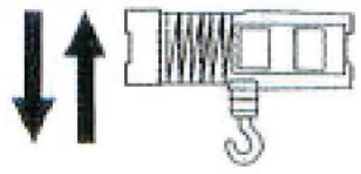

2 สปีด

C-A291 2 ปุ่ม 2 สปีด **1,500- (HP303)**

C-A2913K 2 ปุ่ม 2 สปีด+ กุญแจล็อก **1,700- (HP322)**

C-A2913 2 ปุ่ม 2 สปีด + 1 ฉุกเฉิน **1,800- (HP304)**

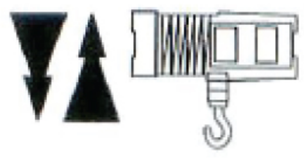

4ปุ่ม

+กุญแจล็อก +ฉุกเฉิน

1 สปีด

C-A471 4 ปุ่ม **1,500- (HP330)**

C-A4713K 4 ปุ่ม+ กุญแจล็อก **1,800- (HP320)**

C-A4713 4 ปุ่ม+1 ฉุกเฉิน **1,800- (HP301)**

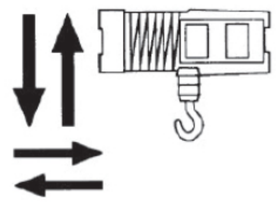

2 สปีด

C-A491 4 ปุ่ม 2 สปีด **2,200- (HP305)**

C-A4913K 4 ปุ่ม 2 สปีด+ กุญแจล็อก **2,400- (HP323)**

C-A4913 4 ปุ่ม 2 สปีด + 1 ฉุกเฉิน **2,500- (HP306)**

C-A4923 2 สปีด + 2 ปุ่ม+1 ฉุกเฉิน **3,000- (HP307)**

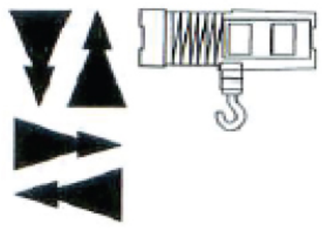

6ปุ่ม

+กุญแจล็อก +ฉุกเฉิน

1 สปีด

C-A671 6 ปุ่ม **1,800- (HP331)**

C-A6713K 6 ปุ่ม+ กุญแจล็อก **2,050- (HP321)**

C-A6713 6 ปุ่ม+ 1 ฉุกเฉิน **2,100- (HP302)**

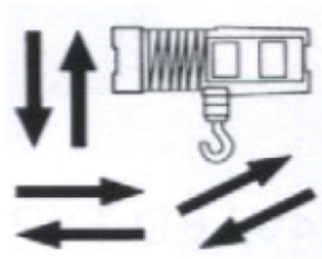

2 สปีด

C-A691 6 ปุ่ม 2 สปีด **2,700- (HP308)**

C-A6913K 6 ปุ่ม 2 สปีด+ กุญแจล็อก **2,900- (HP324)**

C-A6913 6 ปุ่ม 2 สปีด + 1 ฉุกเฉิน **3,000- (HP309)**

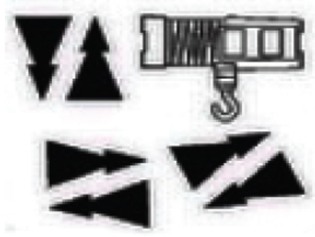

HP327

HP325

HP326

HP327 หัวกุญแจล็อกสวิตช์รอก , 120-

HP325 คอนแทคสวิตช์รอก 1 NO , 40-

HP326 คอนแทคสวิตช์รอก 2NO 1NC สำหรับ 2 Speed , 330-

HP352 ปุ่มสวิตส์รอกรุ่น C-A 2 SPEED สีขาว , 50-

HP353 ปุ่มสวิตส์รอกรุ่น C-A ฉุกเฉิน , 110-

HP354 ปุ่มสวิตส์รอกรุ่น C-A 2 SPEED สีดำ , 50-

กุญแจล็อกสวิตช์รอก : ใช้กุญแจเพื่อปิดรีเซทคลายล็อค
เวลาจะล็อกใช้มือกดไม่ต้องใช้กุญแจ กุญแจถอดออกได้

สวิตช์รอก

HP004 CA-H5-2P 5A ต่อกับคอนแทคเตอร์ 2 ปุ่ม , 335-
HP005 CA-H5-4P 5A ต่อกับคอนแทคเตอร์ 4 ปุ่ม , 500-
HP006 CA-H5-6P 5A ต่อกับคอนแทคเตอร์ 6 ปุ่ม , 810-

HP101 CA-H15-2P 15A ต่อตรง 2 ปุ่ม , 1,000-
HP102 CA-H15-4P 15A ต่อตรง 4 ปุ่ม , 1,695-
HP103 CA-H15-6P 15A ต่อตรง 6 ปุ่ม , 2,550-

HP201 COB-61 2P , 230- (SAZN)
HP202 COB-62 4P , 370- (SAZN)
HP203 COB-63 6P , 540- (SAZN)

HP205 COB-61A 2P + ON-OFF 5A ต่อผ่าน , 370- (SAZN)
HP206 COB-62A 4P + ON-OFF 5A ต่อผ่าน , 540- (SAZN)
HP207 COB-63A 6P + ON-OFF 5A ต่อผ่าน , 670- (SAZN)

สวิตช์รอกไร้สาย

HP401 สวิตช์รอกไร้สาย 6 ปุ่ม + (O-F)+ ฉุกเฉิน 220V 11,000-
HP409 สวิตช์รอกไร้สาย 6 ปุ่ม + (O-F)+ ฉุกเฉิน 380V 12,000-
HP402 สวิตช์รอกไร้สาย 6 ปุ่ม + (O-F)+ ฉุกเฉิน 12/24V DC/AC 13,000-
HP406 สวิตช์รอกไร้สาย 6 ปุ่ม 2 SPEED + (O-F)+ ฉุกเฉิน 220V/380V 40,000-

สวิตช์รอกไร้สาย (Remote Hoise Switch) (Wireless Remote control)

- เป็นกล่องสวิตช์ไร้สาย ที่สามารถนำมาใช้งานควบคุม รอก เครน ปั้นจั่น ลิฟท์ สายพานลำเลียง เครื่องกลึง ใส กัด เครื่อง CNC ปั๊มคอนกรีต หรืออุปกรณ์ไฟฟ้าอื่นๆ
- ใน 1 ชุด จะมีทั้งตัวส่ง (Remote) และ ตัวรับ (Control Box) โดยที่ตัวส่ง (Remote) จะมีรูปร่างหน้าตาเหมือนสวิตช์รอกทั่วไป ส่วนตัวรับ (Control Box) จะเป็นกล่องที่จะเดินสายออกไปควบคุม รีเลย์ / แมกเนติก คอนแทคเตอร์ ที่อยู่ที่ตู้ควบคุมมอเตอร์อีกที
- ระยะทำงาน ปรมาณ 100 เมตร (ในที่โล่งแจ้งไม่มีอะไรขวางกั้น ระหว่างตัวส่งและตัวรับ)
- ตัวส่ง (Remote) และ ตัวรับ (Control Box) แต่ละชุดจะมี IC เข้ารหัสคู่เดียว ทำให้ตัวส่ง (Remote) ตัวอื่นไม่สามารถควบคุมกับตัวรับ (Control Box) ตัวนี้ได้ ซึ่งเป็นการป้องกันการรบกวนระหว่างกัน (Interferrence) สำหรับลูกค้าที่ใช้สวิตช์รอกไร้สายมากกว่า 2 ชุด ในที่ใกล้กัน

NEW สวิตช์รอก

HP211

HP212

HP213

HP214

รหัส	รายการ	ราคา
HP211	XAC-205 2 ปุ่ม	**1,050**
HP212	XAC-215 2 ปุ่ม 2 สปีด	**1,235**
HP213	TA-3A 2 ปุ่ม + ฉุกเฉิน	**1,220**
HP214	TA-3D 2 ปุ่ม 2 สปีด + ฉุกเฉิน	**1,340**

HP325

HP326

HP325 คอนแทคสวิตช์รอก 1 NO , 40-
HP326 คอนแทคสวิตช์รอก 2NO 1NC สำหรับ 2 Speed , 330-
HP352 ปุ่มสวิตส์รอกรุ่น C-A 2 SPEED สีขาว , 50-
HP353 ปุ่มสวิตส์รอกรุ่น C-A ฉุกเฉิน , 110-
HP354 ปุ่มสวิตส์รอกรุ่น C-A 2 SPEED สีดำ , 50-

สวิตช์เท้าเหยียบเซฟตี้ล็อค (รีเซทด้วยมือ)

FS011 6,000-

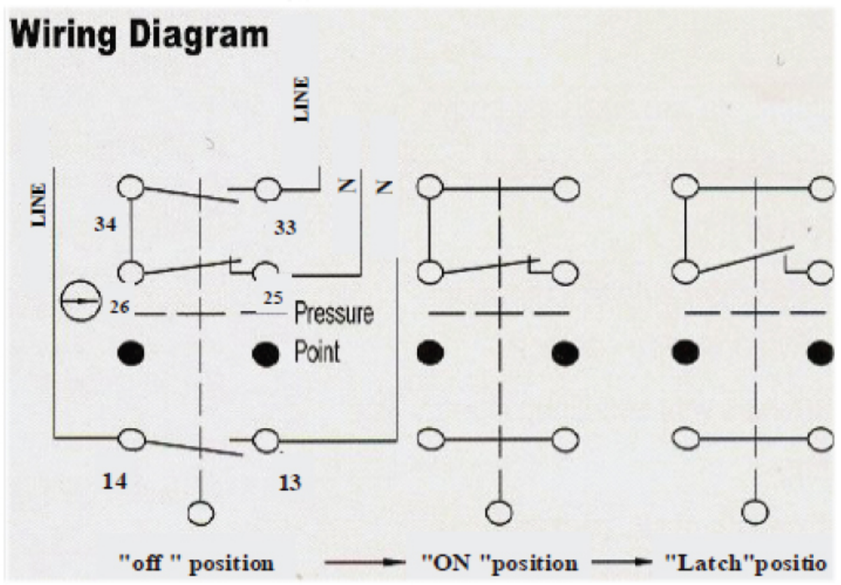

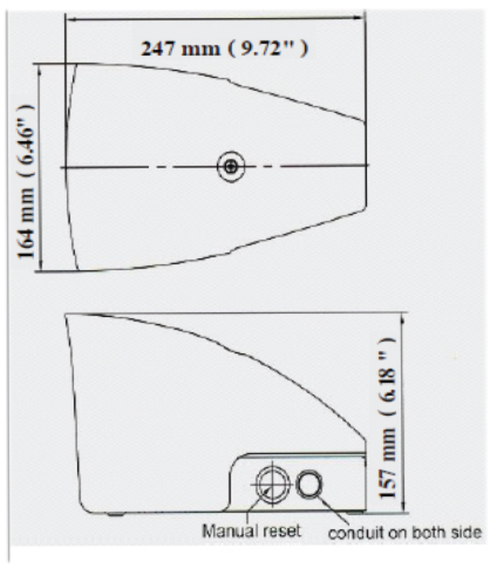

เป็นสวิตช์เท้าเหยียบ 2 จังหวะ (เหยียบลงไปได้ 2 ระดับ) โดย

1. เหยียบจังหวะแรกจะทำงานเหมือนสวิตช์เท้าเหยียบทั่วไป คือกดติดปล่อยดับ
2. เหยียบจังหวะสอง จะทำการตัดวงจรและล็อกค้างไว้ สำหรับในกรณีที่พนักงานที่ทำงานเกิดตกใจเหยียบเท้าแรงขึ้นเครื่องจักรจะหยุดทำงานและ หยุดค้างไว้แม้จะเหยียบสวิตช์เท้าเหยียบต่อไป หรือไม่
3. เมื่อต้องการให้เครื่องจักรทำงานต่อ ก็ต้องปลดล็อคค้างด้วยการก้มลงไปกดปุ่มรีเซทที่ด้านข้างสวิตช์เท้าเหยียบ โดยกดลงไปตรงๆ ไม่ใช่การบิด

หมายเหตุ : สำหรับข้อ 2 สำหรับลูกค้าที่ต้องการให้เมื่อเหยียบจังหวะสองแล้ว คอนแท็คที่ต่ออยู่จะล็อคค้างไว้ก็สามารถทำได้ โดยเลือกต่อวงจรเข้ากับคอนแท็กเสริม (ดูเพิ่มในการต่อวงจร)

การต่อวงจร :

1. กรณีต่อใช้งานแบบเซฟตี้ล็อกเมื่อเหยียบจังหวะสอง โดยต่อสายไฟเข้าที่จุด 25
2. กรณีต่อใช้งานแบบคอนแท็กต่อวงจรค้างไว้เมื่อเหยียบจังหวะสอง โดยต่อสายไฟเข้าที่จุด 13 และต่อสายไฟออกที่จุด 14