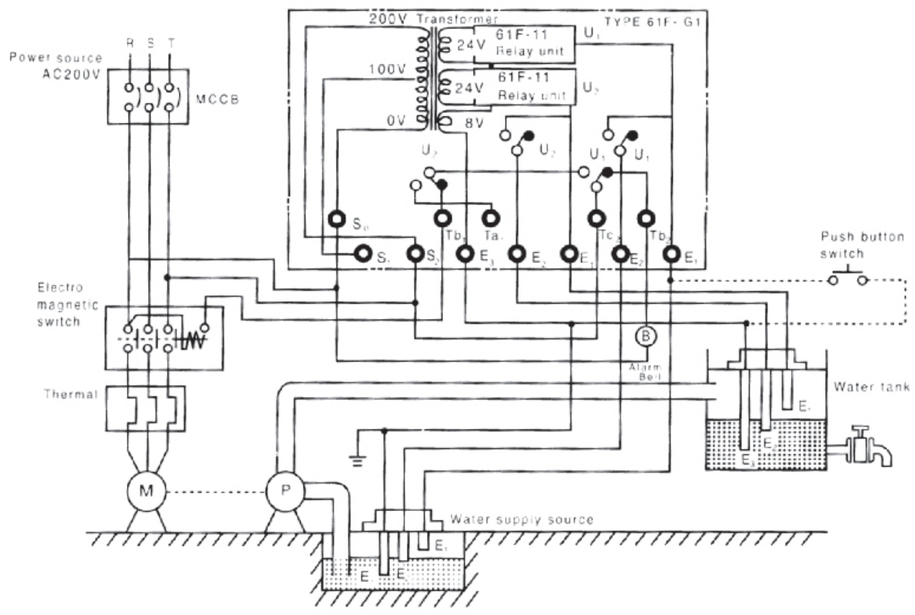

สวิตช์ลูกลอย 61F-G1

AC 220V

ควบคุม 2 ถัง

1ชุดประกอบด้วย

61F-G1 รหัส FL010 ราคา **2,100** บาท

PS-3S x 2 รหัส FL003 ราคา **350x2** บาท

ก้านอิเล็คโตรด x 6 รหัส FL005 ราคา **160 x 6** บาท

รวมราคาชุดละ **3,760** บาท

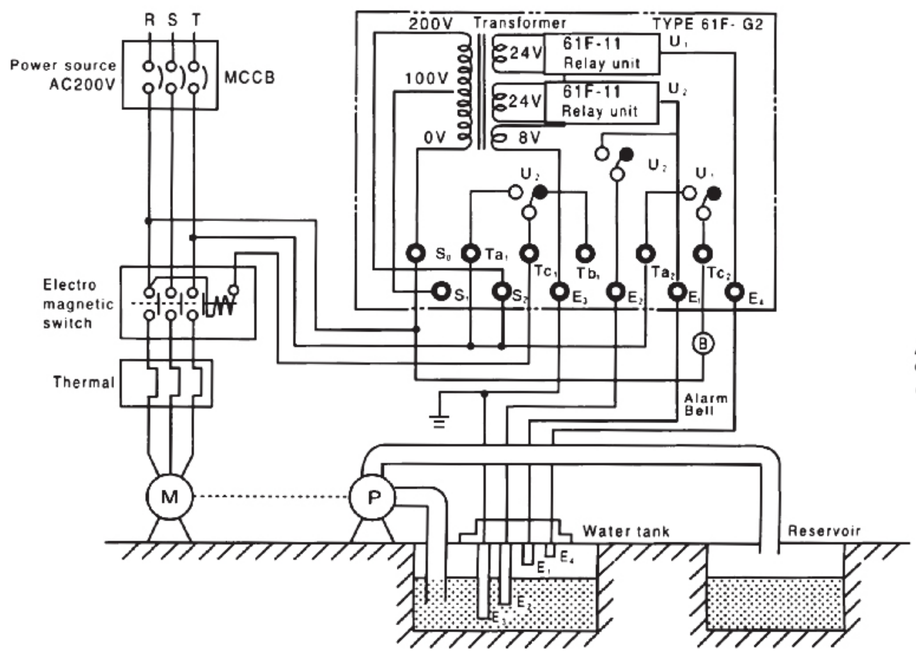

สวิตช์ลูกลอย 61F-G2

AC 220V

สำหรับสูบน้ำเสียออกจากบ่อ

มีหน้าคอนแทก สำหรับสั่งงานกระดิ่ง

Spec.

1ชุดประกอบด้วย

61F-G2 รหัส FL014 ราคา **2,100** บาท

PS-5S รหัส FL004 ราคา **550** บาท

ก้านอิเล็คโตรด x 4 รหัส FL005 ราคา **160 x4** บาท

รวมราคาชุดละ **3,290** บาท

สวิสท์ลูกลอยสำหรับปั๊มป์สูบน้ำเสียออกจากบ่อ (มีหน้าคอนแทกซ์ สำหรับกระดิ่ง/ออด เตือนน้ำเสียล้น) 61F-G2

การติดตั้ง

1. ถ้าไฟเลี้ยง 220 VOLTให้ต่อเข้าที่ เทอร์มินัล S2- S0(ไฟเลี้ยง 110 VOLT ต่อ เทอร์มินัล S1-SO)โดยที่เทอร์มินัล S0เป็นนิวตรอล
2. ควรต่อ E3 กับ กราวด์ ด้วย
3. ก้านอีเลคโตรด E4 เป็นตัวเตือนน้ำล้น ต้องอยู่สูงสุด
4. ก้านอีเลคโตรด E1 เป็นตัวต่อให้ปั๊มป์สูบน้ำเสียออกจากบ่อทำงาน เมื่อระดับน้ำเสียเต็ม ต้องอยู่สูง รองลงมาจาก ก้าน E4
5. ก้านอีเลคโตรด E2 เป็นตัวสั่งหยุด ปั๊มป์สูบน้ำเสียออกจากบ่อ เมื่อระดับน้ำเสียมีน้อย (ต่ำ) ต้องอยู่ ลึกสุด เกือบก้นบ่อ
6. การต่อกระดิ่ง/ออด เตือนน้ำเสียล้นให้เอาไฟเลี้ยงเข้าที่ เทอร์มินัล Tc2 และ ออกที่ เทอร์มินัล Ta2 ไปที่ กระดิ่ง/ออด แล้วไปลงนิวตรอลที่ เทอร์มินัล S0
7. การต่อ แมกเนติกส์ ของ ปั๊มป์สูบน้ำเสียออกจากบ่อ ให้เอาไฟเลี้ยงเข้าที่ เทอร์มินัล Tc1 และ ออกที่ เทอร์มินัล Ta1 ไปที่คอยล์แมกเนติกส์ แล้วไปลง นิวตรอลที่ เทอร์มินัล S0
8. เทอร์มินัล Tb1 ไม่ได้ใช้

การทำงาน

1. เมื่อน้ำเสียเต็มบ่อ ถึง ก้านอีเลคโตรด E1 ปั๊มป์สูบน้ำเสียออกจากบ่อ จะทำงาน
2. เมื่อน้ำเสียในบ่อ น้อยลง และลดระดับจนต่ำกว่า ก้านอีเลคโตรด E2 ปั๊มป์สูบน้ำเสียออกจากบ่อ จะหยุดทำงาน
3. เมื่อน้ำเสียล้นบ่อ ถึง ก้านอีเลคโตรด E4 กระดิ่ง/ออด จะร้องเตือน (ควรต่อไทเมอร์ พักการทำงานของ กระดิ่ง/ออด เป็นช่วงๆ ไม่เช่นนั้น กระดิ่ง/ออด จะเสียได้ ถ้าไม่มีใครไปดู บ่อเลย โดยเฉพาะ ช่วงกลางคืน)
4. การปรับ ระยะสูงระหว่างปลายก้าน E1 กับ E2 จะเป็นการปรับระดับ น้ำเต็ม - น้ำน้อย ที่ใช้ในการเปิดปิดปั๊มป์

สวิตช์ลูกลอย 61FG

AC 220V

ควบคุม 1 ถัง

MODEL: 61FG

MODEL: 61F-G

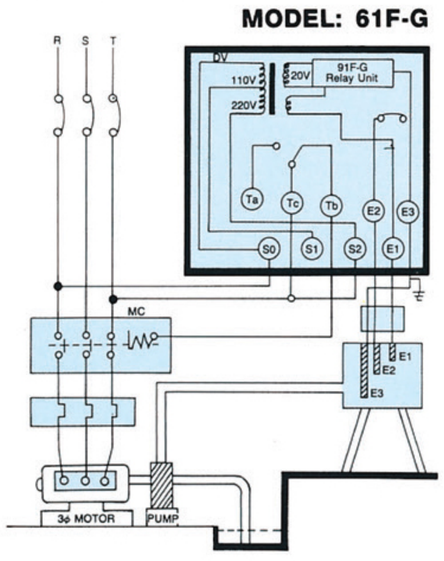

Function:
Automatic level control.
Features:
(1) Suitable for water supply and drainage.
(2) Plug in assembly, compact volume, easy for installation and replacement.
(3) Probes E1-E3 are live with low voltage (A.C. 8 volts).
(4) LED are provided to indicate operating codition.

Installation:
(1) Inter unit wiring should be done according to the illustrated circuit diagram.
(2) For there phase 220V power source, Connect terminal S2 to feeder T, otherwise connect terminal S1 in stead when single phase 110V power source is used.
(3) For water supply, connect electro-magnetic switch coil terminal A to Tb. For drainage, connect terminal A to Ta.

Note:
Probes E1-E3 are live with A.C. 8 volts, do not test them with an MΩ meter.
Be sure to ground terminal E3.

61FG

ได้ทั้งระบบ Supply และ Drainage

SUS-S
Connecting Nut

ข้อต่อก้าน กรณีต้องการ ยาวเกิน 1 เมตร

SUS-S รหัส FL007 ราคา **50** บาท

PS-3S หัวกระโหลก 3 ขา
Electrode Holder

PS-3S รหัส FL003

ราคา **350** บาท

1ชุดประกอบด้วย

61FG รหัส FL009 ราคา **1,300** บาท

PS-3S รหัส FL003 ราคา **350** บาท

ก้านอิเล็คโตรด x3

รหัส FL005 ราคา **160x3** บาท

รวมราคาชุดละ **2,130** บาท

สามารถ ซื้อแยกได้

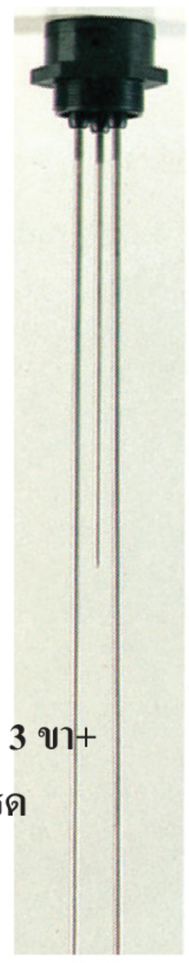

หัวกระโหลก 3 ขา+ ก้านอิเล็กโตรด

PS-5S รหัส FL004

ราคา **550** บาท

รีเลย์ยูนิต 61F-11 รหัส FL011 ราคา **750** บาท

สวิตช์ลูกลอย JLC-1

AC 220V

ควบคุม 1 ถัง

1ชุดประกอบด้วย

JLC-1 รหัส FL006 ราคา **1,000** บาท

ซ็อกเก็ต TC-8PFA รหัส SK011 ราคา **200** บาท

PS-3S รหัส FL003 ราคา **350** บาท

ก้านอิเล็คโตรด x3 รหัส FL005 ราคา **160x3** บาท

รวมราคาชุดละ 2,030 บาท สามารถ ซื้อแยกได้

ได้ทั้งระบบ Supply และ Drainage

ตัวกั้นก้านอิเล็คโตรด NEW

รหัส FL016 ราคา **60** บาท / ชุด

สวิตช์ลูกลอย C-AFR1

AC 220V

ควบคุม 1 ถัง

1ชุดประกอบด้วย

C-AFR1 รหัส FL012 ราคา **800** บาท

ซ็อกเก็ต PF-085A รหัส SK101 ราคา **60** บาท

PS-3S รหัส FL003 ราคา **350** บาท

ก้านอิเล็คโตรด x3 รหัส FL005 ราคา **160x3** บาท

รวมราคาชุดละ **1,690** บาท สามารถ ซื้อแยกได้

ได้ทั้งระบบ Supply และ Drainage

MODEL: PD-76AB

Function:
Automatic level control.
Features:
(1) Applicable to 1 HP and less power rating pumps for water supply and drainage.
(2) Additional magnetic contactor is not required.

Installation:
(1) For water supply, connect A1-A2.
(2) For drainage, connect B1-B2.

Notes:
(1) Do not touch with hand. switch

Notes:
(1) A1 ⊖ —SUPPLY— ⊖ A2
B1 ○—DRAINAGE— ○ B2
(2) Applicable to 1 HP and less power rating pumps.

สวิตช์ลูกลอย แบบ 2 ตุ้ม PD-76AB

Shinohawa (ลูกตุ้มสีเขียว) รหัส FL001 ราคา **490** บาท

Sazn (ลูกตุ้มสีเหลือง) รหัส FL002 ราคา **230** บาท

หมายเหตุ ต่อผ่านแมกเนติกเท่านั้น

สวิตช์ลูกลอย น้ำเสีย ST-75 สายยาว 5 เมตร

รหัส **FL015** ราคา **2,000** บาท

Electric Current	:	5A
Voltage	:	AC 110/220V, 1/2 HP
Temperature of working	:	5-60 °C

สำหรับระบบบำบัดน้ำเสีย , ถังบำบัดน้ำเสีย และ ควบคุมระดับของเหลว

TERMINAL IDENTITY

Blue and yellow are for draining,

Brown and yellow are for supplying.

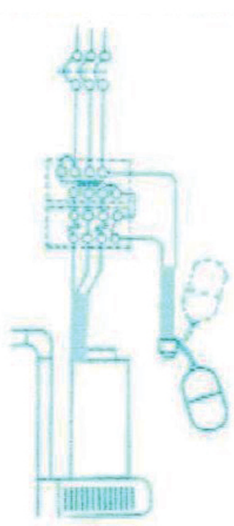
Figure 1

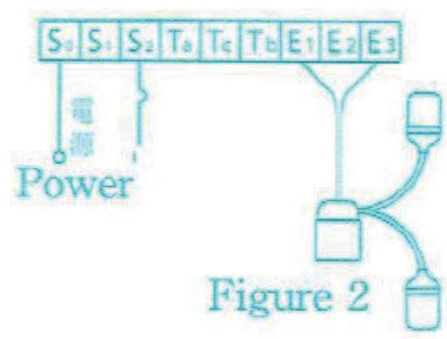

Figure 2

CONNECTION:
1. AC Connection: as Fig 1,
Do not connect directly, a relay is required.
2. DC Connection: as Fig 2,
a liquid level controller is required.

SUGGESTION:
To prevent unusual liquid level, another set of switch could be installed as alarm, or use an additional water pump for draining.
(Installing position needs to be higher)

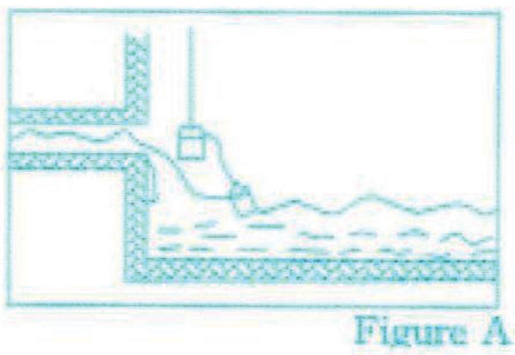
Figure A

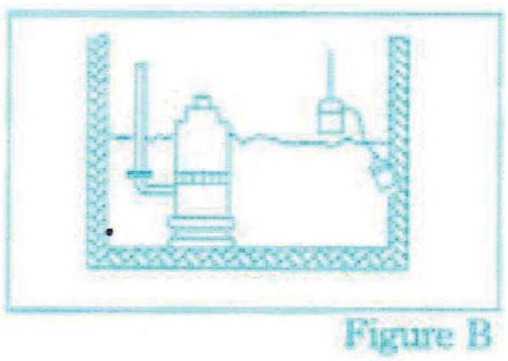
Figure B

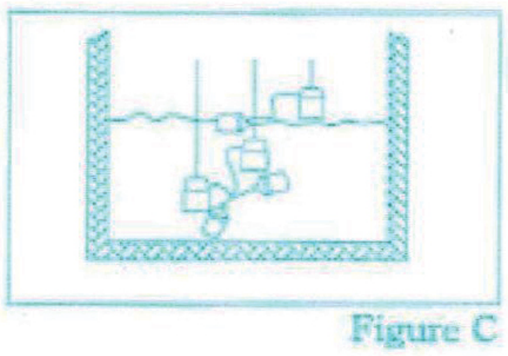
Figure C

CONDITIONS:
Locations below should be avoided to prevent malfunction.
1. Around water entrance or huge wave Fig.A
2. Pipes or walls should be avoided in Àoat's working range. Fig.B
3. Avoid tangled cables when multi apply ing. Fig.C

สวิตช์ลูกลอย สายยาว 5 เมตร

ใช้ได้ทั้งระบบเติมน้ำเข้า และ ถ่ายน้ำออก ทุกรุ่นราคา 650 บาท

GM-2
รหัส FL302

GM-3
รหัส FL303

GM-1 (เหลี่ยม)
รหัส FL301

GM-1 (รี)
รหัส FL305

โฟล์วสวิตช์

แถมใบพาย 1 ชิ้น
ตัดให้สั้นตามขนาดที่ต้องการ

รหัส FL401 ราคา 1,400 บาท

FL401

- ใช้กับท่อ ขนาด 1 1/2"- 6"
- เกลียวที่ต่อกับ 3 ทางเป็นขนาด 1"
- คอนแทครับกระแสได้ 1A
- ความดันน้ำสูงสุด 9 บาร์
- ปริมาณการไหลของน้ำ 15.0-37.5ลิตร/นาที

1. ต้องใช้กับน้ำจืดสะอาดเท่านั้น
   ถ้าเจอน้ำโคลนหรือน้ำสกปรก/น้ำทะเล จะดันได้
2. ใช้กับน้ำสะอาดได้ถึง 95C°

โฟล์วสวิตช์

แถมใบพายขนาดต่าง ๆ 3 ชิ้น

รหัส FL402 ราคา 1,500 บาท

FL402

- ใช้กับท่อ ขนาด 1" - 4"
- เกลียวที่ต่อกับ 3 ทางเป็นขนาด 1/2"
- คอนแทครับกระแสได้ 1A
- ความดันน้ำสูงสุด 9 บาร์
- ปริมาณการไหลของน้ำ 15.0-37.5ลิตร/นาที

1. ใช้กับน้ำโคลนหรือน้ำสกปรก/น้ำทะเลได้
2. ใช้ได้กับอุณหภูมิ ไม่เกิน 60 C
3. เกลียวที่ออกมาเป็นเกลียวตัวผู้ 1/2" ใช้งานกับบ่อได้ตั้งแต่ขนาด 1"-4"