WATERCO
water, the liquid of life

HYDROSTAR MK IV PUMP

High-Performance Pump

HYDROSTAR MK IV PUMP

ปั๊มสระว่ายน้ำรุ่น Hydrostar MK IV ผลิตภัณฑ์จากแบรนด์ WATERCO ที่ได้รับการออกแบบใหม่เพื่อให้การทำงานเงียบขึ้นอย่างมากพร้อมอัตราการไหลที่สูงขึ้น เหมาะสมสำหรับใช้งานกับระบบสระว่ายน้ำที่มีขนาดใหญ่ หรือสระว่ายน้ำเชิงพานิชย์ ซึ่งได้มีการปรับปรุงประสิทธิภาพไฮดรอลิกของปั๊มแรงเหวี่ยงให้มีประสิทธิภาพที่สูงกว่าปั๊ม Hydrostar รุ่นก่อน ๆ ช่วยให้การไหลของน้ำที่สมดุลตามธรรมชาติมากยิ่งขึ้น ด้วยมอเตอร์ประเภท TEFC ที่มีประสิทธิภาพสูง เหมาะสำหรับสระว่ายน้ำเชิงพาณิชย์ หรือสวนน้ำ โดยเฉพาะ ตัวปั๊มผลิตจากวัสดุเทอร์โมพลาสติกผสมใยแก้วที่มีความทนทานมากกว่าปั๊มที่เป็นโลหะทั่วไป

APPLICATIONS

- สระว่ายน้ำแบบ In-ground ขนาดใหญ่
- สระว่ายน้ำเชิงพานิชย์
- สระสปาแบบ In-ground และสระว่ายน้ำที่มีระบบสปาร่วมด้วย
- สระว่ายน้ำเชิงพาณิชย์ สวนน้ำ

FEATURES

- ตัวเชื่อมต่อท่อ แบบ ยูเนี่ยน ขนาด 3”
- ตัวกรองหน้าปั๊มขนาดใหญ่ 6 ลิตร สำหรับกรองสิ่งสกปรก
- แหวนล็อคฝาปั๊มแบบ Lid & Lock Quarter Turn เพื่อให้ง่ายต่อการเปิดฝาปั๊ม
- ฝาปั๊มที่ทำจากพลาสติกใสที่ง่ายและสะดวกต่อการบำรุงรักษา ที่สามารถมองผ่านได้เพื่อให้ผู้ใช้งานทราบได้ว่าควรต้องทำความสะอาดตะกร้าเพื่อล้างสิ่งสกปรกเมื่อใด
- Mechanical Seal ผลิตจากวัสดุคาร์บอน/กราไฟท์ คุณภาพสูง พร้อมกับสปริงแบบสแตนเลส 316
- มอเตอร์ IE3 ประสิทธิภาพสูง และมาตรฐานการป้องกันระดับ IP55 ที่มีความทนต่อสภาพอากาศ (Weather proof)
- ตัวเสื้อปั๊มผลิตด้วยการขึ้นรูปเป็นชิ้นเดียวจากวัสดุโพลิโพรไพลีนเสริมใยแก้วมีความทนทานต่อรังสี UV
- ได้รับการรับรองมาตรฐานจาก ASX and SPASA

DIMENSIONS

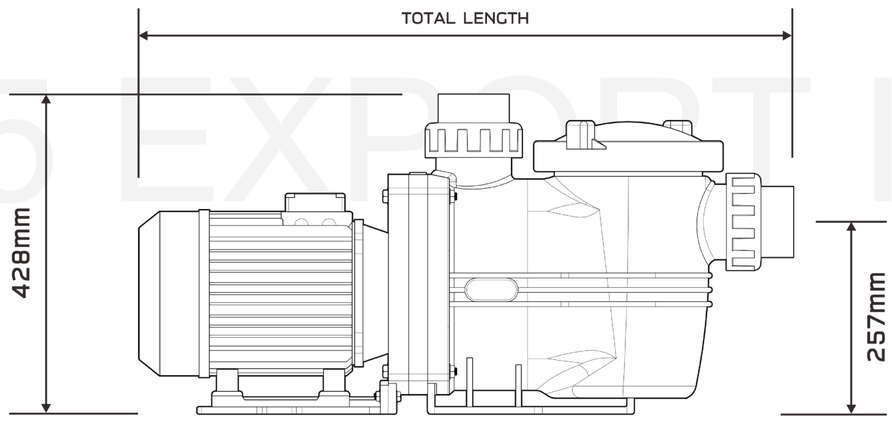

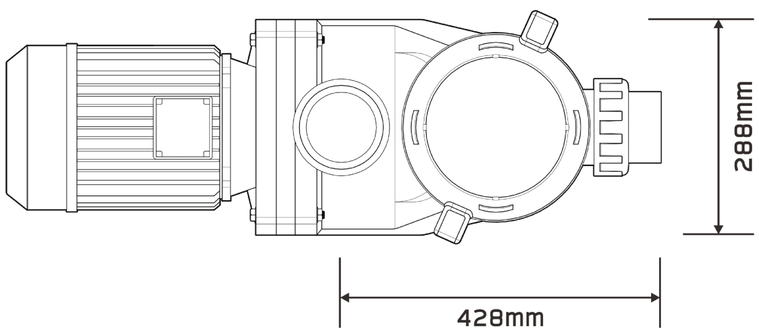

LISTED ON ASX

SPASA AUSTRALIAN MEMBER

Hydrostar MK IV Pump Buying Guide

รุ่น	ค่ากำลังมอเตอร์ HP	กำลังไฟฟ้าที่มอเตอร์ใช้	พิกัดกระแสมอเตอร์ Amps	แรงดันไฟฟ้าความถี่ 50Hz	ระบบแรงดันไฟฟ้า	ขนาดท่อ	น้ำหนัก
HYDROSTAR MKIV4.0	4.0 HP	3.11 kW	5.1	380-415V	Three Phase	3”	32 กก.
HYDROSTAR MKIV 5.5	5.5 HP	4.24 kW	7.3	380-415V	Three Phase	3”	35 กก.
HYDROSTAR MKIV 7.0	7.0 HP	5.44 kW	9.3	380-415V	Three Phase	3”	42 กก.

ข้อมูลด้านประสิทธิภาพ ของปั๊ม

รุ่น	ค่ากำลังมอเตอร์ HP	อัตราการไหลของน้ำ (m3/h) เปรียบเทียบกับ Head (เมตร)							
		10 ม.	12 ม.	15 ม.	18 ม.	20 ม.	22 ม.	24 ม.	26 ม.
HYDROSTAR MKIV 4.0	4.0 HP	52	45	35	15	10	-	-	-
HYDROSTAR MKIV 5.5	5.5 HP	72	67	54	31	20	6	-	-
HYDROSTAR MKIV 7.0	7.0 HP	82	76	63	42	37	25	-	-

ข้อมูลด้านขนาดโดยรวมของปั๊ม

รุ่น	ค่ากำลังมอเตอร์ HP	ขนาดท่อ	Dimension	
			เซนติเมตร (cm.)	มิลลิเมตร (mm.)
HYDROSTAR MKIV 4.0	4.0 HP	3”	0.85	846
HYDROSTAR MKIV 5.5	5.5 HP	3”	0.87	867
HYDROSTAR MKIV 7.0	7.0 HP	3”	0.93	929

Flow Curves

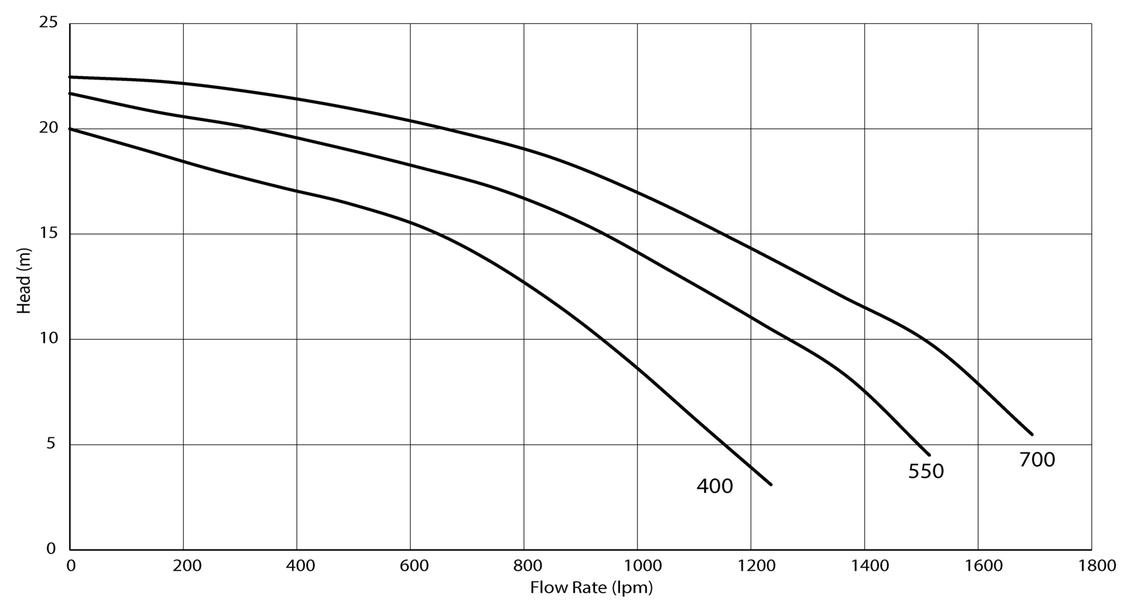

J5 EXPORT IMPORT CO.,LTD.