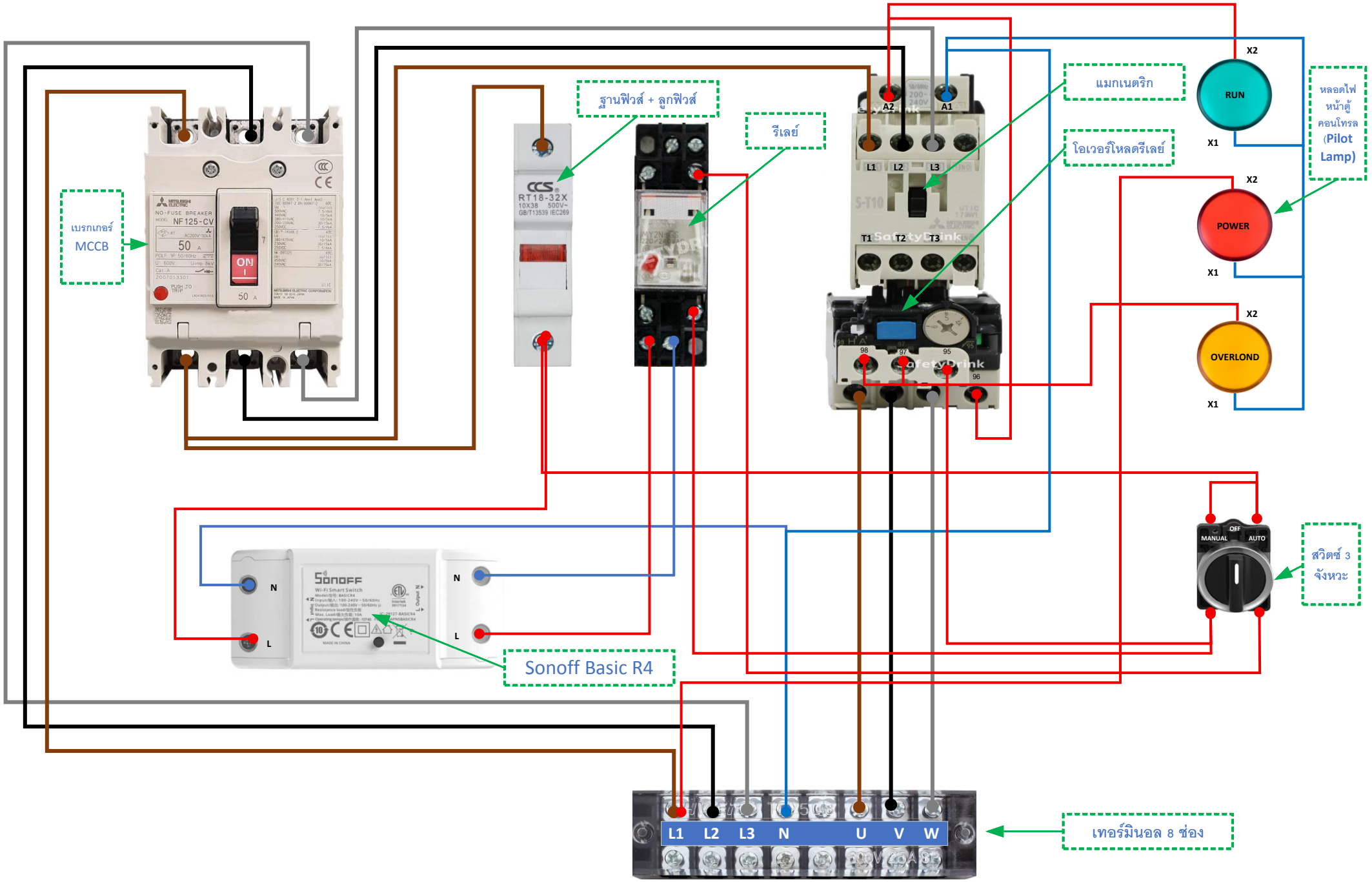
เบรกเกอร์
MCCB
NO-FUSE BREAKER
NF125-CV
50 A
ON
ฐานฟิวส์ + ลูกฟิวส์
RT18-32X
10X38 500V~
GB/T13539 IEC269
รีเลย์
A2
A1
L1
L2
L3
T1
T2
T3
แมกเนตริก
โอเวอร์โหลดรีเลย์
98
97
95
96
X2
RUN
X1
หลอดไฟ
หน้าตู้
คอนโทรล
(Pilot
Lamp)
X2
POWER
X1
X2
OVERLOND
X1
OFF
MANUAL
AUTO
สวิตซ์ 3
จังหวะ
SONOFF
Wi-Fi Smart Switch
N
L
N
L
Sonoff Basic R4
L1 L2 L3 N U V W
เทอร์มินอล 8 ช่อง

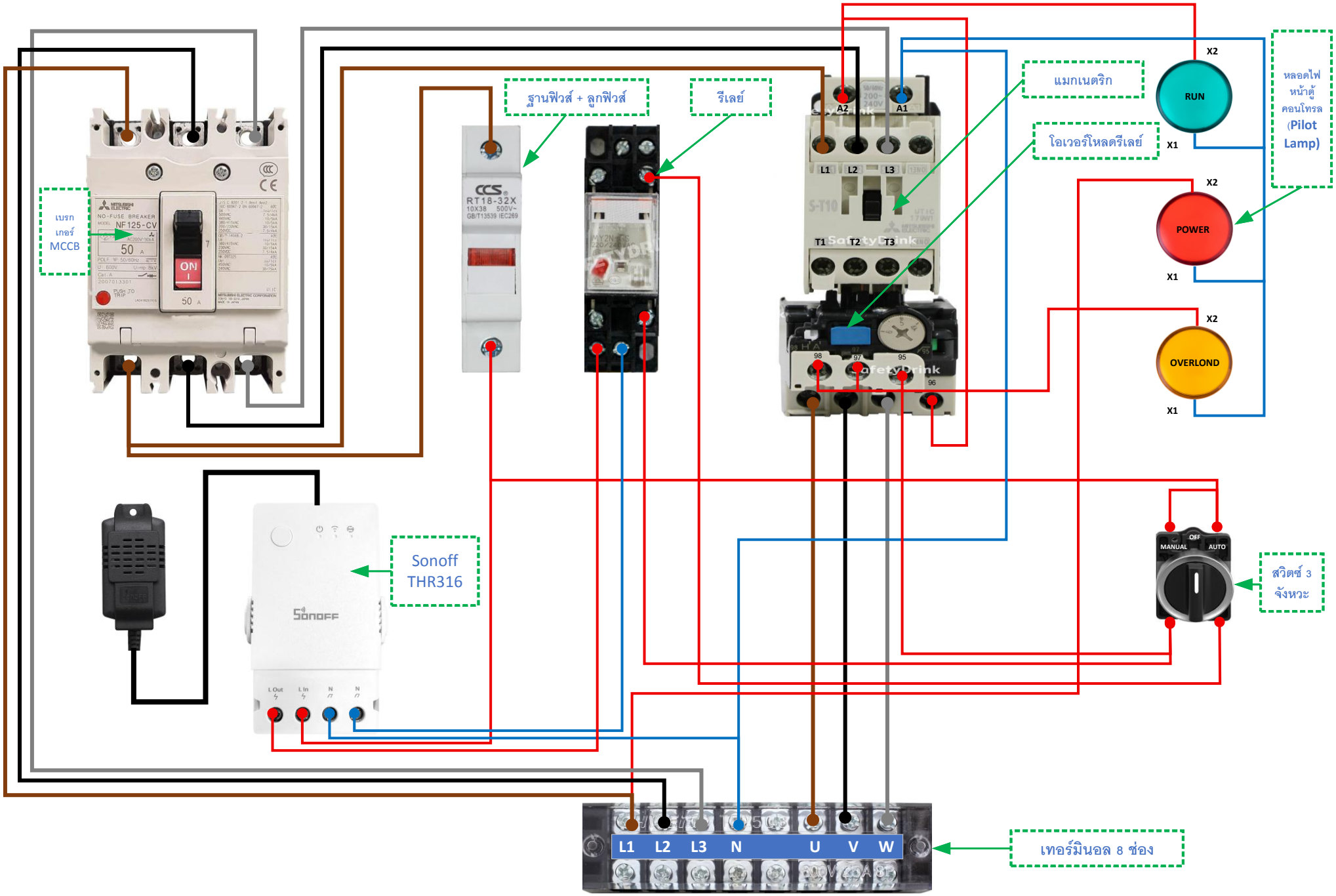
เบรกเกอร์ MCCB
NO-FUSE BREAKER
NF125-CV
50 A
ON
ฐานฟิวส์ + ลูกฟิวส์
CCS
RT18-32X
10X38 500V~
GB/T13539 IEC269
รีเลย์
A2
A1
L1 L2 L3
T1 T2 T3
แมกเนตริก
โอเวอร์โหลดรีเลย์
X2
RUN
X1
หลอดไฟหน้าตู้คอนโทรล (Pilot Lamp)
X2
POWER
X1
X2
OVERLOND
X1
98
97
95
96
Sonoff
THR316
L Out
L In
N
N
OFF
MANUAL
AUTO
สวิตซ์ 3 จังหวะ
L1 L2 L3 N U V W
เทอร์มินอล 8 ช่อง