MXA105 1-120 MINUTE DELAY OFF SWITCH

MXA105 วงจรหน่วงเวลาปิด 1-120 นาที

This circuit is versatile in applications : turning off walkway light, automatically turning off ventilator right after leaving the room by setting switch-off time in delay up to 120 minutes.

TECHNICAL DATA

- Power supply : 12VDC 45mA.
- Compatible with load up to 1A / 200W.
- Cut-off delay time is adjustable from a minute to 120 minutes (up to your choice).
- Timer starting when the signal at H point and L point stop trigger.
- Equipped with an LED bulb to indicate the status of circuit performance.
- Signal of another circuit can be connected for starting up the circuit.
- PCB dimensions : 1.77 in x 2.54 in.

CONNECTING POINTS FOR APPLICATION

- Point +12V is for connecting to a 12VDC popwer supply
- VR1 is for calibrating the cut-off delay time.
- Jumper JP is for selecting the cut-off delay time : Position A for 90 second to 120 minutes and position B for 1 second to 110 second.
- Points COM and NO are for connecting to load in order to control on/off functions.

วงจรหน่วงเวลาชุดนี้ สามารถนำไปประยุกต์ใช้งานได้หลายอย่าง เช่น ปิดไฟทางเดิน, ปิดพัดลมระบายอากาศ เมื่อเราออกจากห้อง โดยอัตโนมัติ โดยผู้ใช้สามารถตั้งเวลาได้สูงสุด 180 นาที ซึ่งเพียงพอกับการใช้งานต่างๆ

คุณสมบัติ

- ใช้ไฟเลี้ยงวงจรขนาด 12 โวลท์ดีซี กินกระแสสูงสุด 45 มิลลิแอมป์
- สามารถใช้กับโหลดได้สูงสุด 1 แอมป์ หรือ 200 วัตต์
- สามารถปรับระยะเวลาในการหน่วงปิดได้ตั้งแต่ 1 วินาที - 120 นาที (ขึ้นอยู่กับการเลือกช่วงเวลา)
- การนับเวลา จะเริ่มจากสัญญาณที่จุด L หรือ H หยุดไป
- มี LED แสดงสถานะการทำงานของวงจร
- การทำงานของวงจร จะเป็นแบบหน่วงเวลาปิด
- สามารถนำสัญญาณจากวงจรอื่นมาทำให้วงจรเริ่มทำงานได้
- ขนาดแผ่นวงจรพิมพ์ : 1.77 x2.54 นิ้ว

จุดต่อใช้งานและอื่นๆ

- จุด 12V ใช้สำหรับต่อกับแหล่งจ่ายไฟขนาด 12 โวลท์ดีซี
- VR1 ใช้สำหรับปรับระยะเวลาในการหน่วงปิด
- จั๊มเปอร์ JP ใช้สำหรับเลือกช่วงเวลาการหน่วงปิด โดย
  ตำแหน่ง A สามารถตั้งได้ตั้งแต่ 90 วินาที-120 นาที
  ตำแหน่ง B สามารถตั้งได้ตั้งแต่ 1 วินาที-110 วินาที

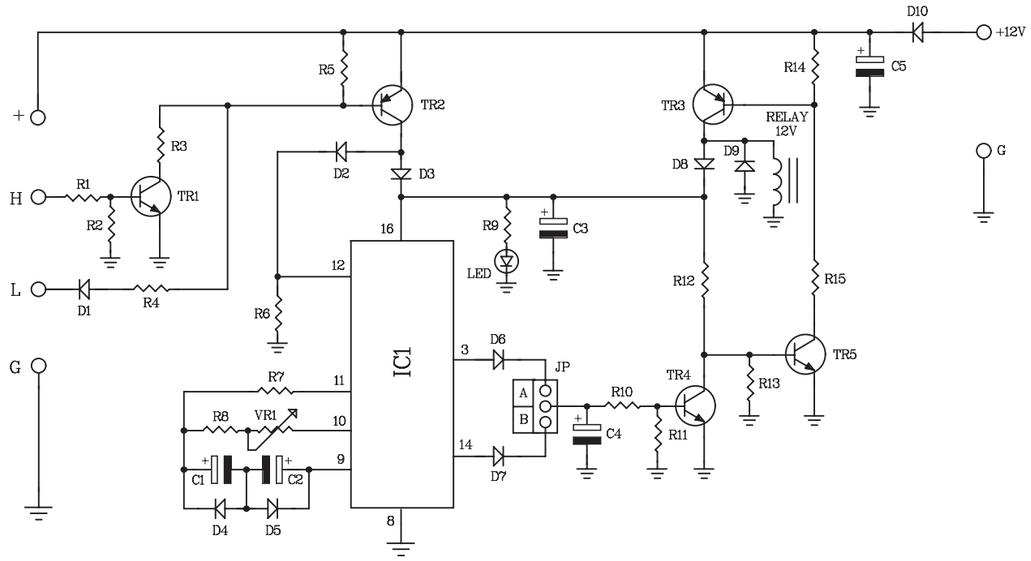

CIRCUIT DIAGRAM

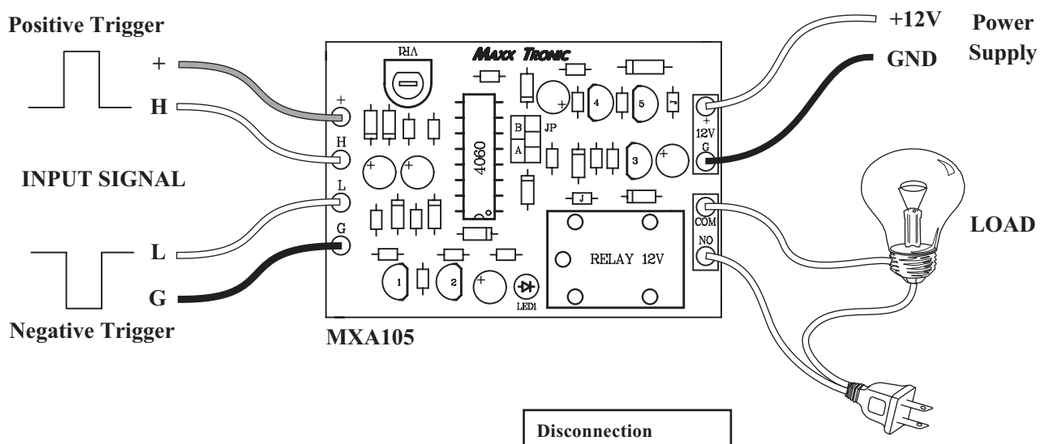

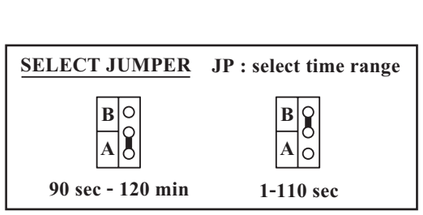

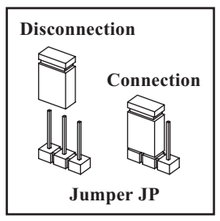

INSTALLATION OF
THE 1-120 MINUTE DELAY OFF SWITCH